MOTORISATIONS DE PORTE ET SYSTÈMES SMART HOME

Motorisations de porte de garage, de portail battant et coulissant, Hörmann homee Brain

HÖRMANN

27

4

Les bonnes raisons de choisir Hörmann

16

Fonction
Equipement

30

Accessoires
Données techniques

Responsable depuis des générations

Forte d'une expérience de plus de 85 ans en tant que spécialiste en menuiserie, l'entreprise familiale Hörmann engage sa responsabilité envers les générations présentes et futures. C'est la raison pour laquelle la responsabilité écologique est si importante pour nous. A cet effet, nous élaborons des solutions innovantes pour des produits durables et une protection environnementale intelligente.

« UN NOM SE FORGE PAR LE TRAVAIL. »

August Hörmann

Répondant fièrement aux attentes du fondateur de la société, la marque Hörmann est synonyme d'une véritable qualité et compte parmi les leaders européens avec plus de 20 millions de portes et motorisations vendues. Grâce au vaste réseau de vente et de service, Hörmann se positionne comme votre partenaire international performant pour une menuiserie de qualité.

NOUS PENSONS ET AGISSONS DANS LE RESPECT DE L'ENVIRONNEMENT. En tant qu'entreprise familiale, nous sommes conscients de notre responsabilité envers les générations futures et proposons tous les produits pour la construction résidentielle de série neutres en carbone. Dans le cadre de sa stratégie de durabilité, Hörmann poursuit l'objectif d'évitement et de réduction des émissions. Nous couvrons 100 % de nos besoins énergétiques avec de l'électricité verte provenant d'énergies renouvelables, dans tous les sites de production européens*. Par de nombreuses autres mesures, nous réduisons en outre notre consommation et économisons chaque année plus de 75 000 tonnes de CO_2. Nous compensons les émissions restantes par la promotion de projets de protection de l'environnement certifiés en coopération avec ClimatePartner.

* sauf en France

Vous trouverez de plus amples informations sur
www.hoermann.com/sustainability

Produit certifié par ClimatePartner
climate-id.com/XNEBKC

CO_2
mesurer
réduire
contribuer

La qualité de marque « made in Germany »

L'entreprise familiale Hörmann offre toutes les menuiseries importantes pour la construction et la rénovation d'une seule source. Ces dernières sont produites dans des usines spécialisées suivant les procédés de fabrication à la pointe de la technologie. En outre, nos collaborateurs travaillent énergiquement à la mise au point de nouveaux produits, à des améliorations de détails et développements constants. Il en résulte de nombreux brevets et avantages commerciaux décisifs.

5 ans
de garantie*

LONGEVITE GARANTIE. L'ensemble des composants de porte et de motorisation est entièrement développé et fabriqué par Hörmann. Les tests de longévité menés en conditions réelles assurent des produits élaborés avec rigueur et caractérisés par la qualité HÖRMANN. Grâce à ces tests et à un contrôle de qualité sans compromis, Hörmann vous offre 5 ans de garantie sur les motorisations.*

* Retrouvez les conditions de garantie détaillées sur le site www.hormann.be

Contrôle
et certification

AUTANT DE SECURITE POUR VOUS ET VOTRE FAMILLE. Les motorisations de porte de garage et de portail Hörmann garantissent une ouverture et une fermeture sécurisées à tout moment et ont été contrôlées et certifiées par un institut de contrôle indépendant. Toutes les motorisations de porte de garage sont adaptées de manière optimale aux portes de garage sectionnelles Hörmann. Pour les motorisations de portail RotaMatic, VersaMatic et LineaMatic, les forces de service ont déjà été contrôlées et certifiées selon la norme DIN EN 13241-1 pour les dimensions de portail et situations de montage courantes.

Fonctionnement fiable et sécurisé

Les motorisations Hörmann convainquent par leur confort et leur technique intelligente. En cas d'obstacles inattendus, l'automatisme d'arrêt de série bloque la porte de manière sûre et fiable. Les démarrages et arrêts progressifs assurent quant à eux des ouvertures et fermetures silencieuses et sans à-coups de votre porte, ce qui permet de ménager à la fois la porte et la motorisation.

Motorisation de porte de garage SupraMatic

Motorisation de portail battant RotaMatic

MOTORISATIONS DE PORTE DE GARAGE. La motorisation 4e génération convainc par une ouverture de porte encore plus rapide et des fonctions intelligentes. L'éclairage LED éclaire votre garage de manière uniforme, facilitant ainsi les montées et descentes de voiture. Même pour les garages sans raccordement secteur, vous pouvez profiter du confort d'une motorisation automatique grâce à l'exécution ProMatic Accu.

➔ Vous trouverez plus d'informations à partir de la page 16.

MOTORISATIONS DE PORTAIL. Equipez votre portail battant ou coulissant d'une motorisation télécommandée et profitez ainsi d'un confort de motorisation maximal dès votre entrée sur votre propriété. Les fonctions supplémentaires vous apportent un plus en matière de confort. Sur demande, votre portail se ferme automatiquement* ou ne s'ouvre que partiellement pour faciliter le passage des personnes.

* Cellule photoélectrique nécessaire

➔ Vous trouverez plus d'informations à partir de la page 22.

Ouverture aisée et fermeture sécurisée

Qui se réjouit de devoir descendre de voiture par mauvais temps ou au beau milieu de la nuit, simplement pour ouvrir la porte du garage ? Avec une motorisation de porte de garage Hörmann, vous pouvez ouvrir votre porte de garage de façon rapide, pratique et sûre, directement depuis votre voiture. Une fois votre porte de garage fermée, la sécurité mécanique antirelevage offre une protection anti-effraction contre les intrus et cambrioleurs.

Vitesse d'ouverture jusqu'à 25 cm/s max.

ULTRARAPIDE. Combinée à votre porte de garage sectionnelle Hörmann, la motorisation SupraMatic vous offre rapidité et sécurité au volant. La vitesse d'ouverture jusqu'à 25 cm/s maximum vous offre plus de sécurité et moins de stress pour les entrées de garage situées sur une voie à fort trafic. Comparez par vous-même la vitesse d'ouverture de la motorisation SupraMatic à celle des motorisations traditionnelles.

Sécurité antirelevage de série

Exclusivité Hörmann

Verrouillage mécanique du rail de motorisation

FERMETURE SECURISEE. Les portes de garage motorisées Hörmann ne simplifient pas la tâche aux cambrioleurs : lorsque la porte est fermée, la sécurité antirelevage s'encliquette automatiquement dans la butée du rail de guidage. La porte est alors solidement verrouillée et protégée contre toute effraction au pied-de-biche. Ce verrouillage de porte fonctionne de manière entièrement mécanique et, contrairement aux motorisations concurrentes, conserve son efficacité, même en cas de panne de courant.

Visionnez également notre film sur YouTube ou sur www.hormann.be/be-fr/mediacenter

➔ Vous trouverez plus d'informations à partir de la page 20.

Plus de confort pour votre maison

Les accessoires de motorisation Hörmann séduisent par leur technologie innovante et leur concept exclusif, la combinaison idéale pour tous les perfectionnistes. Vous désirez un maximum de confort ? Nous vous proposons les accessoires adaptés à tous les désirs et besoins. Tous les récepteurs, motorisations et éléments de commande avec technologie radio sans fil BiSecur sont parfaitement compatibles entre eux.

BiSecur

Exclusivité Hörmann

SECURITE CERTIFIEE. Avec sa méthode de cryptage extrêmement sécurisée et sa portée stable et sans interférence, le système radio bidirectionnel BiSecur empêche efficacement toute copie de votre signal radio par des tiers. Même les experts indépendants en sécurité le confirment.

Visionnez également notre film sur YouTube ou sur www.hormann.be/be-fr/mediacenter

ACCESSOIRES INTELLIGENTS. Vous n'aurez plus jamais à sortir par mauvais temps pour vous assurer que votre porte de garage est fermée. D'une simple pression, la couleur de la LED de l'émetteur HS 5 BS ou du bouton-poussoir FIT 5 BS vous indique la position de votre porte. Au besoin, une seconde pression* ferme la porte. La commande de votre porte n'a jamais été aussi sûre et confortable.

* En cas d'utilisation sans contact visuel avec la porte, une cellule photoélectrique supplémentaire est obligatoire

Illustration de gauche : la LED verte de l'émetteur HS 5 BS indique que votre porte est fermée. Lorsque la porte est ouverte, la LED s'allume en rouge. (Illustration en taille réelle)

Confort d’utilisation intelligent

Commandez vos motorisations de porte de garage, de portail, vos serrures de porte, votre éclairage et bien plus encore en toute sécurité et en toute simplicité grâce à un émetteur, un bouton-poussoir sans fil ou un smartphone. Vos portes d’intérieur sont équipées de la motorisation PortaMatic Hörmann ? Alors vous pourrez ouvrir et fermer confortablement vos portes avec le même accessoire.

COMMANDE INTELLIGENTE PAR APPLICATION. Avec l'application BlueSecur Hörmann, vous disposez à tout instant de votre émetteur de porte sur votre smartphone. Utilisez les différentes options de réglage pour configurer les fonctions et les interfaces utilisateur en fonction de vos souhaits. Transférez des autorisations utilisateur permanentes ou temporaires* vers d'autres smartphones. Cela évite à vos enfants ou à votre conjoint(e) d'avoir à emporter une clé ou bien cela permet à votre voisin de se rendre chez vous pour arroser vos plantes pendant vos vacances.

* Le cas échéant, des achats directs via l'application sont nécessaires dans l'AppStore ou sur Google Play

SYSTEME SMART HOME FLEXIBLE. Grâce à l'unité centrale Smart Home Hörmann homee Brain, les portes et portails Hörmann peuvent être ouverts et fermés avec davantage de confort et en toute simplicité via votre smartphone, tablette ou PC. En outre, le système est extrêmement sûr, facile à utiliser et peut être complété par d'autres appareils compatibles tels que des caméras de sécurité, des stations météo, des éclairages, des interrupteurs, des thermostats de chauffage, des volets roulants et pare-vues, des détecteurs de fumée et de mouvements, ou encore des contacts de fenêtre et de porte.

Visionnez également notre film sur YouTube ou sur www.hormann.be/be-fr/mediacenter

➔ Vous trouverez plus d'informations à partir de la page 30.

Commandez aisément vos portes et portails équipés d'un récepteur Bluetooth via votre smartphone.

Avec l'unité centrale Smart Home Hörmann homee, vous pouvez contrôler toutes les fonctions de porte depuis votre tablette ou votre smartphone.

SupraMatic 4

Motorisations de porte de garage

OUVERTURE ULTRA-RAPIDE ET FONCTIONS ADDITIONNELLES INTELLIGENTES. Ouvrez votre porte de garage ultra-rapidement à l'aide de l'émetteur et regagnez directement votre garage sans attendre. Grâce au récepteur Bluetooth de série, vous pouvez également commander votre porte via l'application BlueSecur Hörmann. Ainsi, vous disposez à tout instant de votre émetteur de porte sur votre smartphone. Quant au capot de motorisation en acier inoxydable, il convainc par son design exclusif.

BiSecur

Emetteur HSE 4 BS
à 4 touches de série, surface structurée noire avec capuchons chromées, illustration en taille réelle

Motorisations de porte de garage	SupraMatic 4 E	SupraMatic 4 P
Récepteur Bluetooth	Intégré, fonction marche / arrêt	Intégré, fonction marche / arrêt
Hörmann homee	Compatible	Compatible
Raccord bus HCP	Intégré	Intégré
Cycles par jour / heure	25 / 10	50 / 10
Force de traction et de poussée	650 N	750 N
Effort de pointe	800 N	1 000 N
Vitesse d'ouverture max.	25 cm/s[1)]	28 cm/s[1)]
Eclairage	20 LED	30 LED à fonction de signalisation
Largeur de porte max.	5500 mm	6000 mm
Surface de porte max.	13,75 m²	15 m²

BAS.T CERTIFIED QUALITY

TÜV NORD Baumuster geprüft

ift ZERTIFIZIERT

[1)] Pour la porte de garage sectionnelle
[2)] Par rapport à une ProMatic 3
[3)] Capteur climatique en option ou application BlueSecur Hörmann requis(e)

Exclusivité Hörmann

Brevet européen

Hörmann BlueSecur

Commande par smartphone grâce à l'appli BlueSecur Hörmann

Caractéristiques particulières

Ouverture ultra-rapide
Avec une vitesse d'ouverture jusqu'à 75 % plus rapide[2] et jusqu'à 28 cm/s[1], vous accédez plus rapidement à votre garage.

Commande intelligente par application
Le récepteur Bluetooth de série vous permet de commander la motorisation via l'application BlueSecur Hörmann sur votre smartphone (voir pages 36 – 37).

Interrogation de la position de la porte en toute simplicité
L'émetteur HS 5 BS ou le bouton-poussoir FIT 5 disponible en option vous permet de vérifier à tout moment si votre porte de garage est fermée.

Aération confortable du garage
La position d'aération[3] vous permet d'aérer automatiquement votre garage sans ouvrir entièrement la porte.

Eclairage LED commutable
La lampe de motorisation avec 20 LED (SupraMatic E) ou 30 LED (SupraMatic P) permet un éclairage efficace et 3 à 5 fois[2] plus clair de votre garage.

Programmation facilitée
Les accessoires raccordés sont reconnus automatiquement et les fonctions de motorisation se configurent très facilement par la saisie d'un nombre à deux chiffres.

Mise en réseau intelligente
Les passerelles en option des systèmes Smart Home peuvent être facilement connectées par le biais de l'interface HCP (voir page 35).

Faible consommation électrique
En mode veille, la motorisation consomme moins de 1 W, ce qui est à la fois écologique mais aussi économique.

ProMatic 4

Motorisations de porte de garage

UNE QUALITE SUPERIEURE A UN PRIX ATTRACTIF. L'émetteur ou le bouton-poussoir sans fil vous permet d'ouvrir votre porte de garage rapidement et facilement. Tout cela sans que vous n'ayez à renoncer au confort avec notamment la fonction d'aération et l'éclairage uniforme. Même pour les garages sans raccordement secteur, vous pouvez profiter du confort d'une motorisation automatique grâce à l'exécution ProMatic Accu.

BiSecur

Emetteur HSE 4 BS
à 4 touches de série, surface structurée noire avec capuchons synthétiques, illustration en taille réelle

Motorisations de porte de garage	ProMatic 4	ProMatic 4 Accu
Récepteur Bluetooth	En option (HET-BLE)	En option (HET-BLE)
Hörmann homee	Compatible	Compatible
Raccord bus HCP	Intégré	Intégré
Cycles par jour / heure	25 / 10	5 / 2
Force de traction et de poussée	600 N	500 N
Effort de pointe	750 N	600 N
Vitesse d'ouverture max.	20 cm/s[1)]	16 cm/s[1)]
Eclairage	10 LED	10 LED
Largeur de porte max.	5000 mm	4000 mm
Surface de porte max.	11,25 m²	9 m²

BAS.T CERTIFIED QUALITY

TÜV NORD Baumuster geprüft

ift ZERTIFIZIERT

[1)] Pour la porte de garage sectionnelle
[2)] Par rapport à une ProMatic série 3
[3)] Capteur climatique en option ou application BlueSecur Hörmann requis(e)

Caractéristiques particulières

Ouverture de porte rapide
Avec une vitesse d'ouverture jusqu'à 40 % plus rapide[2] et jusqu'à 20 cm/s[1], vous accédez plus rapidement à votre garage.

Interrogation de la position de la porte en toute simplicité
L'émetteur HS 5 BS ou le bouton-poussoir FIT 5 disponible en option vous permet de vérifier à tout moment si votre porte de garage est fermée.

Aération confortable du garage
La position d'aération[3] vous permet d'aérer automatiquement votre garage sans ouvrir entièrement la porte.

Eclairage LED commutable
La lampe de motorisation avec 10 LED permet un éclairage efficace et jusqu'à 2 fois[2] plus clair de votre garage.

Mise en réseau intelligente
Les passerelles en option des systèmes Smart Home peuvent être facilement connectées par le biais de l'interface HCP (voir page 35).

Faible consommation électrique
En mode veille, la motorisation consomme moins de 1 W, ce qui est à la fois écologique mais aussi économique.

ProMatic 4 Accu pour garages sans raccordement secteur
Si votre garage ne dispose d'aucun raccordement secteur, la motorisation ProMatic 4 Accu est la solution idéale. Selon la fréquence des cycles de porte quotidiens, vous pouvez ainsi utiliser votre motorisation pendant plusieurs semaines. Lorsque la batterie est déchargée, rechargez-la tout simplement sur une prise secteur courante, pendant la nuit par exemple. Un confort sans pareil : le module solaire en option permet de recharger la batterie de manière autonome (voir page 43).

Rail de motorisation

Motorisations de porte de garage

Exclusivité Hörmann

Verrouillage mécanique du rail de motorisation

Sécurité antirelevage de série

Lorsque la porte de garage est fermée, la sécurité antirelevage 1 s'enclenche automatiquement dans la butée du rail de guidage. La porte est alors verrouillée et protégée contre toute effraction au pied-de-biche. Cette opération s'effectue de façon totalement mécanique et fonctionne par conséquent sans alimentation électrique !

Visionnez également notre film sur YouTube ou sur www.hormann.be/be-fr/mediacenter

Rail de guidage ultra plat

Avec un rail de guidage de seulement 30 mm de hauteur 2, les motorisations s'adaptent à toutes les portes de garage courantes et peuvent donc être post-équipées sans problème.

Débrayage de secours intérieur

Ce système permet une ouverture confortable de votre porte de garage depuis l'intérieur en cas de panne de courant 3.

Entraîneur de porte universel

L'entraîneur de porte universel 4 convient pour toutes les portes sectionnelles et basculantes du marché.

Courroie dentée sans entretien

Cette courroie dentée en Kevlar renforcé de fibres d'aramide 5 est particulièrement résistante et silencieuse. N'exigeant aucun graissage ni aucune lubrification, elle représente un certain avantage par rapport aux motorisations à chaîne ou à vérin.

Tension de courroie automatique

Un mécanisme à ressort robuste 6 tend la courroie dentée automatiquement et assure ainsi un fonctionnement silencieux tout au long du trajet de porte.

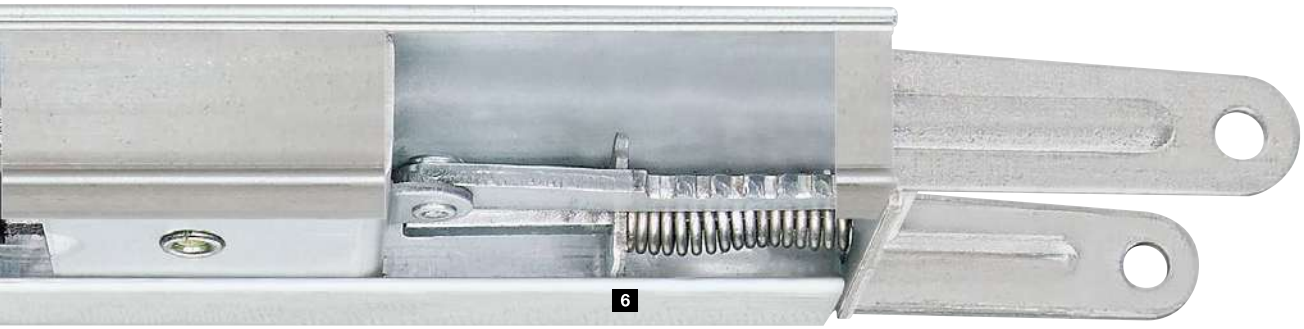

Unité compacte
Chez Hörmann, la porte, la motorisation et le rail forment une unité compacte solidaire. Toute unité de commande supplémentaire ainsi que tout câble de raccordement gênant deviennent superflus.

Installation simple
Facile et rapide, le montage des motorisations Hörmann est assuré par votre partenaire Hörmann. Les suspentes variables permettent une fixation flexible du rail de guidage : soit au plafond, soit directement sur le profilé de raccordement renforcé des portes sectionnelles Hörmann (jusqu'à une largeur de porte de 3 000 mm). Un avantage supplémentaire : une suspente unique suffit, même pour les rails longs.

Montage centré
Le montage centré du rail de motorisation sur le tablier de porte permet une répartition uniforme des forces de traction sur la porte. Cette solution prévient ainsi le gauchissement et l'usure typiques des motorisations installées sur un côté.

Montage facilité
Pour les portes sectionnelles Hörmann n'excédant pas 3 000 mm de largeur, le rail de motorisation peut être facilement monté sur le profilé de raccordement de la porte.

Ferrure spéciale pour portes de garage battantes
Très facile à monter, cette ferrure disponible en option simplifie également toute installation ultérieure.

RotaMatic

Motorisations de portail battant

MINCE ET ELEGANTE. Avec son design moderne et compact, la motorisation de portail battant RotaMatic s'harmonise parfaitement à l'esthétique de votre portail battant. Son fonctionnement et sa sécurité sont également exemplaires. Même sans raccord direct à un réseau électrique, vous pouvez profiter du confort d'une motorisation grâce à l'exécution RotaMatic Accu solaire.

BiSecur

Emetteur HSE 4 BS
à 4 touches de série, surface structurée noire avec capuchons synthétiques, illustration en taille réelle

Motorisations de portail battant	RotaMatic	RotaMatic P	RotaMatic PL	RotaMatic Accu solaire
Récepteur Bluetooth	En option (HET-BLE)	En option (HET-BLE)	En option (HET-BLE)	En option (HET-BLE)
Hörmann homee	Compatible	Compatible	Compatible	Compatible
Interface HCP	Intégrée	Intégrée	Intégrée	Intégrée
Cycles par jour / heure	20 / 5	40 / 10	40 / 10	5 / 2
Vitesses du vérin max.	Env. 25 mm/s	Env. 25 mm/s	Env. 25 mm/s	Env. 15 mm/s
Force de traction et de poussée max.	2 200 N	2 700 N	2 700 N	1 100 N
Largeur de vantail min. – max.	1 000 – 2 500 mm	1 000 – 2 500 mm	1 500 – 4 000 mm	1 000 – 2 500 mm
Hauteur de battant max.	2000 mm	2000 mm	2000 mm	2000 mm
Poids max.	220 kg	400 kg	400 kg	120 kg

Caractéristiques particulières

Mouvement de porte sans à-coups
Les vitesses réglables ainsi que les démarrages et arrêts progressifs garantissent un mouvement de porte sans à-coups et un maximum de confort, même pour les portes grand format.

Passage piétons pratique
Pour les portails à 2 battants, il est également possible de n'ouvrir qu'un seul battant de façon totale ou partielle, afin de permettre le passage des personnes.

Interrogation de la position de la porte en toute simplicité
L'émetteur HS 5 BS ou le bouton-poussoir FIT 5 disponibles en option vous permettent de contrôler à tout moment si votre portail est ouvert ou fermé.

Mise en réseau intelligente
Les passerelles en option des systèmes Smart Home peuvent être facilement connectées par le biais de l'interface HCP (voir page 35).

Faible consommation électrique
En mode veille, la motorisation consomme moins de 1 W, ce qui est à la fois écologique mais aussi économique.

Ouverture vers l'intérieur ou vers l'extérieur
En fonction de la situation de montage, la motorisation peut ouvrir votre porte vers l'intérieur ou vers l'extérieur. Vous trouverez plus d'informations à la page 47.

RotaMatic Accu solaire pour les entrées sans raccordement secteur
Si aucun raccordement secteur n'est disponible à proximité de votre portail, la puissante motorisation RotaMatic Accu solaire constitue la solution idéale. Sa puissante batterie (environ 30 jours d'autonomie à raison de 5 cycles par jour et une température de +20 °C) est logée en toute sécurité dans un boîtier séparé. La recharge s'effectue par le module solaire de série.

VersaMatic

Motorisations de portail battant

SOLUTION FLEXIBLE POUR SITUATIONS DE MONTAGE SPECIFIQUES.

La motorisation de portail battant VersaMatic est la solution idéale pour les situations de montage inhabituelles. Elle convient notamment au montage sur d'épais piliers. De même, plusieurs positions de montage sont possibles pour une adaptation optimale à chaque situation. En outre, aucune commande séparée ne doit être montée, économisant ainsi de l'espace et du temps.

BiSecur

Emetteur HSE 4 BS
à 4 touches de série, surface structurée noire avec capuchons synthétiques, illustration en taille réelle

Motorisations de portail battant	VersaMatic	VersaMatic P	VersaMatic Accu solaire
Récepteur Bluetooth	En option (HET-BLE)	En option (HET-BLE)	En option (HET-BLE)
Hörmann homee	Compatible	Compatible	Compatible
Interface HCP	Intégrée	Intégrée	Intégrée
Cycles par jour / heure	20 / 5	40 / 10	5 / 2
Couple de rotation max.	250 Nm	300 Nm	200 Nm
Vitesses au ralenti max.	Env. 2,6 tr/min	Env. 2,7 tr/min	Env. 1,7 tr/min
Largeur de vantail min. – max.	1 000 – 2 000 mm	1 000 – 3 000 mm	1 000 – 2 000 mm
Hauteur de battant max.	2000 mm	2000 mm	2000 mm
Poids max.	200 kg	300 kg	150 kg

Caractéristiques particulières

Mouvement de porte sans à-coups
Les vitesses réglables ainsi que les démarrages et arrêts progressifs garantissent un mouvement de porte sans à-coups et un maximum de confort, même pour les portes grand format.

Passage piétons pratique
Pour les portails à 2 battants, il est également possible de n'ouvrir qu'un seul battant de façon totale ou partielle, afin de permettre le passage des personnes.

Interrogation de la position de la porte en toute simplicité
L'émetteur HS 5 BS ou le bouton-poussoir FIT 5 disponibles en option vous permettent de contrôler à tout moment si votre portail est ouvert ou fermé.

Mise en réseau intelligente
Les passerelles en option des systèmes Smart Home peuvent être facilement connectées par le biais de l'interface HCP (voir page 35).

Faible consommation électrique
En mode veille, la motorisation consomme moins de 1 W, ce qui est à la fois écologique mais aussi économique.

Ouverture vers l'intérieur ou vers l'extérieur
En fonction de la situation de montage, la motorisation peut ouvrir votre porte vers l'intérieur ou vers l'extérieur. Vous trouverez plus d'informations à la page 47.

VersaMatic Accu solaire pour les entrées sans raccordement secteur
Comme la motorisation elle-même, les possibilités d'alimentation électrique de la VersaMatic sont extrêmement flexibles. Si vous ne disposez d'aucun raccordement électrique à proximité du portail, vous pouvez utiliser la motorisation autonome VersaMatic Accu solaire. Sa puissante batterie (environ 30 jours d'autonomie à raison de 5 cycles par jour et une température de +20 °C) est logée en toute sécurité dans un boîtier séparé. La recharge s'effectue par le module solaire de série.

LineaMatic

Motorisations de portail coulissant

COMPACTE ET FIABLE. Parmi les principaux atouts de la motorisation de portail coulissant LineaMatic figurent son boîtier compact à réglage vertical en zinc moulé sous pression et matière synthétique renforcée de fibre de verre ainsi que son électronique d'entraînement fiable.

BiSecur

Emetteur HSE 4 BS
à 4 touches de série, surface structurée noire avec capuchons synthétiques, illustration en taille réelle

Motorisations de portail coulissant	LineaMatic	LineaMatic P	LineaMatic H (sans système radio)	LineaMatic Accu solaire
Récepteur Bluetooth	En option (HET-BLE)	En option (HET-BLE)	En option (HET-BLE)	En option (HET-BLE)
Hörmann homee	Compatible	Compatible	Compatible*	Compatible
Interface HCP	Intégrée	Intégrée	Intégrée	Intégrée
Cycles par jour / heure	20 / 5	40 / 10	40 / 10	5 / 2
Vitesses de déplacement max.	Env. 22 cm/s	Env. 20 cm/s	Env. 15 cm/s	Env. 15 cm/s
Force de traction et de poussée max.	800 N	1 200 N	1 400 N	800 N
Largeur de vantail min. – max.	800 – 6 000 mm	800 – 8 000 mm	800 – 10 000 mm	800 – 6 000 mm
Hauteur de battant max.	2000 mm	2000 mm	3000 mm	2000 mm
Poids max.	300 kg	500 kg	800 kg	200 kg
Poids autoportant max.	250 kg	400 kg	600 kg	150 kg

* Uniquement en combinaison avec le récepteur radio BiSecur ESE

Caractéristiques particulières

Mouvement de porte sans à-coups
Les vitesses réglables ainsi que les démarrages et arrêts progressifs garantissent un mouvement de porte sans à-coups et un maximum de confort, même pour les portes grand format.

Passage piétons pratique
Il est également possible de n'ouvrir le vantail de porte qu'en partie afin de permettre le passage des piétons.

Interrogation de la position de la porte en toute simplicité
L'émetteur HS 5 BS ou le bouton-poussoir FIT 5 disponibles en option vous permettent de contrôler à tout moment si votre portail est ouvert ou fermé.*

Mise en réseau intelligente
Les passerelles en option des systèmes Smart Home peuvent être facilement connectées par le biais de l'interface HCP (voir page 35).

Faible consommation électrique
En mode veille, la motorisation consomme moins de 1 W, ce qui est à la fois écologique mais aussi économique.

* LineaMatic H uniquement en combinaison avec le récepteur radio BiSecur ESE

LineaMatic Accu solaire pour les entrées sans raccordement secteur
Si votre portail ne dispose d'aucun raccordement secteur, la variante accu solaire est tout indiquée. Sa puissante batterie (environ 30 jours d'autonomie à raison de 5 cycles par jour et une température de +20 °C) est logée en toute sécurité dans un boîtier séparé. La recharge s'effectue par le module solaire de série.

STA 500 FU

Motorisations de portail coulissant

ROBUSTESSE POUR PORTAILS DE GRANDES DIMENSIONS. La motorisation de portail coulissant STA 500 FU a été spécialement conçue pour les portails de grandes dimensions. La commande 560 garantit un mouvement de portail précis et un fonctionnement en douceur grâce à la fonction de démarrages et arrêts progressifs.

Motorisation de portail coulissant	STA 500 FU
Récepteur Bluetooth	En option (HET-BLE)
Cycles par jour / heure	100 / 10
Force de traction et de poussée max.	2 500 N
Largeur de vantail min. – max.	1 000 – 17 000 mm
Hauteur de battant max.	3000 mm
Poids max.	2 500 kg
Poids autoportant max.	1 800 kg

Hörmann BlueControl

Commande 560 avec configuration et réglage intelligents par l'application BlueControl.

1

2

3

4

Joint d'amortissement

Un joint d'amortissement réduit les forces résultant d'une éventuelle collision avec des véhicules ou des personnes, diminuant ainsi le risque d'endommagements et de blessures. Il est disponible en option pour portails battants 1 et portails coulissants 2. Les forces exercées par les motorisations RotaMatic, VersaMatic et LineaMatic avec joint d'amortissement ont été contrôlées et certifiées par un organisme de contrôle reconnu pour de nombreuses dimensions de portail et situations de montage.

3 Verrou électrique

En cas de charge au vent élevée, les portails battants sont soumis à des forces importantes. Un verrou électrique supplémentaire peut ainsi empêcher efficacement toute ouverture intempestive.

4 Feu de signalisation

De jour comme de nuit, un feu signalant le mouvement du portail est une sécurité supplémentaire.

Unité centrale Smart Home

Vue d'ensemble

AUSSI UNIQUE QUE VOUS. Que ce soit par le biais du système radio BiSecur, de Bluetooth ou du système Smart Home, choisissez votre préférence pour une commande personnalisée de vos motorisations, serrures ou autres appareils. La vue d'ensemble présente les technologies qui permettent de réaliser vos souhaits.

1 Motorisations de porte de garage

2 Motorisations de portail

3 Serrures de porte d'entrée

4 Motorisations de porte

5 Récepteurs, prises de courant, commutateurs

6 Eclairage

7 Volets roulants et pare-vues*

8 Caméras de sécurité*

9 Détecteurs de fumée et de mouvement*

10 Contacts de porte et de fenêtre ainsi que systèmes d'alarme*

11 Thermostats de radiateur*

12 Stations météo*

* En fonction du système Smart Home

HÖRMANN HOMEE. Prenez à tout moment le contrôle total de vos portes, portails et autres appareils raccordés. Et ce, **n'importe où et à n'importe quel moment de la journée**, en toute simplicité avec votre smartphone ou tablette. Selon vos souhaits, il est également possible d'étendre **l'unité centrale Smart Home Hörmann homee Brain** à d'autres technologies radio. Vous trouverez plus d'informations à partir de la page 32.

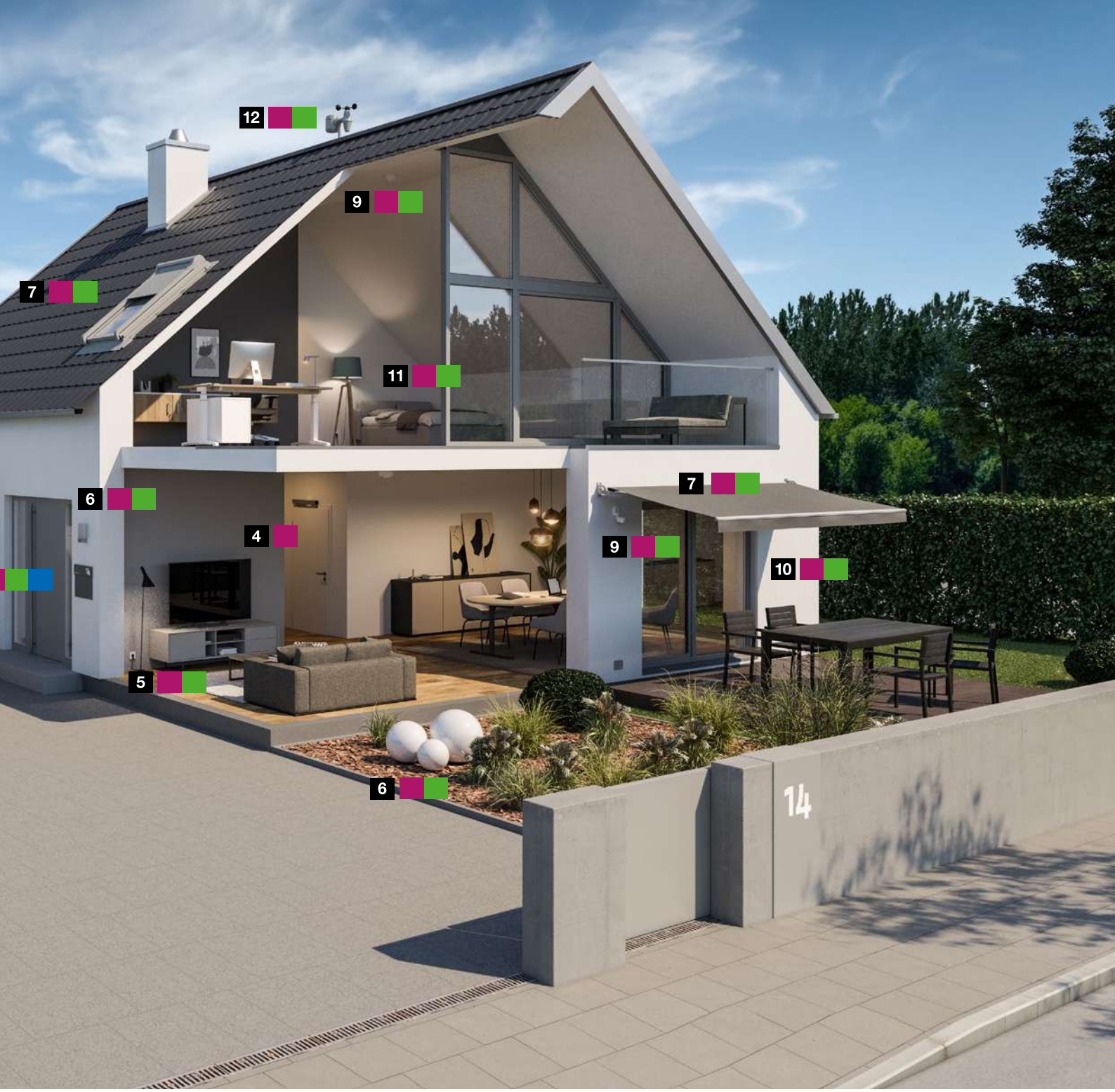

SYSTEMES SMART HOME EXTERNES. Grâce à des modules en option, vous avez la possibilité de mettre en réseau vos motorisations de portail et de porte garage avec des systèmes Smart Home externes via le **bus HCP**. Profitez des nombreuses fonctions de commande, d'économie d'énergie et de sécurité fournies par les systèmes Homematic, DeltaDore, KNX, Loxone, Google Home, Amazon Alexa et Apple Home. Vous trouverez plus d'informations à partir de la page 35.

APPLICATION BLUESECUR HORMANN. Commandez facilement toutes vos portes et portails équipés d'un récepteur Bluetooth **via votre smartphone**. Des clés utilisateur individuelles vous permettent de transférer en toute simplicité les autorisations vers d'autres smartphones. Ainsi, chaque membre de la famille peut à tout moment ouvrir la porte. Vous trouverez plus d'informations à partir de la page 36.

Unité centrale Smart Home

Hörmann homee

COMMANDE AISÉE

Appli gratuite pour smartphone et tablette

Application Web pour PC

Commande vocale avec Amazon Alexa, Google Assistant, Apple Siri

FONCTIONS PRATIQUES

Automatisation par homeegrammes

Commande simple via des groupes d'appareils

Prévisions météo

Fonction horloge / calendrier

Détecteur de présence automatique par géorepérage

INSTALLATION SIMPLE

L'unité centrale Smart Home Hörmann homee Brain est tout simplement intégrée dans votre réseau domestique via une connexion WiFi* à votre routeur.

* Adaptateur LAN disponible en option

Vous trouverez de plus amples informations sur www.hormann.be/be-fr/particuliers/smart-home

COMMANDE RADIO POLYVALENTE

Système radio BiSecur Hörmann de série
Vous trouverez une liste précise des produits Hörmann compatibles dans le tableau de compatibilité sur www.hormann.be/be-fr/mediacenter

Système radio WiFi de série
Compatible avec les systèmes Smart Home : AVM Smart Home, Netatmo, Belkin, Nuki, Homematic, myStrom, WOLF Haustechnik

Motorisations de porte de garage

Motorisations de portail

Sécurité
Systèmes d'alarme et caméras, détecteurs de fumée et de mouvements, contacts de fenêtre et de porte, volets roulants et pare-vues

Motorisations de porte

Serrures de porte d'entrée

Confort
Éclairage, récepteurs radio et interrupteurs

Prise sans fil

Economies d'énergie
Thermostats de chauffage, stations météo, détecteurs de pluie

1

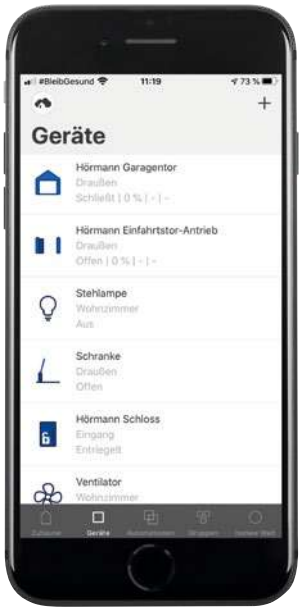

2

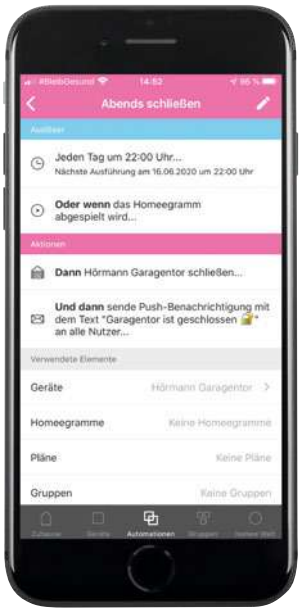

3

4

Claire, simple, individuelle

1 Commande aisée

Toutes les fonctions réalisables par le biais des émetteurs peuvent aussi être exécutées à l'aide de l'application. L'utilisation intuitive du menu et une navigation claire permettent une commande facilitée.

2 Une vue d'ensemble pratique

L'application vous donne accès à tout moment à une vue d'ensemble précise du statut de votre porte de garage et de votre portail, de votre serrure de porte d'entrée et de tous les autres appareils connectés. Des symboles univoques vous indiquent si votre porte de garage ou votre portail est fermé(e) ou ouvert(e) et si votre serrure de porte d'entrée est verrouillée ou non.

3 Configuration de homeegrammes

Combinez simplement plusieurs fonctions dans des homeegrammes pratiques. D'une seule pression, vous pouvez ainsi simultanément ouvrir ou fermer votre porte de garage et votre portail ou commander votre porte d'entrée conjointement à votre éclairage extérieur. Créez des homeegrammes sur mesure pour une utilisation personnalisée de votre appli.

4 Connectivité à l'échelle mondiale

Si besoin, vous avez à tout moment le contrôle total de vos appareils en réseau ; de même, vous pouvez être informé par un message Push* si, par exemple,
la serrure de votre porte d'entrée est déverrouillée par le biais de l'application ou si le détecteur de mouvement détecte une personne.

* En combinaison avec un homeegramme correspondant

Unité centrale Smart Home

Hörmann homee

ELARGISSEZ VOS POSSIBILITES. L'unité centrale Smart Home Hörmann homee Brain dotée de série de BiSecur et connexion WiFi peut être complétée à tout moment par de nouveaux cubes et donc par des systèmes radio supplémentaires. Chaque cube est responsable d'une technologie radio différente et peut « parler » à d'autres appareils.

Visionnez également notre film sur YouTube ou sur www.hormann.be/be-fr/mediacenter

Système radio ZigBee
Grâce au cube ZigBee, vous avez la possibilité de connecter vos appareils d'éclairage intelligents tels que Philips Hue ou IKEA TRÅDFRI.

Système radio EnOcean
Ce système radio est connu pour ses appareils sans pile tels que AFRISO, Eltako ou Hoppe.

Système radio Z-Wave
Grâce à ce cube, connectez tous types d'appareils, de Abus à Zipato en passant par Eurotronic et Fibaro.

Système radio WiFi
Le cube de base pour une maison intelligente, avec connexion de nombreux appareils de Netatmo Homematic, AVM FRITZ, Nuki. Intégré de série au Hörmann homee Brain, ce cube peut être commandé via une application sur smartphone et commande vocale (Alexa, Google Assistant, Apple Siri).

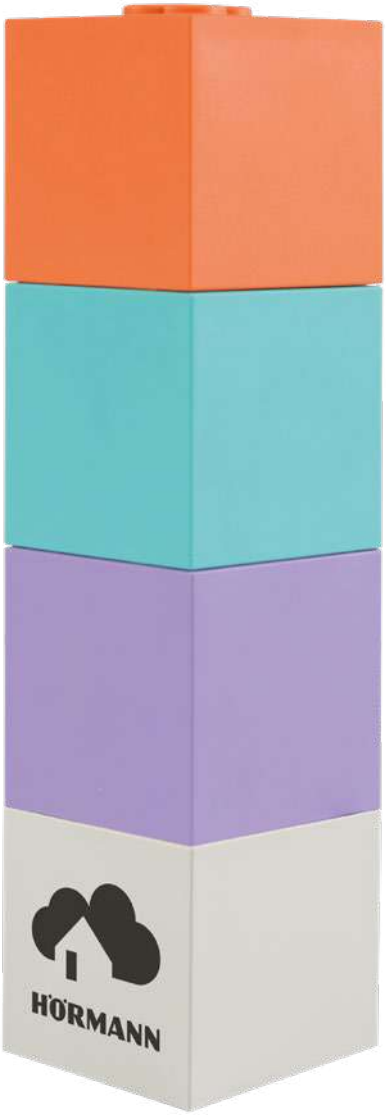

SECURITE
Systèmes d'alarme et caméras, détecteurs de fumée et de mouvement, contacts de fenêtre et de porte, volets roulants et pare-vues

CONFORT
Éclairage, prise sans fil, commutateur

ECONOMIES D'ÉNERGIE
Thermostats de chauffage, stations météo, détecteurs de pluie

homematic IP

Passerelle IP avec connexion radio au système Smart Home

DELTA DORE

Passerelle avec connexion radio au système Smart Home

Adaptateur HAP 1 HCP
Pour le raccordement de passerelles du bus HCP aux motorisations SupraMatic 4 et ProMatic 4

works with Google Home | Works with Apple Home | works with alexa

Passerelle informatique WiFi
Bouton-poussoir intégré (à impulsion, éclairage, position d'aération) et passerelle pour commande vocale et commande de motorisations de porte de garage Hörmann par Apple Home, Amazon Alexa*, Google Home / Google Assistant*, uniquement pour l'intérieur

Passerelle WiFi
Passerelle pour commande vocale et commande de motorisations de portail Hörmann par Apple Home, Amazon Alexa*, Google Home / Google Assistant*, pour l'intérieur et l'extérieur (indice de protection : IPX4)

Google Home is a trademark of Google LLC.
WLAN-Gateway features Apple HomeKit technology for home management.
Amazon, Alexa and all related logos are trademarks of Amazon.com, Inc. or its affiliates.

KNX

Passerelle pour la commande via l'automatisation du bâtiment KNX

LOXONE

Passerelle pour la commande via l'automatisation du bâtiment Loxone (adaptateur HAP 1 HCP non exigé)

* Amazon Skill / Google Action « Porte Hörmann » nécessaire

Unité centrale Smart Home

Application BlueSecur Hörmann

MOTORISATIONS DE PORTE DE GARAGE[1)]

Ouverture de la porte

Fermeture de la porte

Demi-ouverture

Impulsion Porte ouverte / Porte fermée

Aération

Lampe de motorisation

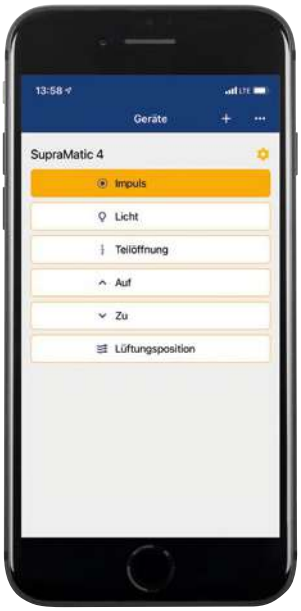

MOTORISATIONS DE PORTAIL[1)]

Ouverture de la porte[2)]

Fermeture de la porte[2)]

Impulsion Porte ouverte / Porte fermée

Passage piétons

SERRURES DE PORTE[1)]

Déverrouillage temporaire de la serrure

Déverrouillage permanent de la serrure

RECEPTEURS[1)]

Mise en marche

Mise hors tension

[1)] Fonctions selon la motorisation, la serrure ou le récepteur utilisé
[2)] Avec platine d'adaptation universelle en option UAP

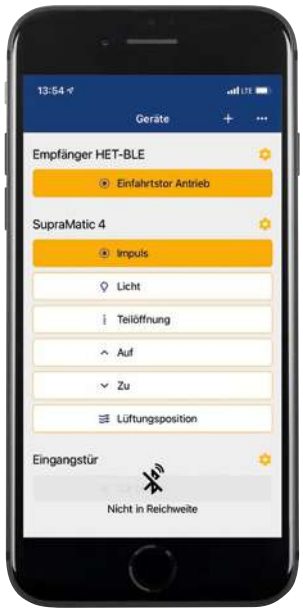

1

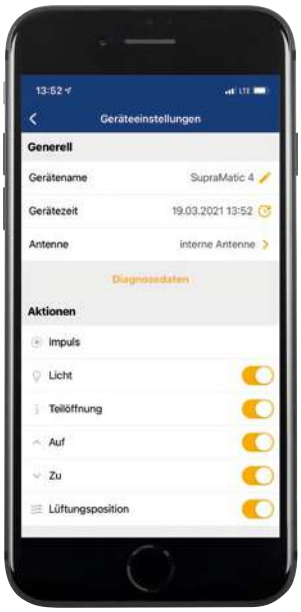

2

3

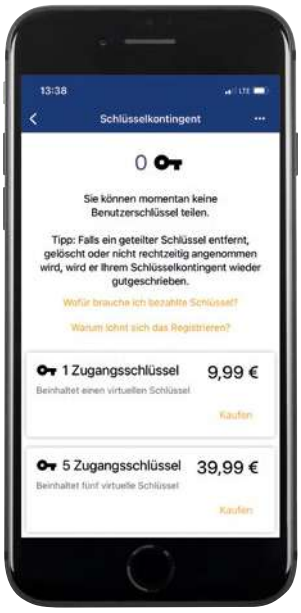

4

Exclusivité Hörmann

Brevet européen

Hörmann BlueSecur

Installation simple

- Téléchargement de l'application BlueSecur Hörmann
- Scan du QR-code de la motorisation ou du récepteur externe
- Transfert automatique des fonctions de commande vers le smartphone
- Réglage individuel par l'utilisateur de la plage de fonctions souhaitée 1

Commande aisée

- Par smartphone (aucun émetteur ou élément de commande nécessaire)
- Définition libre des noms des récepteurs / appareils ainsi que des noms des fonctions de commande 2
- Sélection individualisée des fonctions de commande pour chaque récepteur ou motorisation

Gestion personnalisée des utilisateurs

- Une clé utilisateur gratuite incluse (avec fonction d'administration automatique) 3
- Clés d'utilisateur permanentes supplémentaires pour le transfert vers d'autres smartphones disponibles dans l'AppStore ou sur Google Play 4
- Contingent de clés (1 clé administrateur ou utilisateur)
- Contingent de clés (5 clés utilisateur ou 1 clé administrateur et 4 clés utilisateur)

Accessoires

Emetteurs

BiSecur

HS 5 BS
4 touches de fonction plus touche d'interrogation, surface brillante noire ou blanche

HS 5 BS
4 touches de fonction plus touche d'interrogation, surface structurée noire mate

HS 4 BS
4 touches de fonction, surface structurée noire mate

HS 1 BS
1 touche de fonction, surface structurée noire mate

HSE 1 BS
1 touche de fonction, œillet pour porte-clés inclus, surface structurée noire mate

HSE 4 BS
4 touches de fonction, œillet pour porte-clés inclus, surface structurée noire mate avec capuchons chromés ou synthétiques

HSE 4 BS
4 touches de fonction, œillet pour porte-clés inclus, surface brillante avec capuchons chromés, couleurs (ill. de gauche) : blanc, gris anthracite, Frozen Grey, Classic Grey, Carbon, Silver

HSD 2-C BS
Design chromé brillant, 2 touches de fonction, également utilisable comme porte-clés

HSZ 1 BS / HSZ 2 BS
1 ou 2 touches de fonction, s'insère dans l'allume-cigare

HSI 3 BS
Pour la commande de 3 portes maximum, avec de grandes touches, boîtier antichoc, indice de protection : IP 65

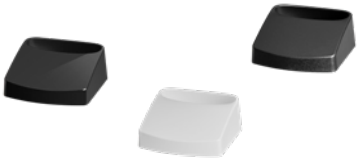

Station d'émetteur
En surface brillante noire ou blanche, surface structurée noire mate, pour HS 5 BS, HS 4 BS, HS 1 BS

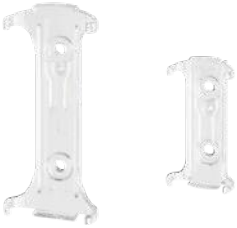

Support d'émetteur
Pour montage mural ou fixation sur le pare-soleil d'un véhicule, transparent, pour HS 5 BS, HS 4 BS, HS 1 BS ainsi que HSE 1 BS et HSE 4 BS

Clavier à code sans fil FCT 3 BS
3 fonctions, avec touches rétroéclairées, montage encastré ou en applique possible, boîtier synthétique en gris clair RAL 7040 (également disponible avec 10 fonctions et clapet, laqué en aluminium blanc RAL 9006)

Clavier à code sans fil FCT 10 BS
10 fonctions, avec touches rétroéclairées et clapet, montage encastré ou en applique possible, boîtier synthétique laqué en aluminium blanc RAL 9006

Lecteur digital sans fil FFL 25 BS
2 fonctions, jusqu'à 25 empreintes digitales, avec clapet, montage encastré ou en applique possible, boîtier synthétique laqué en aluminium blanc RAL 9006

Bouton-poussoir sans fil FIT 1 BS
1 grande touche de fonction pour une commande aisée, boîtier synthétique en blanc pur RAL 9010

Bouton-poussoir sans fil FIT 4 BS
4 touches de fonction, boîtier synthétique en blanc pur RAL 9010

Bouton-poussoir sans fil FIT 5 BS
4 touches de fonction plus touche d'interrogation, boîtier synthétique en blanc pur RAL 9010

Bouton-poussoir sans fil FIT 2-1 BS
2 fonctions, possibilité de raccorder jusqu'à 2 éléments de commande par câble, p. ex. contacteur à clé, boîtier synthétique en blanc pur RAL 9010

Boutons-poussoirs

Emetteur radio encastré 2 fonctions, pour boutons à encastrer, installation centrale dans la maison avec contact visuel à la porte de garage

HSU 2 BS : pour boîtiers de Ø 55 mm, avec raccordement au réseau électrique de la maison
FUS 2 BS : pour boîtiers de Ø 55 mm, pile de 1,5 V incluse

Bouton-poussoir IT 1b-1
Grande touche rétroéclairée pour une ouverture confortable de la porte, boîtier synthétique en blanc pur RAL 9010

Bouton-poussoir IT 3b-1
Grande touche à pourtour éclairé pour l'ouverture de la porte, touche pour la commande de la lampe de motorisation et touche pour la coupure de la commande sans fil, boîtier synthétique en blanc pur RAL 9010

Bouton sans contact sans fil FSR 1 BS
1 fonction, tension de service 230 V
Bouton sans contact HTR 1-230
1 fonction, sortie de relais pour raccordement à un câble de commande, tension de service 230 V
Bouton sans contact HTR 1-24
Fonction identique au HTR 1-230, tension de service 24 V

Accessoires

Boutons-poussoirs extérieurs

Clavier transpondeur TTR 1000-1
1 fonction, pour apprentissage de 1 000 clés, matériel livré : 1 clé et 1 carte (d'autres en supplément sur demande), boîtier en zinc moulé sous pression en aluminium blanc RAL 9006

Clavier à code CTP 3-1
3 fonctions, avec inscription rétroéclairée et surface tactile noire, boîtier en zinc moulé sous pression en aluminium blanc RAL 9006

Clavier à code CTR 1b-1 / 3b-1
1 ou 3 fonctions, boîtier synthétique en gris clair RAL 7040

Unité d'analyse fournie avec TTR 1000-1, CTP 3-1, CTR 1b-1 / 3b-1
Montage à l'intérieur du garage avec connexion par câble au bouton-poussoir

Clavier à code CTV 3-1
3 fonctions, particulièrement robuste, avec pavé numérique en métal, boîtier en zinc moulé sous pression en aluminium blanc RAL 9006 avec cache en acier inoxydable

Lecteur d'empreinte digitale FL 150
2 fonctions, commande par empreinte digitale, jusqu'à 150 empreintes digitales mémorisables, boîtier en zinc moulé sous pression en aluminium blanc RAL 9006 avec cache en acier inoxydable

Contacteurs à clé STUP 50 / STAP 50
Exécution à encastrer ou en applique, incluant 3 clés, boîtier en zinc moulé sous pression en aluminium blanc RAL 9006 avec cache en acier inoxydable (ill. de gauche à droite)

Contacteurs à clé ESU 40 / ESA 40
Exécution à encastrer ou en applique, incluant 3 clés, boîtier en zinc moulé sous pression en gris clair RAL 7040 avec cache en acier inoxydable (ill. de gauche à droite)

Capteurs

Capteur climatique intérieur HKSI
Pour la surveillance de l'humidité de l'air et l'aération automatique du garage, boîtier synthétique en blanc pur RAL 9010

Capteur extérieur HKSA
Pour la mesure de l'humidité de l'air à l'extérieur, boîtier synthétique en blanc pur RAL 9010

Récepteurs radio, platines d'adaptation, relais d'option

Prise sans fil FES 1-1 BS
Pour allumer et éteindre la lumière et d'autres consommateurs, jusqu'à 2 000 W, ainsi que pour commander (impulsion) des motorisations d'autres fabricants, boîtier synthétique en blanc pur RAL 9010, compatible avec Hörmann homee

Récepteur Bluetooth HET-BLE
Pour un fonctionnement via l'application BlueSecur Hörmann, commande par impulsions des motorisations de porte de garage et de portail (séries 1 – 3 et motorisations d'autres fabricants), des gâches électriques de porte d'entrée et des motorisations de porte d'intérieur

Récepteur radio HEU 2 BS
Pour la commande de 2 consommateurs, pour boîtiers à encastrer de Ø 55 mm avec raccordement au réseau électrique domestique, compatible avec Hörmann homee

Récepteur radio HER 1
1, 2 ou 4 canaux pour la commande d'un éclairage extérieur supplémentaire ou d'une porte de garage (autre fabricant) avec les accessoires radio Hörmann, compatible avec Hörmann homee

Récepteur radio ESE
Récepteur radio externe pour étendre la portée

Relais d'option HOR
Pour la commande d'un éclairage de garage ou d'un feu de signalisation

Platine d'adaptation universelle UAP
Pour une extension fonctionnelle, p. ex. sélection de direction (Ouvert / Arrêt / Fermé), commande de la lampe de motorisation et fonction d'ouverture partielle

Cellules photoélectriques

Cellule photoélectrique à 1 faisceau EL 101
En tant que dispositif de sécurité supplémentaire pour toutes les motorisations de porte de garage, raccordement via câble (à la motorisation)

Cellule photoélectrique à 1 faisceau EL 301
En tant que dispositif de sécurité supplémentaire pour toutes les motorisations de porte de garage et de portail, raccordement via câble (à la motorisation), largeur de porte max. de 6 à 8 m

Cellule photoélectrique à 1 faisceau EL 71-B
Comme dispositif de sécurité supplémentaire pour les motorisations de portail RotaMatic, VersaMatic et LineaMatic, alimentation en tension via accumulateur ou câble, largeur de portail max. 20 m (10 m en cas de fonctionnement par accumulateur)

Accessoires

Alimentation de secours, débrayage de secours

Batterie de secours HNA pour motorisations de porte de garage
Avec cette alimentation de secours, vous remédiez aux temps d'arrêt dus aux pannes d'alimentation secteur et disposez de 18 heures d'autonomie et de 5 cycles de porte maximum. En fonctionnement normal, la batterie de secours se recharge automatiquement. Elle peut être montée sur toutes les motorisations de porte de garage Hörmann actuelles.

Batterie de secours HNA Outdoor pour motorisations de portail
Les motorisations de portail battant RotaMatic et VersaMatic ainsi que les motorisations de portail coulissant LineaMatic peuvent également être équipées d'une alimentation de secours en cas de panne de courant. Elle peut être fixée de manière universelle au mur ou au sol.

Débrayage de secours pour portes sectionnelles et basculantes à poignée
Pour les portes sectionnelles et basculantes avec poignée, vous pouvez actionner le débrayage de secours par la poignée. Dans ce cas, la porte est déverrouillée de l'intérieur par un câble sous gaine. La poignée de débrayage de secours avec serrure peut être intégrée dans l'installation de fermeture identique de la maison (illustration montrant la poignée de porte sur une porte de garage sectionnelle).

Débrayage de secours pour portes sectionnelles sans poignée
La serrure de débrayage de secours avec cylindre rond discret (ne s'intègre pas dans l'installation de fermeture identique de la maison) déverrouille votre porte de garage, si bien que vous pouvez l'ouvrir sans aucun problème en cas d'urgence.

Module solaire

Module solaire pour motorisation de porte de garage ProMatic 4 Accu
Solaire d'environ 40 jours* ; poids 8,8 kg ; dimensions 330 × 220 × 115 mm

Capot de protection

Capot de protection contre les gouttes de pluie pour motorisations de porte de garage SupraMatic et ProMatic
Pour la protection de la motorisation contre l'infiltration de gouttes d'eau, p. ex. en cas de montage sous un abri auto, indice de protection de la motorisation en combinaison avec le capot de protection contre les gouttes d'eau : IP X1

* Pour une moyenne de 5 cycles de porte par jour et une température ambiante de +20 °C

Barre d’éclairage à LED pour portes
Lumière blanche neutre, système enfichable raccourcissable, montage au linteau (ill.) ou à l’arête inférieure du tablier de porte

Blocs lumineux à LED
Lumière blanche chaude ou neutre, cache design en aluminium disponible en option
(ill. de gauche à droite)

Colonne lumineuse SLS-K
Avec bloc lumineux à LED
hauteur 550 mm
SLS-L
Avec bloc lumineux
à LED et cache-lumière design
hauteur 1 080 mm
(ill. de gauche à droite)

Colonne de sécurité STL
Version de base avec logement pour une cellule photoélectrique, hauteur 550 mm
Exécution pour deux cellules photoélectriques en option
Exécution pour une cellule photoélectrique en option
et un bloc lumineux à LED
(ill. de gauche à droite)

Données techniques

Motorisations de porte de garage SupraMatic et ProMatic

		BiSecur SupraMatic 4 E	BiSecur SupraMatic 4 P	BiSecur ProMatic 4	BiSecur ProMatic 4 Accu
Cycles (Ouvert / Fermé)	Par jour / heure	25 / 10	50 / 10	25 / 10	5 / 2
Convient	Portes à portillon incorporé / en bois	● / ●	● / ●	● / ●	● / ●
	Largeur de porte max.	5500 mm	6000 mm	5000 mm	4000 mm
	Surface de tablier max.	13,75 m²	15,00 m²	11,25 m²	9 m²
Données techniques de la motorisation	Motoréducteur à courant continu 24 V	●	●	●	●
	Connexion secteur	Tension alternative 230 – 240 V			Voir données techniques
	Puissance absorbée	0,2 kW	0,2 kW	0,2 kW	
	Force de traction et de poussée	650 N	750 N	600 N	500 N
	Effort de pointe	800 N	1 000 N	750 N	600 N
	Vitesse d'ouverture max.	25 cm/s[1]	28 cm/s[1]	20 cm/s[1]	16 cm/s
	Consommation en veille	< 1 W	< 1 W	< 1 W	< 0,2 W
	Boîtier	Acier inoxydable et matière synthétique, plaque support en acier galvanisé		Matière synthétique, plaque support en acier galvanisé	
	Plage de températures	De –20 °C à +60 °C			De –15 °C à +45 °C
	Indice de protection	Uniquement pour zones sèches			
Electronique de commande	Affichage	Double affichage à 7 segments		LED	
	Commande et programmation	Elément de commande avec touches		Dans le capot de motorisation	
	Commande séquentielle à impulsion	●	●	●	●
	Limiteur d'effort réglable	●	●	●	●
	Démarrage et arrêt progressifs réglables	●	●	–	–
	Ménagement de la courroie réglable	●	●	●	●
	Lampe de motorisation, ouverture partielle et position d'aération réglables	●	●	●	●
	Fermeture automatique réglable	5 – 300 s	5 – 300 s	30 – 180 s	30 – 180 s
	Fermeture automatique et ouverture partielle réglables	De 5 s à 240 min	De 5 s à 240 min	–	–
	Lampe de motorisation réglable / préréglée	30 – 600 s / 60 s	30 – 600 s / 60 s	– / 120 s	– / 120 s
	Fonction d'ouverture rapide	●	●	●	●
Equipement	Emetteur (868 MHz)	HSE 4 BS (surface structurée noire avec capuchons chromés)		HSE 4 BS (surface structurée noire avec capuchons synthétiques)	
	Récepteur intégré (868 MHz)	Récepteur 5 canaux bidirectionnel BS			
	Récepteur Bluetooth	●	●	○[2]	○[2]
	Eclairage à LED / LED à fonction de signalisation	20 LED / –	30 LED / ●	10 LED / –	10 LED / –
	Raccordement pour cellule photoélectrique / sécurité de contact	● / ●	● / ●	● / ●	● / ●
	Raccordement d'éléments de commande externes	●	●	●	●
	Raccordement pour batterie de secours	●	●	●	●
	Déverrouillage rapide, à actionner de l'intérieur	●	●	●	●
	Câble de raccordement avec fiche Euro	●	●	●	●
	Sécurité antirelevage pour sécurité anti-effraction	●	●	●	●
	Ferrure universelle pour portes basculantes et sectionnelles	●	●	●	●

[1] Pour la porte de garage sectionnelle
[2] En combinaison avec un récepteur HET-BLE

● = Standard
○ = En option

Dimensions en mm

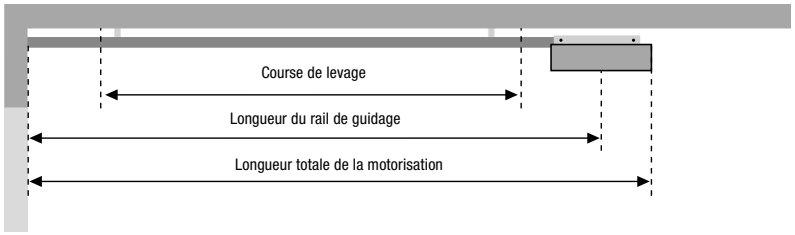

Type de rail	Longueur totale	Longueur du rail de guidage	Course de levage
K Rail court	3200	2975	2475
M Rail moyen	3450	3225	2725
L Rail long	4125	3900	3400

Domaine d'application des rails pour portes de garage Hörmann			Hauteur
K	Portes basculantes Berry Portes de garage sectionnelles avec ferrure N Portes de garage sectionnelles avec ferrure Z, L ou H		Jusqu'à 2 500 Jusqu'à 2 250 Jusqu'à 2 125
M	Portes basculantes Berry Portes de garage sectionnelles avec ferrure N Portes de garage sectionnelles avec ferrure Z, L ou H		Jusqu'à 2 750 Jusqu'à 2 500 Jusqu'à 2 375
L	Portes de garage sectionnelles avec ferrure N, Z, L ou H		Jusqu'à 3 000

Pour les portes d'autres marques, tenez compte de la course de levage !

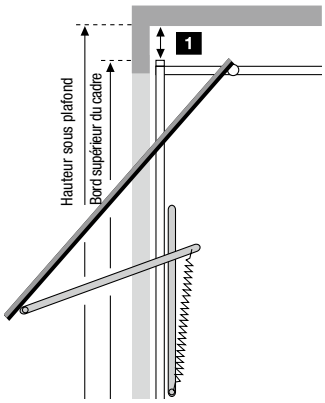

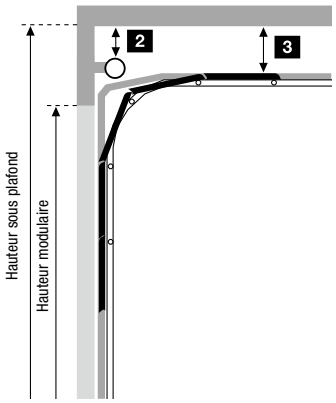

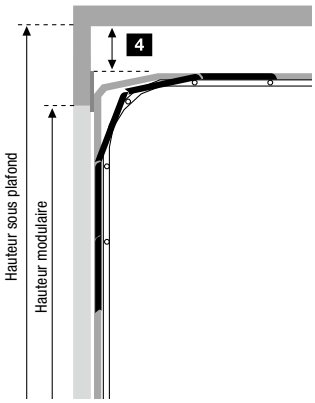

Espace libre nécessaire

1 Portes basculantes Berry	
N80	0
N80, motifs 905 et 941 ou avec panneau bois	15
DF98, DF95, DF80	65

2 Portes de garage sectionnelles avec technique à ressorts de torsion	
Avec ferrure N Hauteur sous plafond = hauteur modulaire + 210	0
Avec ferrure H	0

4 Portes de garage sectionnelles avec technique à ressorts de traction	
Avec ferrure Z Hauteur sous plafond = hauteur modulaire + 115	15

3 Portes de garage sectionnelles avec technique à ressorts de torsion	
Avec ferrure L Hauteur sous plafond = hauteur modulaire + 115	15

Portes d'autres fabricants	
Entre le point le plus haut lors du mouvement de porte et le plafond	30

A noter :
Pour les portes à double paroi orientées vers le soleil, les motorisations doivent être installées 40 mm plus haut en raison d'une éventuelle déformation des panneaux.
Toutes les dimensions correspondent à des dimensions minimales en mm.

Données techniques

Motorisations de portail battant RotaMatic

		BiSecur RotaMatic	BiSecur RotaMatic P	BiSecur RotaMatic PL	BiSecur RotaMatic Accu solaire
Cycles (Ouvert / Fermé)	Par jour / heure	20 / 5	40 / 10	40 / 10	5 / 2
Convient	Hauteur de portail max.	2000 mm	2000 mm	2000 mm	2000 mm
	Largeur de battant min. – max.	1 000 – 2 500 mm	1 000 – 2 500 mm	1 500 – 4 000 mm	1 000 – 2 500 mm
	Poids de battant max.	220 kg	400 kg	400 kg	120 kg
Données techniques de la motorisation	Moteur	Motoréducteur à courant continu 24 V			
	Connexion secteur	Tension alternative 230 – 240 V, 50 Hz			Batterie de remplacement WA24 / Module solaire
	Vitesses du vérin max.	Env. 25 mm/s	Env. 25 mm/s	Env. 25 mm/s	Env. 15 mm/s
	Force nominale	440 N	540 N	540 N	220 N
	Force de traction et de poussée max.	2 200 N	2 700 N	2 700 N	1 100 N
	Consommation en veille	< 1 W	< 1 W	< 1 W	< 0,4 W
	Boîtier	Aluminium / Synthétique résistant aux intempéries	Aluminium / Zinc moulé sous pression / Synthétique résistant aux intempéries		Aluminium / Synthétique résistant aux intempéries
	Plage de températures	De –20 °C à +60 °C			De –15 °C à +45 °C
	Indice de protection	IP 44	IP 44	IP 44	IP 44
Electronique de commande	Indice de protection (boîtier de commande séparé)	IP 65	IP 65	IP 65	IP 65
	Commande séquentielle à impulsion	●	●	●	●
	Limiteur d'effort	●	●	●	●
	Démarrage et arrêt progressifs	●	●	●	●
	Fermeture automatique réglable	●	●	●	●
	Nombre de dispositifs de sécurité raccordables	3	3	3	3
Position finale	Fermé	Réglable par interrupteur de fin de course intégré ou butée de fin de course			
	Ouvert	Programmable (c'est-à-dire qu'aucune butée de fin de course n'est nécessaire !)			
Equipement	Emetteur (868 MHz)	HSE 4 BS (surface structurée noire avec capuchons synthétiques)			
	Récepteur intégré (868 MHz)	Récepteur 5 canaux bidirectionnel			
	Interrogation de la position de la porte	●			
	Récepteur Bluetooth	○*			
Raccordement électrique	Câble d'alimentation secteur	230 V, NYY 3 × 1,5 mm² (sur site, longueur max. 30 m)			
	Câble moteur	NYY 5 × 1,5 mm² (sur site)			
	Câble de commande supplémentaire	Tous les câbles à la terre NYY, p. ex. 5 × 1,5 mm² (sur site, longueur max. 30 m)			
	Câble d'alimentation du verrou électrique	NYY 3 × 1,5 mm² (sur site, longueur max. 30 m) à la terre H07RN-F 2 × 1 mm² au tablier de porte			

Les câbles doivent être posés séparément !

* En combinaison avec un récepteur HET-BLE

● = Standard
○ = En option

Dimensions en mm

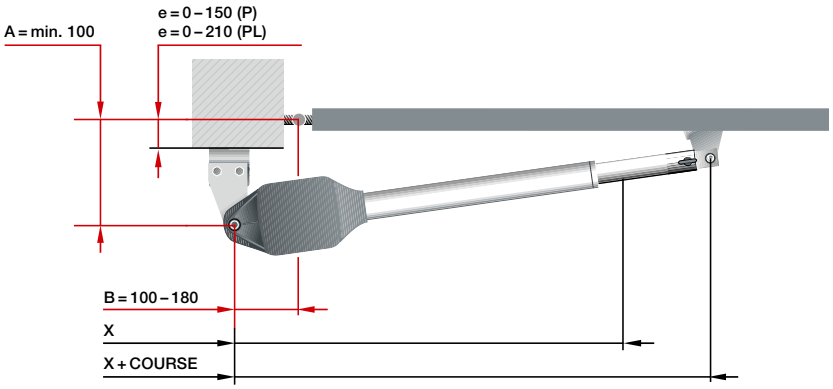

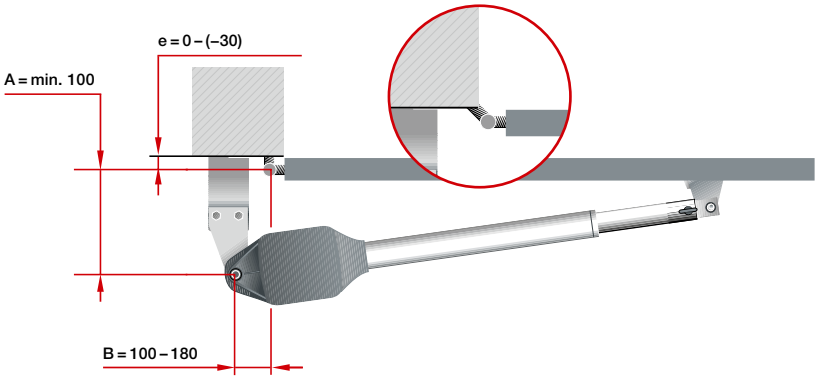

RotaMatic

Dimensions	x	x + course
RotaMatic / RotaMatic P	720	1120
RotaMatic PL	820	1320

e = distance entre le point de rotation du portail et la plaque de montage

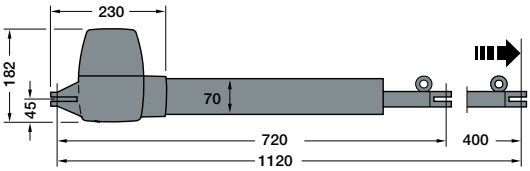

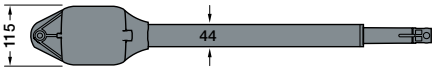

Situation de montage
Porte ouvrant vers l'extérieur

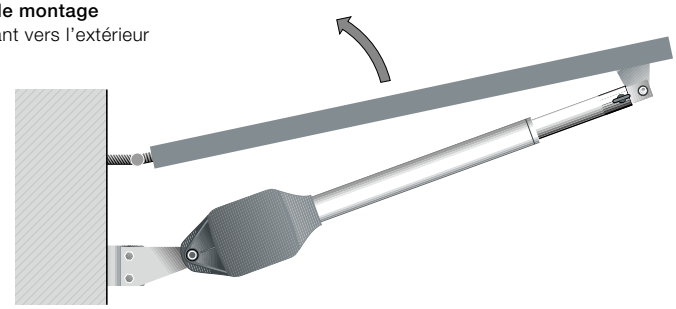

Pour les partenaires Hörmann
Avec son programme de simulation pour motorisations de portail battant, Hörmann vous assiste lors de la conception et du montage de votre motorisation. Vous trouverez le programme sur https://dpp.hoermann.com

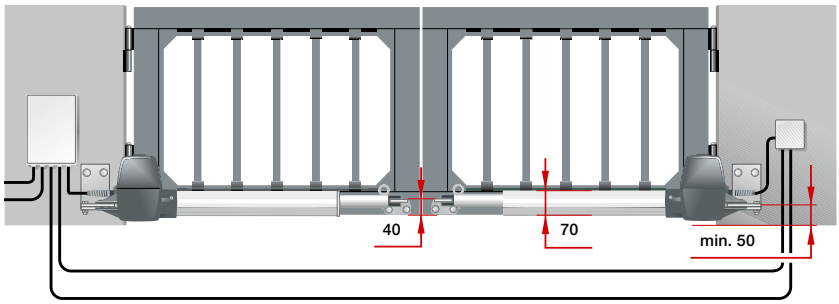

Dimensions en mm

A noter :
Pour garantir un trajet de portail optimal, la différence entre les dimensions A et B ne doit pas excéder 40 mm. Toutes les représentations et indications correspondent à une ferrure standard. D'autres équipement sont possibles.

Données techniques

Motorisations de portail battant VersaMatic

		BiSecur VersaMatic	BiSecur VersaMatic P	BiSecur VersaMatic Accu solaire
Cycles (Ouvert / Fermé)	Par jour / heure	20 / 5	40 / 10	5 / 2
Convient	Hauteur de portail max.	2000 mm	2000 mm	2000 mm
	Largeur de battant min. – max.	1 000 – 2 000 mm	1 000 – 3 000 mm	1 000 – 2 000 mm
	Poids de battant max.	200 kg	300 kg	120 kg
Données techniques de la motorisation	Moteur	Motoréducteur à courant continu 24 V		
	Connexion secteur	Tension alternative 230 – 240 V, 50 Hz		Batterie de remplacement WA24 / Module solaire
	Couple de rotation nominal	50 Nm	60 Nm	50 Nm
	Couple de rotation max.	250 Nm	300 Nm	250 Nm
	Ralenti max.	Env. 2,6 tr/min	Env. 2,7 tr/min	Env. 1,7 tr/min
	Consommation en veille	< 1 W	< 1 W	< 0,4 W
	Boîtier	Aluminium / Zinc moulé sous pression / PVC renforcé de fibre de verre et résistant aux intempéries		
	Plage de températures	De –20 °C à +60 °C		De –15 °C à +45 °C
	Indice de protection	IP 44	IP 44	IP 44
Electronique de commande	Indice de protection (boîtier de commande séparé)	IP 65	IP 65	IP 65
	Commande séquentielle à impulsion	●	●	●
	Limiteur d'effort	●	●	●
	Démarrage et arrêt progressifs	●	●	●
	Fermeture automatique réglable	●	●	●
	Nombre de dispositifs de sécurité raccordables	3	3	3
Position finale	Fermé	Réglable par butée de fin de course intégrée ou butée de fin de course fournie par l'utilisateur		
	Ouvert	Réglable par butée finale intégrée ou programmable (donc aucune butée de fin de course fournie par l'utilisateur nécessaire !)		
Equipement	Emetteur (868 MHz)	HSE 4 BS (surface structurée noire avec capuchons synthétiques)		
	Récepteur intégré (868 MHz)	Récepteur 5 canaux bidirectionnel		
	Interrogation de la position de la porte	●		
	Récepteur Bluetooth	○*		
Raccordement électrique	Câble d'alimentation secteur	230 V, NYY 3 × 1,5 mm² (sur site, longueur max. 30 m)		
	Câble moteur	NYY 5 × 1,5 mm² (sur site)		
	Câble de commande supplémentaire	Tous les câbles à la terre NYY, p. ex. 5 × 1,5 mm² (sur site, longueur max. 30 m)		
	Câble d'alimentation du verrou électrique	NYY 3 × 1,5 mm² (sur site, longueur max. 30 m) à la terre H07RN-F 2 × 1 mm² au tablier de porte		

Les câbles doivent être posés séparément !

* En combinaison avec un récepteur HET-BLE

● = Standard
○ = En option

Dimensions en mm

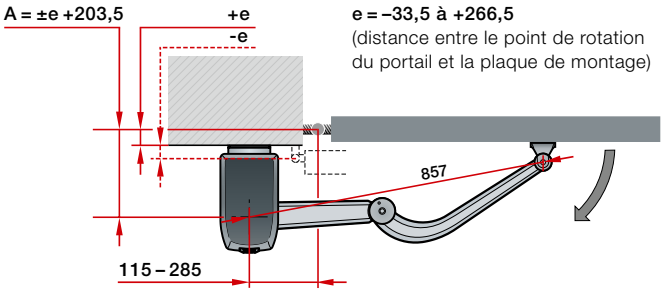

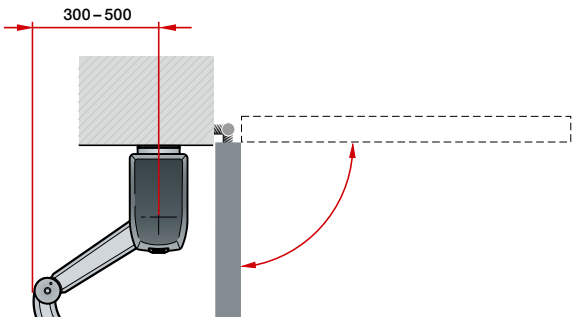

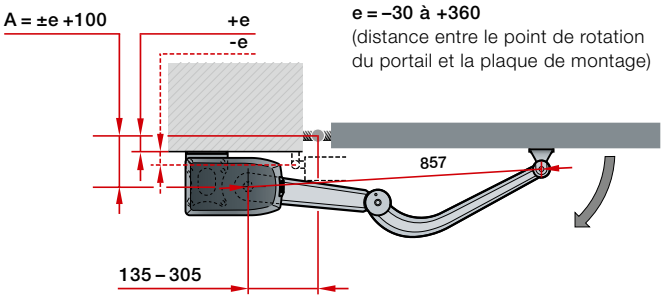

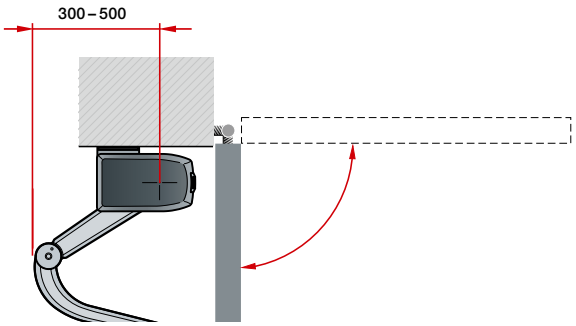

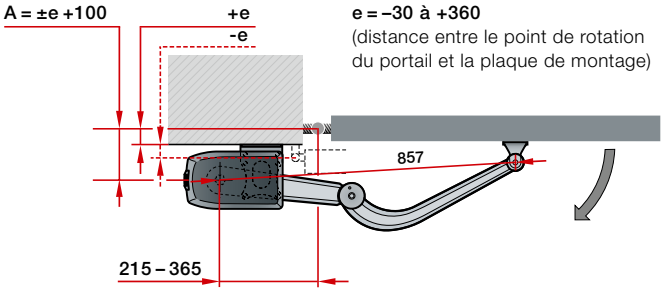

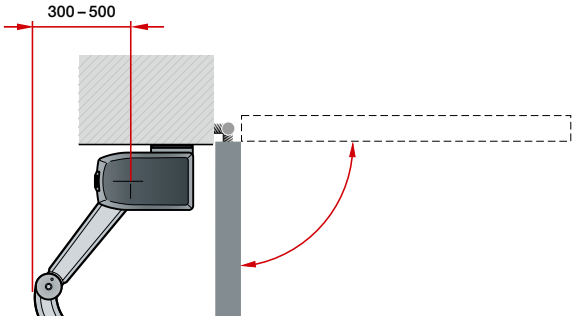

Situation de montage
Porte ouvrant vers l'extérieur

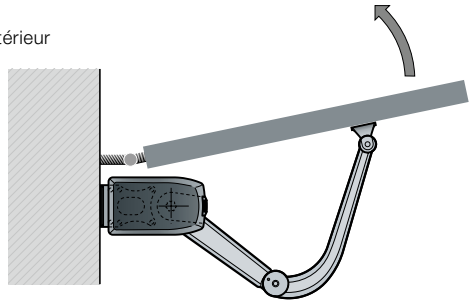

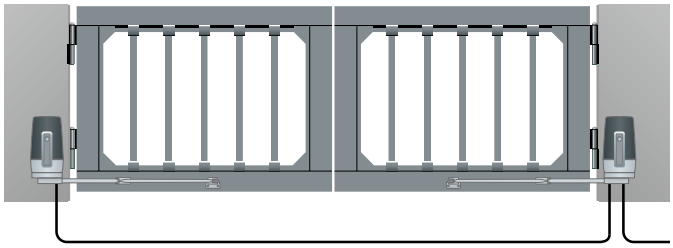

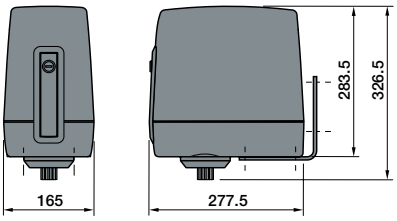

A noter :
Toutes les représentations et indications correspondent à une ferrure standard. D'autres équipement sont possibles.

Dimensions en mm

Données techniques

Motorisations de portail coulissant LineaMatic, STA 500 FU

		BiSecur LineaMatic	BiSecur LineaMatic P	LineaMatic H	BiSecur LineaMatic Accu solaire	STA 500 FU
Cycles (Ouvert / Fermé)	Par jour / heure	20 / 5	40 / 10	40 / 10	5 / 2	100 / 10
Convient	Hauteur de portail max.	2000 mm	2000 mm	3000 mm	2000 mm	3000 mm
	Largeur de portail min. – max.	800 – 6 000 mm	800 – 8 000 mm	800 – 10 000 mm	800 – 6 000 mm	1 000 – 17 000 mm
	Poids de portail max. pour portails à guidage au sol pour portails autoportants	300 kg 250 kg	500 kg 400 kg	800 kg 600 kg	200 kg 150 kg	2 500 kg 1 800 kg
Données techniques de la motorisation	Moteur	Motoréducteur à courant continu 24 V				Motoréducteur à courant alternatif
	Connexion secteur	Tension alternative 230 – 240 V, 50 Hz			Batterie de remplacement WA24 / Module solaire	Tension alternative 230 – 240 V, 50 Hz
	Vitesses de déplacement max.	Env. 22 cm/s	Env. 20 cm/s	Env. 15 cm/s	Env. 15 cm/s	Env. 20 cm/s
	Force nominale	160 N	240 N	280 N	160 N	350 N
	Force de traction et de poussée max.	800 N	1 200 N	1 400 N	800 N	2 500 N
	Consommation en veille	< 1 W	< 1 W	< 1 W	< 0,4 W	< 2 W
	Boîtier	Zinc moulé sous pression / Synthétique résistant aux intempéries				Synthétique résistant aux intempéries
	Plage de températures	De –20 °C à +60 °C			De –15 °C à +45 °C	De –20 °C à +60 °C
	Indice de protection	IP 44	IP 44	IP 44	IP 44	IP 65
Electronique de commande	Commande intégrée dans boîtier de motorisation	●	●	●	●	●
	Limiteur d'effort réglable	●	●	●	●	●
	Démarrage et arrêt progressifs réglables	●	●	●	●	●
	Fin de course magnétique	●	●	●	●	
	Indicateur de position de porte électronique					●
	Fermeture automatique intégrée	●	●	●	●	●
	Passage piétons programmable	●	●	●	●	●
	Nombre de dispositifs de sécurité raccordables	3	3	3	3	3
Equipement	Emetteur (868 MHz)	HSE 4 BS (surface structurée noire avec capuchons synthétiques)		Sans télécommande	HSE 4 BS (surface structurée noire avec capuchons synthétiques)	Sans télécommande
	Récepteur intégré (868 MHz)	Récepteur 5 canaux bidirectionnel			Récepteur 5 canaux bidirectionnel	
	Interrogation de la position de la porte	●		○ [1]	●	○ [1]
	Récepteur Bluetooth	○ [2]				
Raccordement électrique	Câble d'alimentation secteur	230 V, NYY 3 × 1,5 mm² (sur site)				
	Câble de commande supplémentaire	Tous les câbles à la terre NYY, p. ex. 5 × 1,5 mm²				
	Dimensions de fondation	Min. 440 × 300 × 800 mm (résistant au gel)				710 × 410 × 800 mm (résistant au gel)
	Câble d'alimentation	Position du conduit, voir illustration				

Les câbles doivent être posés séparément !

[1] En option avec ESE
[2] En combinaison avec un récepteur HET-BLE

● = Standard
○ = En option

Dimensions en mm

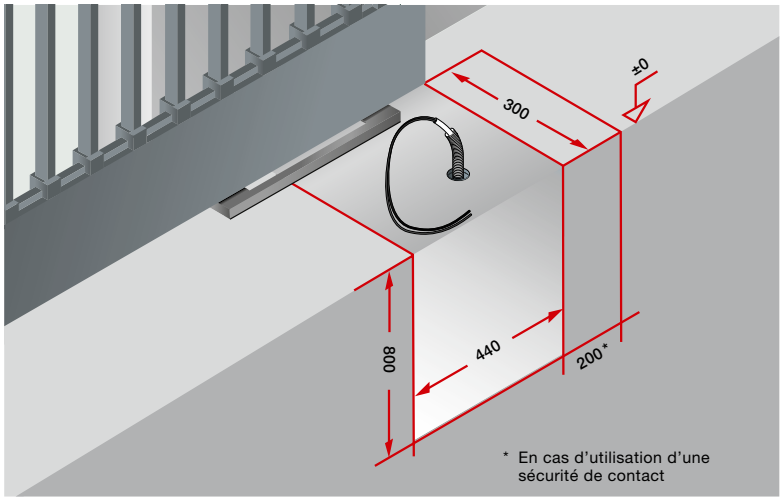

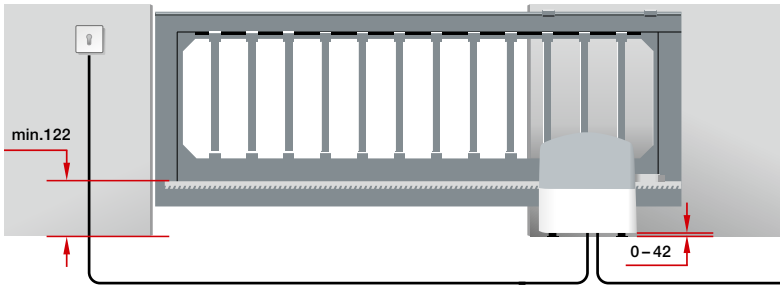

LineaMatic

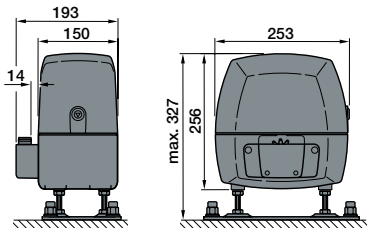

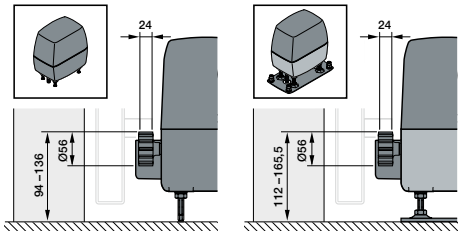

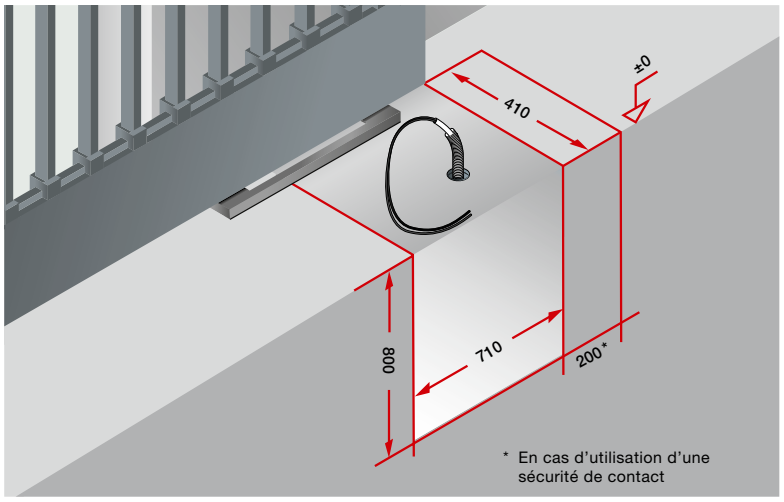

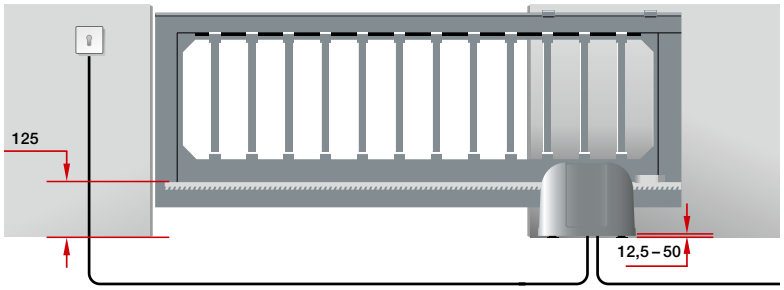

STA 500 FU

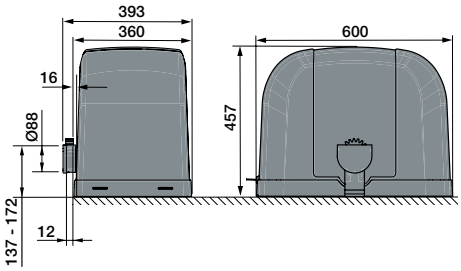

Dimensions en mm

A noter :
Pour satisfaire aux exigences de la norme EN 13241, nous recommandons l'utilisation d'une sécurité de contact.

Découvrez la qualité Hörmann pour constructions neuves et rénovations

Les produits Hörmann convainquent par leur longévité et leur grande fonctionnalité. De quoi vous permettre de planifier au mieux votre projet de construction ou de rénovation. Grâce à des solutions parfaitement harmonisées, votre maison gagne en esthétique, en sécurité et en confort.

PORTES DE GARAGE. MOTORISATIONS DE PORTE ET PORTAIL. PORTES D'ENTREE. PORTES D'INTERIEUR. PORTES EN ACIER. HUISSERIES. ESPACES DE RANGEMENT.

Les produits représentés sont parfois dotés d'équipements spéciaux et ne correspondent par conséquent pas toujours à l'exécution standard. Pour des raisons techniques d'imprimerie, les teintes et surfaces représentées n'ont pas de caractère contractuel. Toutes les couleurs RAL mentionnées font référence aux couleurs RAL correspondantes. Droits d'auteur réservés. Reproduction, même partielle, uniquement avec notre autorisation. Sous réserve de modifications.

Mise à jour 04.2024 / Impression 09.2024 / HF 85945 B / SAP 368414 / PDF / Impression sur du papier 100 % recyclé

HÖRMANN