Porte de garage collectif basculante ET 500, porte de garage collectif coulissante ST 500 Porte pour salle de sport SP 500

Données techniques
Mise à jour 03.2020

HÖRMANN

Table des matières

Sommaire	Page
Porte de garage collectif basculante ET 500 et porte de garage collectif coulissante ST 500	
Motif 402 – Remplissage en tôle d'acier à rainures verticales en applique	04
Motif 403 – Remplissage avec treillis soudé intérieur	05
Motif 414 – Remplissage en tôle d'acier à rainures verticales en applique et en tôle d'acier perforée	06
Motifs 412 et 413 – Remplissage en tôle d'acier perforée	07
Motifs 432 et 433 – Remplissage en tôle d'aluminium perforée	08
Motifs 412 et 413 à portillon incorporé – Remplissage en tôle d'acier perforée	09
Motifs 432 et 433 à portillon incorporé – Remplissage en tôle d'aluminium perforée	10
Motif 420 – Remplissage en tôle d'aluminium intérieure	11
Motif 420 à portillon incorporé – Remplissage en tôle d'aluminium intérieure	12
Motif 422 – Remplissage en tôle d'aluminium en applique	13
Motif 422 à portillon incorporé – Remplissage en tôle d'aluminium en applique	14
Motif 440 – Remplissage avec treillis métallique en acier 43 × 10 × 2,5 mm	15
Motif 440 à portillon incorporé – Remplissage avec treillis métallique en acier 43 × 10 × 2,5 mm	16
Motif 470 – Remplissage avec tiges en aluminium	17
Motif 470 à portillon incorporé – Remplissage avec tiges en aluminium	18
Motif 480 – Remplissage en panneaux	19
Motif 480 à portillon incorporé – Remplissage en panneaux	20
Motif 405 – Pour remplissage en applique fourni par l'utilisateur	21
Motif 405 à portillon incorporé – Pour remplissage en applique fourni par l'utilisateur	22
Motif 400 – Pour remplissage intérieur fourni par l'utilisateur	23
Motif 400 à portillon incorporé – Pour remplissage intérieur fourni par l'utilisateur	24
Types de pose pour porte de garage collectif basculante ET 500 – Standard	25 – 26
Points de fixation pour porte de garage collectif basculante ET 500 – Standard	27 – 28
Types de pose pour porte de garage collectif basculante ET 500 – Affleurante	29
Points de fixation pour porte de garage collectif basculante ET 500 – Affleurante	30 – 31
Types de pose pour porte de garage collectif basculante ET 500 – Inclinaison chaussée / Pente de toit	32
Points de fixation pour porte de garage collectif basculante ET 500 – Inclinaison chaussée / Pente de toit	33 – 34
Fixation de rail de guidage pour porte de garage collectif basculante ET 500	35
Types de pose pour porte de garage collectif basculante ET 500 – Portillon incorporé avec paumelles en applique – Standard	36
Types de pose pour porte de garage collectif basculante ET 500 – Portillon incorporé avec paumelles masquées – En option	37
Raccordement au sol pour porte de garage collectif basculante ET 500	38
Motorisations de porte de garage pour porte de garage collectif basculante ET 500	
SupraMatic HT	39

Vous trouverez dans ce cahier technique des équipements de tablier et de ferrure ainsi que des exemples de pose.
Avant la pose des portes de garage, la baie et le sol du garage doivent être entièrement finis.

Reproduction (même partielle) uniquement avec notre autorisation.
Droits d'auteur réservés
Toutes les dimensions sont en mm
Sous réserve de modifications

Table des matières

Sommaire	Page
ITO 400	40
Remplissage en applique par l'utilisateur pour porte de garage collectif basculante ET 500 – Motif 405	41 – 42
Types de pose pour porte de garage collectif coulissante ST 500	43 – 47
Points de fixation pour porte de garage collectif coulissante ST 500	48
Motorisations de porte de garage pour porte de garage collectif coulissante ST 500	
SupraMatic HT / ITO 400	49
Portillons indépendants pour portes de garage collectif	
Motifs 402, 412, 413, 420, 422, 480, 405 et 400	50
Dimensions de montage	51 – 53
Disposition optimale des pattes d'ancrage / Largeur de passage	54
Porte pour salle de sport SP 500	
Pour remplissage en applique fourni par l'utilisateur	55
Pour remplissage en applique fourni par l'utilisateur avec ossature pour paroi d'impact à élasticité surfacique	56
Types de pose pour porte pour salle de sport SP 500 – Standard	57
Types de pose pour porte pour salle de sport SP 500 avec ossature pour paroi d'impact à élasticité surfacique	58 – 59
Points de fixation pour porte pour salle de sport SP 500 – Standard et paroi d'impact à élasticité surfacique	60
Types de pose pour porte pour salle de sport SP 500 avec ferrure derrière le linteau	61
Points de fixation pour porte pour salle de sport SP 500 avec ferrure derrière le linteau	62
Types de pose pour porte pour salle de sport SP 500 – Ferrure pour passage maximal	63
Points de fixation pour porte pour salle de sport SP 500 – Ferrure pour passage maximal	64
Fixation de rail de guidage pour porte pour salle de sport SP 500	65
Fermetures pour porte pour salle de sport SP 500	66
Raccordement au sol pour porte pour salle de sport SP 500	67
Raccordement au sol alternatif pour porte pour salle de sport SP 500	68

Porte de garage collectif basculante ET 500 et porte de garage collectif coulissante ST 500

Motif 402 – Remplissage en tôle d'acier à rainures verticales en applique

Vues de l'extérieur

(Les illustrations correspondent aux proportions de la dimension 4500 × 2125 mm. Pour d'autres dimensions, il existe des différences.)

Motif 402 – Remplissage en tôle à rainures verticales en applique

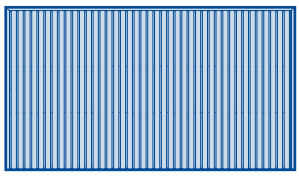

Domaine dimensionnel

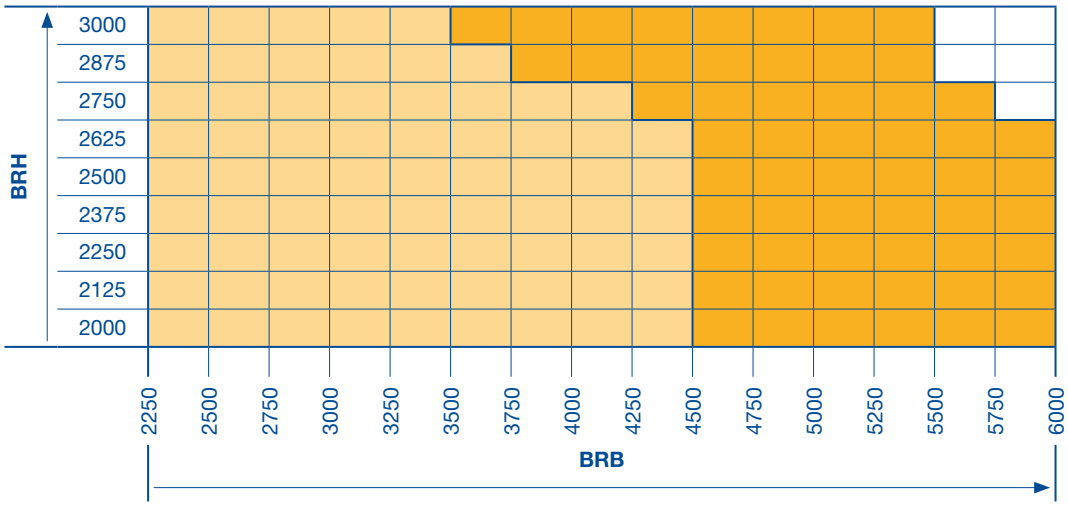

ET 500 L – Exécution légère et ST 500
ET 500 S – Exécution lourde et ST 500

BRH Hauteur jour pour construction
BRB Largeur jour pour construction
LDH Hauteur de passage libre
LDB Largeur de passage libre

ET 500
LDH = < BRB 3995 mm = BRH – 35 mm
≥ BRB 4000 mm = BRH – 75 mm
LDB = BRB

ST 500
LDH = BRH
LDB = BRB – 60 mm

Avis :
Porte basculante ET 500 avec inclinaison chaussée / pente de toit, BRH max. 2500 mm

Porte de garage collectif basculante ET 500 et porte de garage collectif coulissante ST 500

Motif 403 – Remplissage avec treillis soudé intérieur 100 × 100 × 5 mm

Vues de l'extérieur

(Les illustrations correspondent aux proportions de la dimension 4500 × 2125 mm. Pour d'autres dimensions, il existe des différences.)

Motif 403 – Panneau avec treillis soudé intérieur 100 × 100 × 5 mm

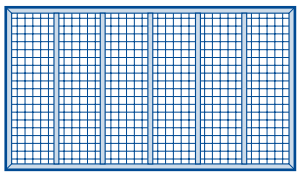

Domaine dimensionnel

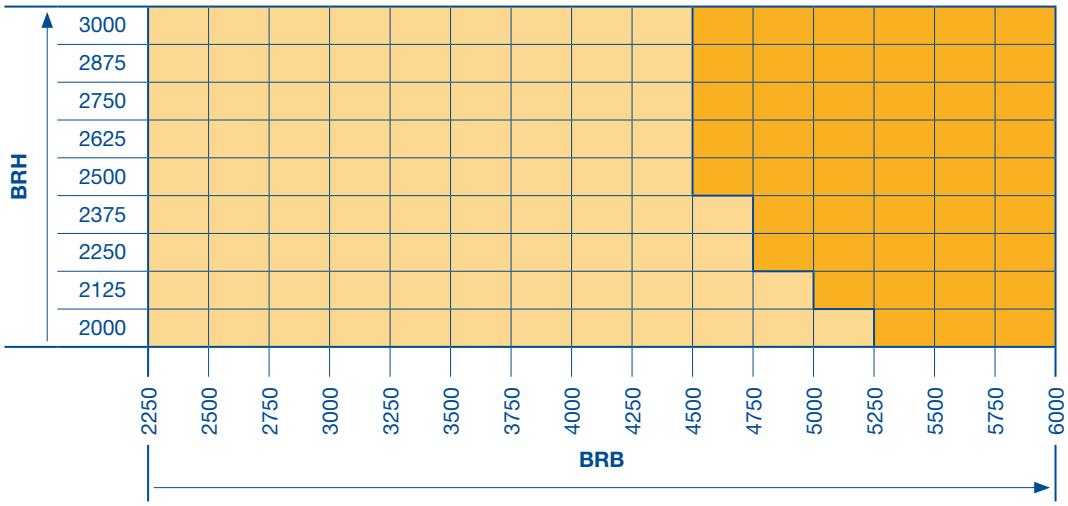

- ET 500 L – Exécution légère et ST 500
- ET 500 S – Exécution lourde et ST 500

BRH Hauteur jour pour construction
BRB Largeur jour pour construction
LDH Hauteur de passage libre
LDB Largeur de passage libre

ET 500
LDH = < BRB 3995 mm = BRH – 35 mm
≥ BRB 4000 mm = BRH – 75 mm
LDB = BRB

ST 500
LDH = BRH
LDB = BRB – 60 mm

Avis :
Porte basculante ET 500 avec inclinaison chaussée / pente de toit, BRH max. 2500 mm

Porte de garage collectif basculante ET 500 et porte de garage collectif coulissante ST 500

Motif 414 – Remplissage en tôle d'acier à rainures verticales en applique et en tôle d'acier perforée

Vues de l'extérieur

(Les illustrations correspondent aux proportions de la dimension 4500 × 2125 mm. Pour d'autres dimensions, il existe des différences.)

Motif 414 – Tôle perforée en haut, perforations rondes ou carrées

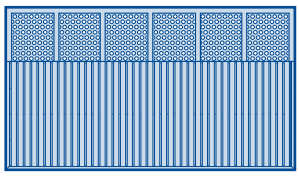

Motif 414 – Tôle perforée en bas, perforations rondes ou carrées

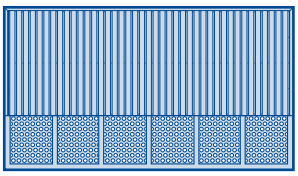

Domaine dimensionnel

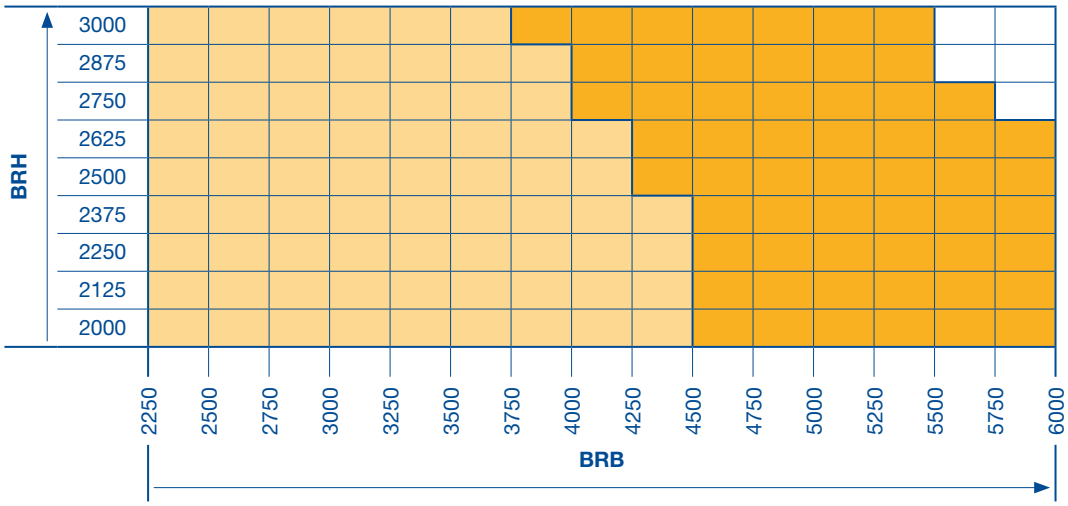

ET 500 L – Exécution légère et ST 500
ET 500 S – Exécution lourde et ST 500

BRH Hauteur jour pour construction
BRB Largeur jour pour construction
LDH Hauteur de passage libre
LDB Largeur de passage libre

ET 500
LDH = < BRB 3995 mm = BRH – 35 mm
≥ BRB 4000 mm = BRH – 75 mm
LDB = BRB

ST 500
LDH = BRH
LDB = BRB – 60 mm

Avis :
Porte basculante ET 500 avec inclinaison chaussée / pente de toit, BRH max. 2500 mm

Porte de garage collectif basculante ET 500 et porte de garage collectif coulissante ST 500

Motifs 412 et 413 – Remplissage en tôle d'acier perforée

Vues de l'extérieur

(Les illustrations correspondent aux proportions de la dimension 4500 × 2125 mm. Pour d'autres dimensions, il existe des différences.)

Motif 412 – Tôle à perforations rondes

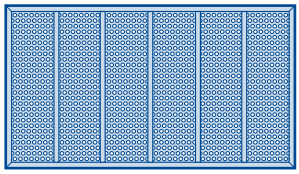

Motif 413 – Tôle à perforations carrées

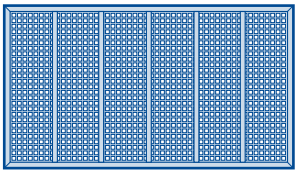

Domaine dimensionnel

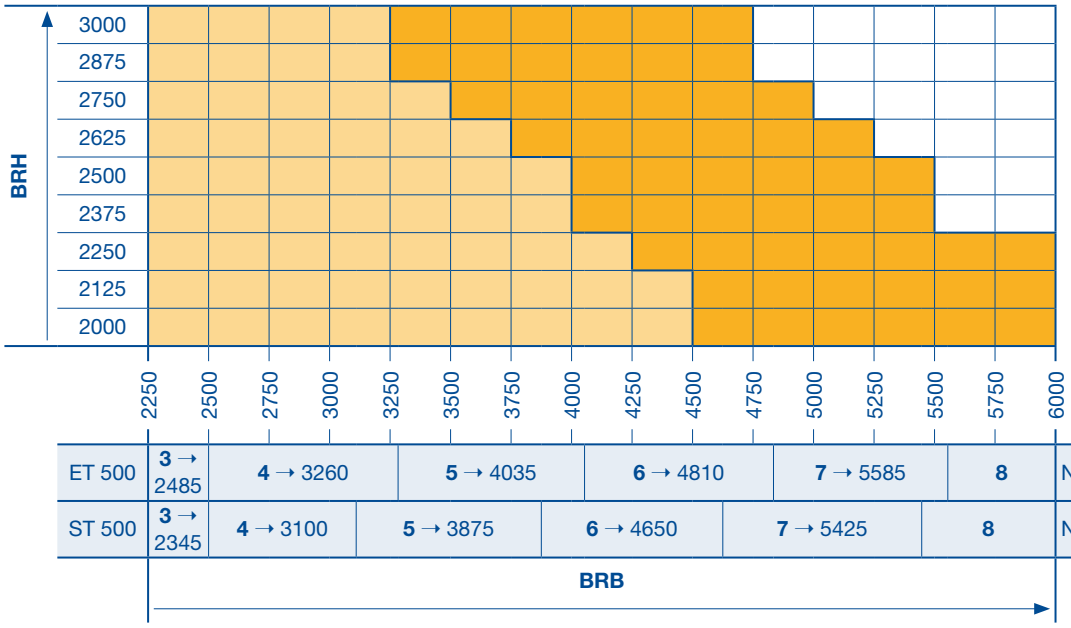

ET 500	**3** → 2485	**4** → 3260	**5** → 4035	**6** → 4810	**7** → 5585	**8**	Nombre de compartiments
ST 500	**3** → 2345	**4** → 3100	**5** → 3875	**6** → 4650	**7** → 5425	**8**	Nombre de compartiments

ET 500 L – Exécution légère et ST 500
ET 500 S – Exécution lourde et ST 500

BRH Hauteur jour pour construction
BRB Largeur jour pour construction
LDH Hauteur de passage libre
LDB Largeur de passage libre

ET 500
LDH = < BRB 3995 mm = BRH – 35 mm
≥ BRB 4000 mm = BRH – 75 mm
LDB = BRB

ST 500
LDH = BRH
LDB = BRB – 60 mm

Avis :
Porte basculante ET 500 avec inclinaison chaussée / pente de toit, BRH max. 2500 mm

Porte de garage collectif basculante ET 500 et porte de garage collectif coulissante ST 500

Motifs 432 et 433 – Remplissage en tôle d'aluminium perforée

Vues de l'extérieur

(Les illustrations correspondent aux proportions de la dimension 4500 × 2125 mm. Pour d'autres dimensions, il existe des différences.)

Motif 432 – Tôle à perforations rondes

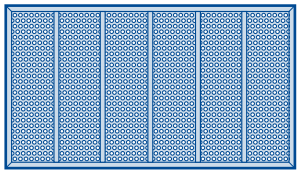

Motif 433 – Tôle à perforations carrées

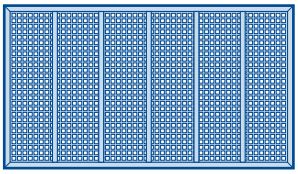

Domaine dimensionnel

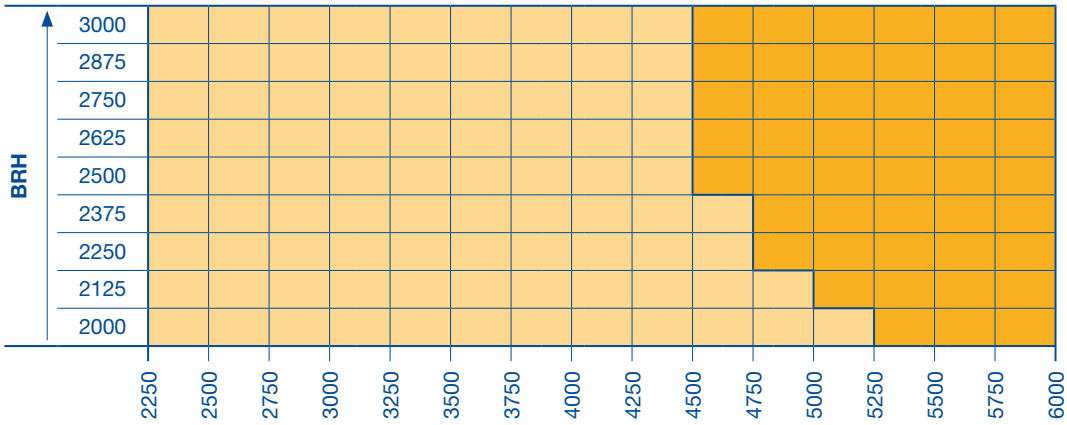

ET 500	**3** → 2485	**4** → 3260	**5** → 4035	**6** → 4810	**7** → 5585	**8**	Nombre de compartiments
ST 500	**3** → 2345	**4** → 3100	**5** → 3875	**6** → 4650	**7** → 5425	**8**	Nombre de compartiments

BRB

ET 500 L – Exécution légère et ST 500
ET 500 S – Exécution lourde et ST 500

BRH Hauteur jour pour construction
BRB Largeur jour pour construction
LDH Hauteur de passage libre
LDB Largeur de passage libre

ET 500
LDH = < BRB 3995 mm = BRH – 35 mm
≥ BRB 4000 mm = BRH – 75 mm
LDB = BRB

ST 500
LDH = BRH
LDB = BRB – 60 mm

Avis :
Porte basculante ET 500 avec inclinaison chaussée / pente de toit, BRH max. 2500 mm

Porte de garage collectif basculante ET 500 et porte de garage collectif coulissante ST 500

Motifs 412 et 413 à portillon incorporé – Remplissage en tôle d'acier perforée

Vues de l'extérieur

(Les illustrations correspondent aux proportions de la dimension 4500 × 2125 mm. Pour d'autres dimensions, il existe des différences.)
Pour la porte coulissante ST 500, le portillon incorporé ne dispose d'aucune béquille à l'extérieur.

Motif 412 – Tôle à perforations rondes
Motif 413 – Tôle à perforations carrées
Avec portillon incorporé à gauche, DIN gauche

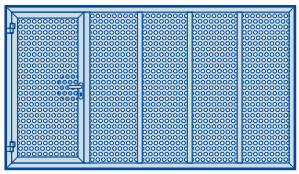

Motif 412 – Tôle à perforations rondes
Motif 413 – Tôle à perforations carrées
Avec portillon incorporé au centre, DIN gauche ou DIN droite

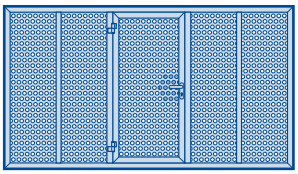

Motif 412 – Tôle à perforations rondes
Motif 413 – Tôle à perforations carrées
Avec portillon incorporé à droite, DIN droite

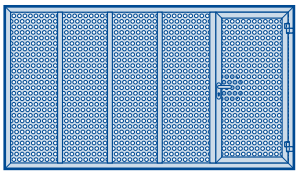

Domaine dimensionnel

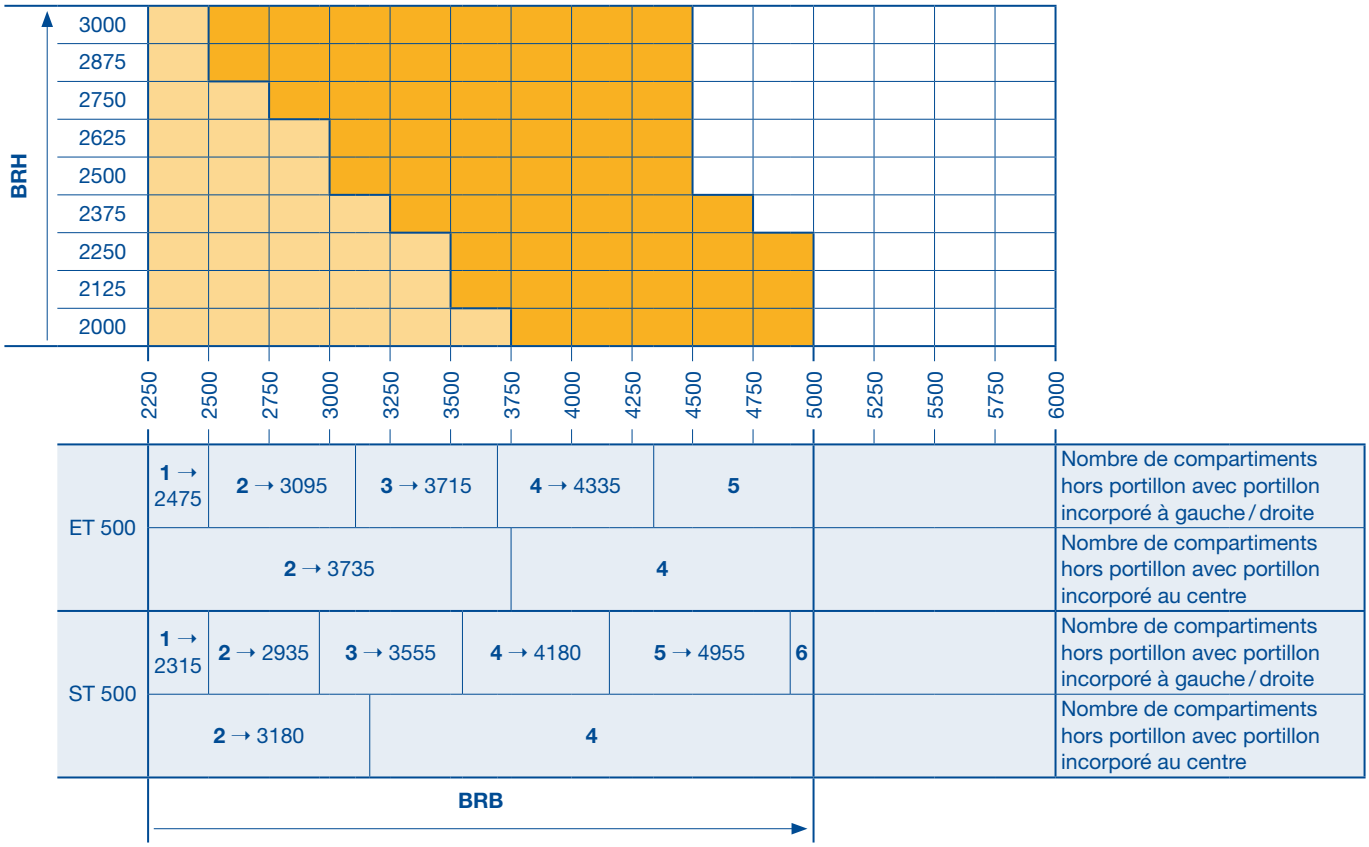

ET 500 L – Exécution légère et ST 500
ET 500 S – Exécution lourde et ST 500

BRH Hauteur jour pour construction
BRB Largeur jour pour construction
LDH Hauteur de passage libre
LDB Largeur de passage libre

ET 500
LDH = BRH – 85 mm
LDB = BRB

ST 500
LDH = BRH
LDB = BRB – 60 mm

Avis :
Porte basculante ET 500 avec inclinaison chaussée / pente de toit, BRH max. 2500 mm

Porte de garage collectif basculante ET 500 et porte de garage collectif coulissante ST 500

Motifs 432 et 433 à portillon incorporé – Remplissage en tôle d'aluminium perforée

Vues de l'extérieur

(Les illustrations correspondent aux proportions de la dimension 4500 × 2125 mm. Pour d'autres dimensions, il existe des différences.)
Pour la porte coulissante ST 500, le portillon incorporé ne dispose d'aucune béquille à l'extérieur.

Motif 432 – Tôle à perforations rondes
Motif 433 – Tôle à perforations carrées
Avec portillon incorporé à gauche, DIN gauche

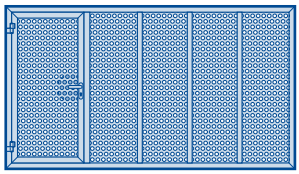

Motif 432 – Tôle à perforations rondes
Motif 433 – Tôle à perforations carrées
Avec portillon incorporé au centre, DIN gauche ou DIN droite

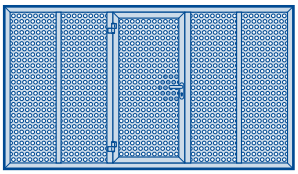

Motif 432 – Tôle à perforations rondes
Motif 433 – Tôle à perforations carrées
Avec portillon incorporé à droite, DIN droite

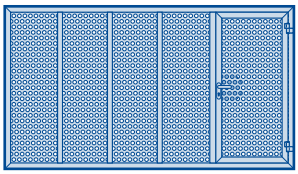

Domaine dimensionnel

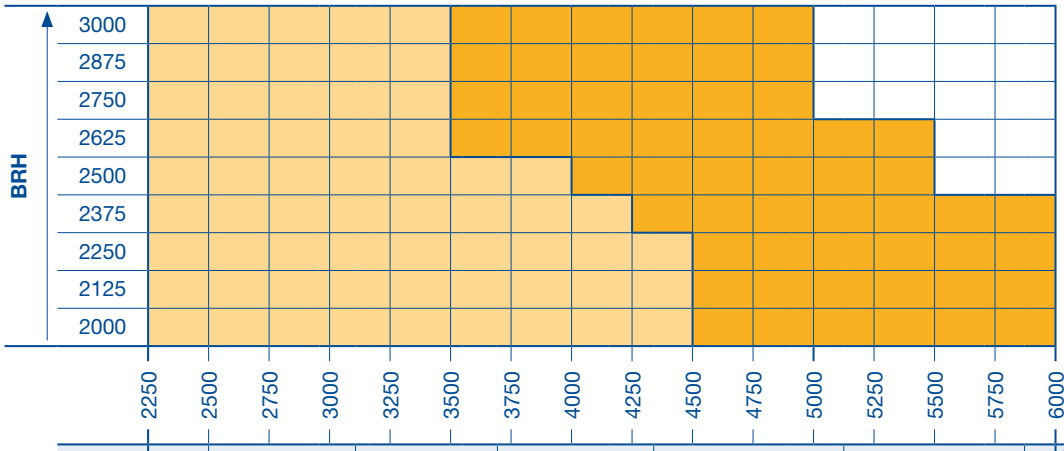

ET 500	**1** → 2475	**2** → 3095	**3** → 3715	**4** → 4335	**5** → 5115	**6** → 5890	**7**	Nombre de compartiments hors portillon avec portillon incorporé à gauche / droite
	2 → 3735			**4** → 5000		**6**		Nombre de compartiments hors portillon avec portillon incorporé au centre
ST 500	**1** → 2315	**2** → 2935	**3** → 3555	**4** → 4180	**5** → 4955	**6** → 5730	**7**	Nombre de compartiments hors portillon avec portillon incorporé à gauche / droite
	2 → 3180			**4** → 5240		**6**		Nombre de compartiments hors portillon avec portillon incorporé au centre
	BRB							

ET 500 L – Exécution légère et ST 500
ET 500 S – Exécution lourde et ST 500

BRH Hauteur jour pour construction
BRB Largeur jour pour construction
LDH Hauteur de passage libre
LDB Largeur de passage libre

ET 500
LDH = BRH – 85 mm
LDB = BRB

ST 500
LDH = BRH
LDB = BRB – 60 mm

Avis :
Porte basculante ET 500 avec inclinaison chaussée / pente de toit, BRH max. 2500 mm

Porte de garage collectif basculante ET 500 et porte de garage collectif coulissante ST 500

Motif 420 – Remplissage en tôle d'aluminium intérieure

Vues de l'extérieur

(Les illustrations correspondent aux proportions de la dimension 4500 × 2125 mm. Pour d'autres dimensions, il existe des différences.)

Motif 420 – Tôle d'aluminium

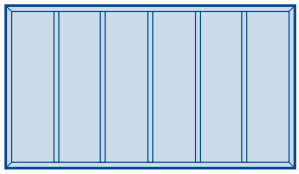

Domaine dimensionnel

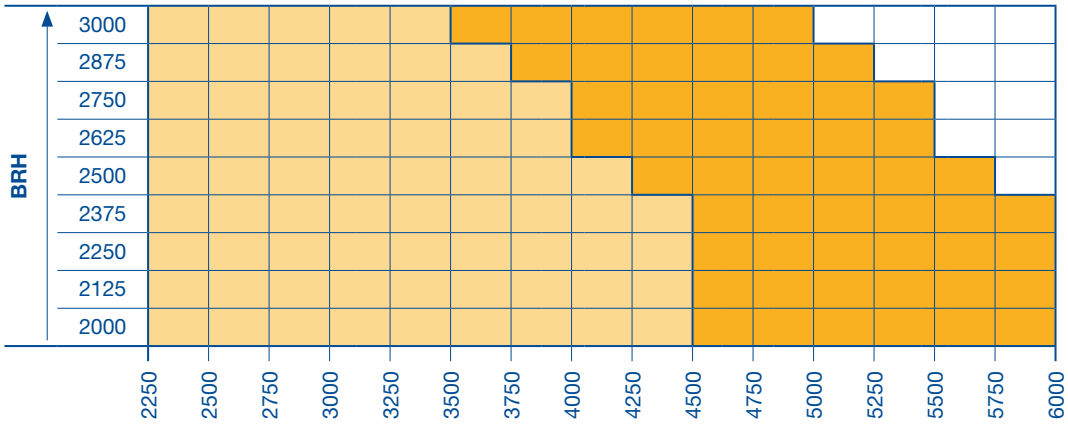

ET 500	**3** → 2485	**4** → 3260	**5** → 4035	**6** → 4810	**7** → 5585	**8**	Nombre de compartiments
ST 500	**3** → 2345	**4** → 3100	**5** → 3875	**6** → 4650	**7** → 5425	**8**	Nombre de compartiments

BRB

ET 500 L – Exécution légère et ST 500
ET 500 S – Exécution lourde et ST 500

BRH Hauteur jour pour construction
BRB Largeur jour pour construction
LDH Hauteur de passage libre
LDB Largeur de passage libre

ET 500
LDH = < BRB 3995 mm = BRH – 35 mm
≥ BRB 4000 mm = BRH – 75 mm
LDB = BRB

ST 500
LDH = BRH
LDB = BRB – 60 mm

Avis :
Porte basculante ET 500 avec inclinaison chaussée / pente de toit, BRH max. 2500 mm

Porte de garage collectif basculante ET 500 et porte de garage collectif coulissante ST 500

Motif 420 à portillon incorporé – Remplissage en tôle d'aluminium intérieure

Vues de l'extérieur

(Les illustrations correspondent aux proportions de la dimension 4500 × 2125 mm. Pour d'autres dimensions, il existe des différences.)
Pour la porte coulissante ST 500, le portillon incorporé ne dispose d'aucune béquille à l'extérieur.

Motif 420 – Tôle d'aluminium
Avec portillon incorporé à gauche, DIN gauche

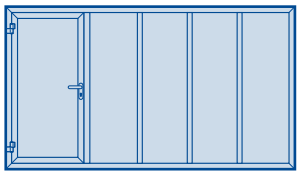

Motif 420 – Tôle d'aluminium
Avec portillon incorporé au centre, DIN gauche ou DIN droite

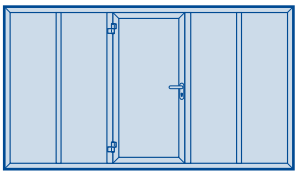

Motif 420 – Tôle d'aluminium
Avec portillon incorporé à droite, DIN droite

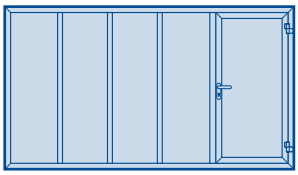

Domaine dimensionnel

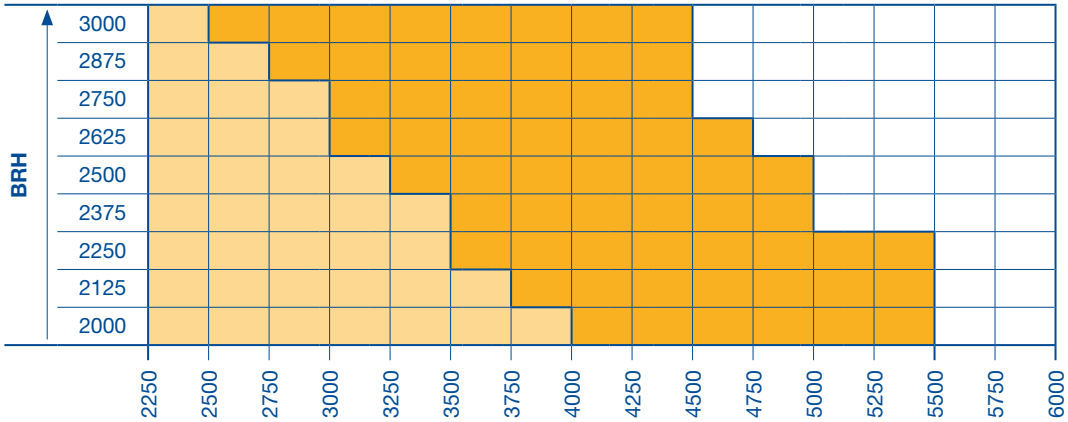

ET 500	**1** → 2475	**2** → 3095	**3** → 3715	**4** → 4335	**5** → 5115	**6**		Nombre de compartiments hors portillon avec portillon incorporé à gauche / droite
	2 → 3735			**4** → 5000		**6**		Nombre de compartiments hors portillon avec portillon incorporé au centre
ST 500	**1** → 2315	**2** → 2935	**3** → 3555	**4** → 4180	**5** → 4955	**6**		Nombre de compartiments hors portillon avec portillon incorporé à gauche / droite
	2 → 3180		**4** → 5240			**6**		Nombre de compartiments hors portillon avec portillon incorporé au centre
	BRB							

ET 500 L – Exécution légère et ST 500
ET 500 S – Exécution lourde et ST 500
BRH Hauteur jour pour construction
BRB Largeur jour pour construction
LDH Hauteur de passage libre
LDB Largeur de passage libre

ET 500
LDH = BRH – 85 mm
LDB = BRB

ST 500
LDH = BRH
LDB = BRB – 60 mm

Avis :
Porte basculante ET 500 avec inclinaison chaussée / pente de toit, BRH max. 2500 mm

Porte de garage collectif basculante ET 500 et porte de garage collectif coulissante ST 500

Motif 422 – Remplissage en tôle d'aluminium en applique

Vues de l'extérieur

(Les illustrations correspondent aux proportions de la dimension 4500 × 2125 mm. Pour d'autres dimensions, il existe des différences.)

Motif 422 – Tôle d'aluminium

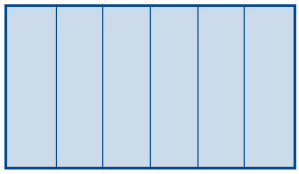

Domaine dimensionnel

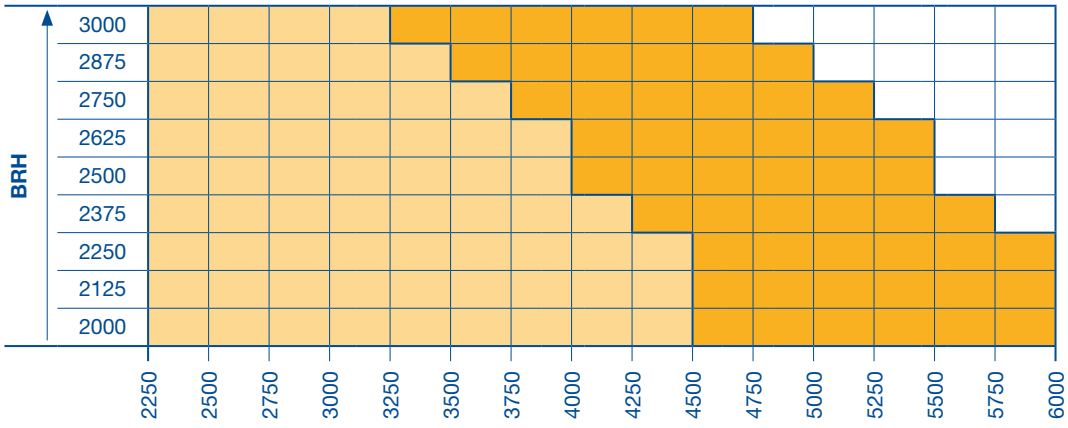

ET 500	**3** → 2485	**4** → 3260	**5** → 4035	**6** → 4810	**7** → 5585	**8**	Nombre de compartiments
ST 500	**3** → 2345	**4** → 3100	**5** → 3875	**6** → 4650	**7** → 5425	**8**	Nombre de compartiments

BRB

ET 500 L – Exécution légère et ST 500
ET 500 S – Exécution lourde et ST 500

BRH Hauteur jour pour construction
BRB Largeur jour pour construction
LDH Hauteur de passage libre
LDB Largeur de passage libre

ET 500
LDH = < BRB 3995 mm = BRH – 35 mm
≥ BRB 4000 mm = BRH – 75 mm
LDB = BRB

ST 500
LDH = BRH
LDB = BRB – 60 mm

Avis :
Porte basculante ET 500 avec inclinaison chaussée / pente de toit, BRH max. 2500 mm

Porte de garage collectif basculante ET 500 et porte de garage collectif coulissante ST 500

Motif 422 à portillon incorporé – Remplissage en tôle d'aluminium en applique

Vues de l'extérieur

(Les illustrations correspondent aux proportions de la dimension 4500 × 2125 mm. Pour d'autres dimensions, il existe des différences.)
Pour la porte coulissante ST 500, le portillon incorporé ne dispose d'aucune béquille à l'extérieur.

Motif 422 – Tôle d'aluminium
Avec portillon incorporé à gauche, DIN gauche

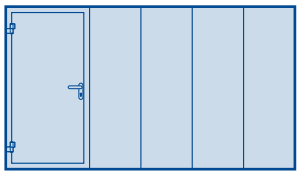

Motif 422 – Tôle d'aluminium
Avec portillon incorporé au centre, DIN gauche ou DIN droite

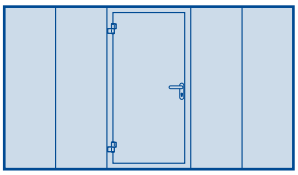

Motif 422 – Tôle d'aluminium
Avec portillon incorporé à droite, DIN droite

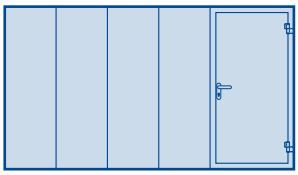

Domaine dimensionnel

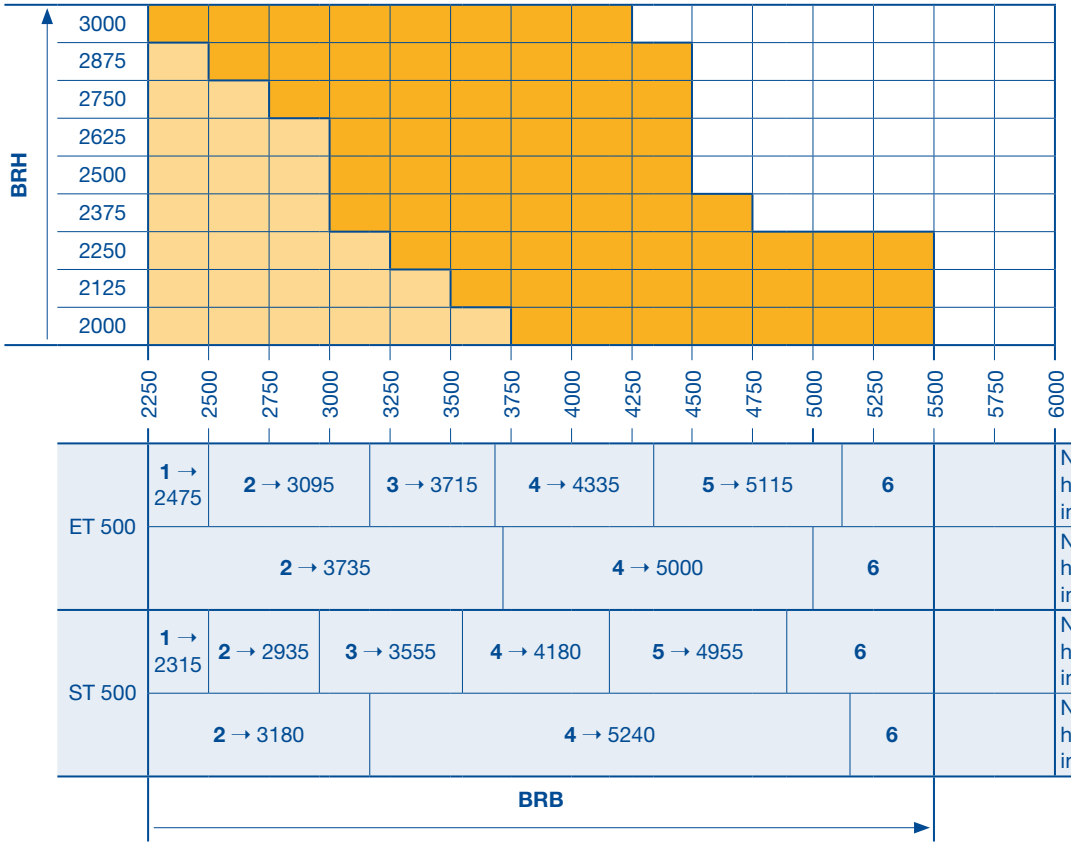

ET 500 L – Exécution légère et ST 500
ET 500 S – Exécution lourde et ST 500

BRH Hauteur jour pour construction
BRB Largeur jour pour construction
LDH Hauteur de passage libre
LDB Largeur de passage libre

ET 500
LDH = BRH – 85 mm
LDB = BRB

ST 500
LDH = BRH
LDB = BRB – 60 mm

Avis :
Porte basculante ET 500 avec inclinaison chaussée / pente de toit, BRH max. 2500 mm

Porte de garage collectif basculante ET 500 et porte de garage collectif coulissante ST 500

Motif 440 – Remplissage avec treillis métallique en acier 43 × 10 × 2,5 mm

Vues de l'extérieur

(Les illustrations correspondent aux proportions de la dimension 4500 × 2125 mm. Pour d'autres dimensions, il existe des différences.)

Motif 440 – Treillis métallique d'acier

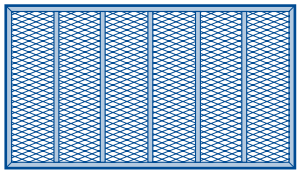

Domaine dimensionnel

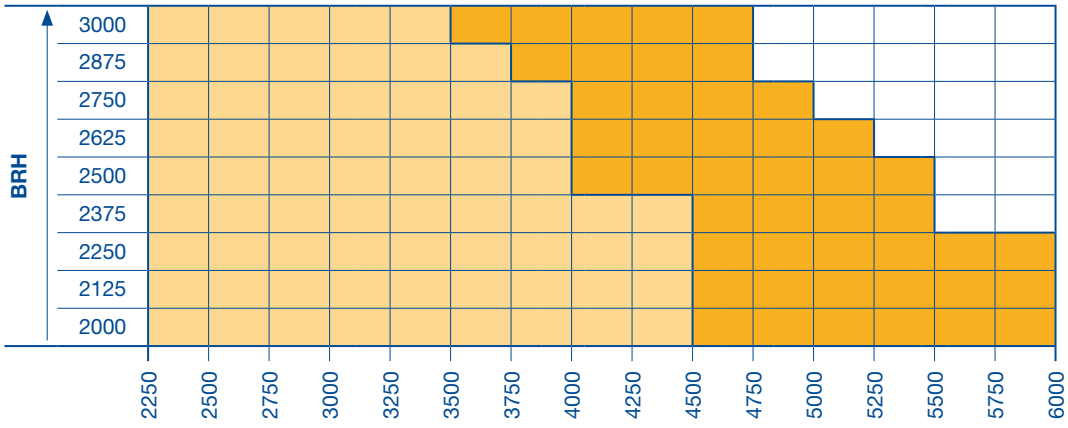

ET 500	**3** → 2485	**4** → 3260	**5** → 4035	**6** → 4810	**7** → 5585	**8**	Nombre de compartiments
ST 500	**3** → 2345	**4** → 3100	**5** → 3875	**6** → 4650	**7** → 5425	**8**	Nombre de compartiments

BRB

ET 500 L – Exécution légère et ST 500
ET 500 S – Exécution lourde et ST 500

BRH Hauteur jour pour construction
BRB Largeur jour pour construction
LDH Hauteur de passage libre
LDB Largeur de passage libre

ET 500
LDH = < BRB 3995 mm = BRH – 35 mm
≥ BRB 4000 mm = BRH – 75 mm
LDB = BRB

ST 500
LDH = BRH
LDB = BRB – 60 mm

Avis :
Porte basculante ET 500 avec inclinaison chaussée / pente de toit, BRH max. 2500 mm

Porte de garage collectif basculante ET 500 et porte de garage collectif coulissante ST 500

Motif 440 à portillon incorporé – Remplissage avec treillis métallique en acier 43 × 10 × 2,5 mm

Vues de l'extérieur

(Les illustrations correspondent aux proportions de la dimension 4500 × 2125 mm. Pour d'autres dimensions, il existe des différences.)
Pour la porte coulissante ST 500, le portillon incorporé ne dispose d'aucune béquille à l'extérieur.

Motif 440 – Treillis métallique d'acier Avec portillon incorporé à gauche, DIN gauche

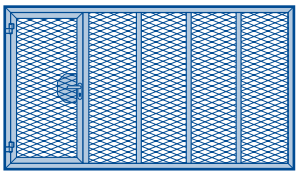

Motif 440 – Treillis métallique d'acier Avec portillon incorporé au centre, DIN gauche ou DIN droite

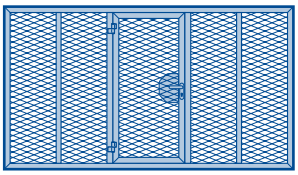

Motif 440 – Treillis métallique d'acier Avec portillon incorporé à droite, DIN droite

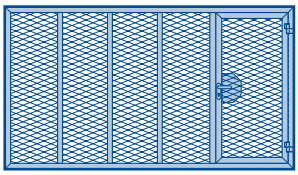

Domaine dimensionnel

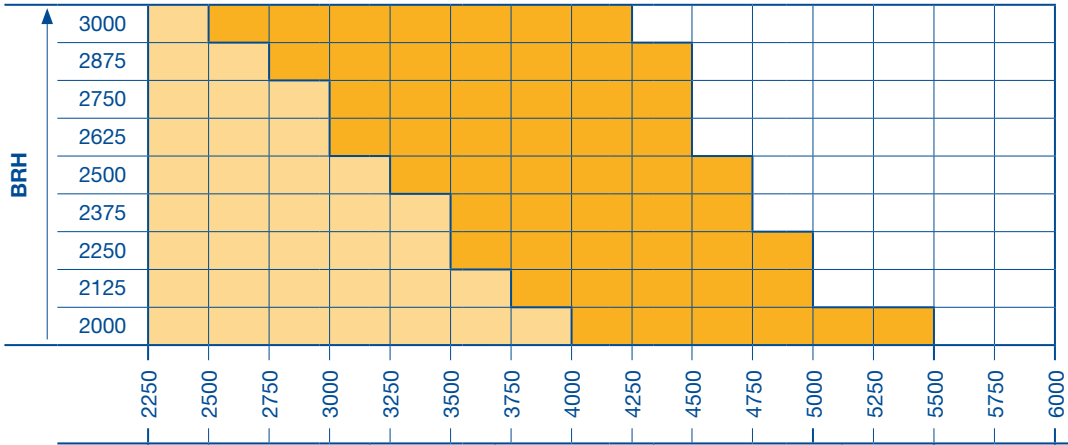

ET 500	**1** → 2475	**2** → 3095	**3** → 3715	**4** → 4335	**5** → 5115	**6**		Nombre de compartiments hors portillon avec portillon incorporé à gauche / droite
	3 → 3735			**4** → 5000		**6**		Nombre de compartiments hors portillon avec portillon incorporé au centre
ST 500	**1** → 2315	**2** → 2935	**3** → 3555	**4** → 4180	**5** → 4955	**6**		Nombre de compartiments hors portillon avec portillon incorporé à gauche / droite
	3 → 3180		**4** → 5240			**6**		Nombre de compartiments hors portillon avec portillon incorporé au centre
	BRB							

ET 500 L – Exécution légère et ST 500
ET 500 S – Exécution lourde et ST 500

BRH Hauteur jour pour construction
BRB Largeur jour pour construction
LDH Hauteur de passage libre
LDB Largeur de passage libre

ET 500
LDH = BRH – 85 mm
LDB = BRB

ST 500
LDH = BRH
LDB = BRB – 60 mm

Avis :
Porte basculante ET 500 avec inclinaison chaussée / pente de toit, BRH max. 2500 mm

Porte de garage collectif basculante ET 500 et porte de garage collectif coulissante ST 500

Motif 470 – Remplissage avec tiges en aluminium 20 × 20 × 2 mm

Vues de l'extérieur

(Les illustrations correspondent aux proportions de la dimension 4500 × 2125 mm. Pour d'autres dimensions, il existe des différences.)

Motif 470 – Tiges en aluminium

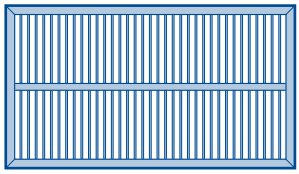

Domaine dimensionnel

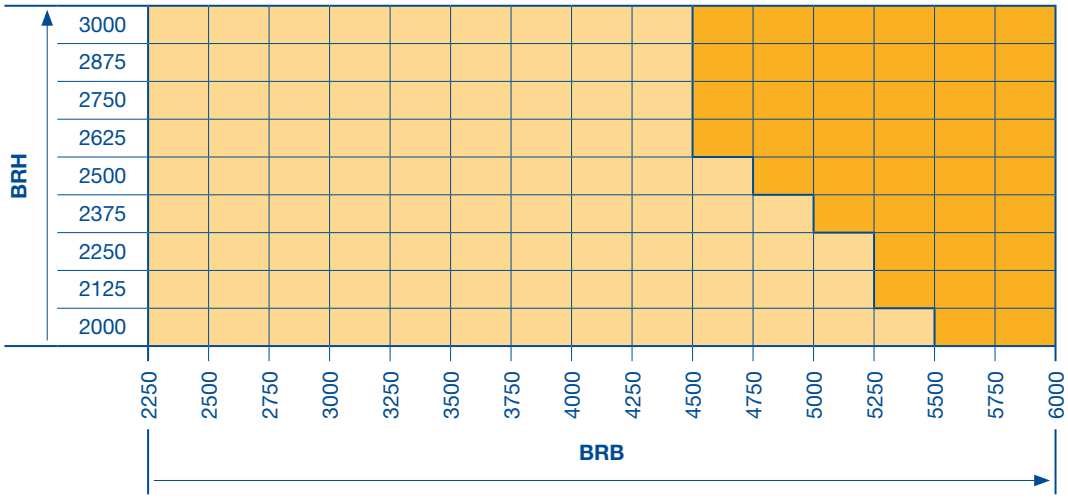

ET 500 L – Exécution légère et ST 500
ET 500 S – Exécution lourde et ST 500

BRH Hauteur jour pour construction
BRB Largeur jour pour construction
LDH Hauteur de passage libre
LDB Largeur de passage libre

ET 500
LDH = < BRB 3995 mm = BRH – 35 mm
≥ BRB 4000 mm = BRH – 75 mm
LDB = BRB

ST 500
LDH = BRH
LDB = BRB – 60 mm

Avis :
Porte basculante ET 500 avec inclinaison chaussée / pente de toit, BRH max. 2500 mm

Porte de garage collectif basculante ET 500 et porte de garage collectif coulissante ST 500

Motif 470 à portillon incorporé – Remplissage avec tiges en aluminium 20 × 20 × 2 mm

Vues de l'extérieur

(Les illustrations correspondent aux proportions de la dimension 4500 × 2125 mm. Pour d'autres dimensions, il existe des différences.)
Pour la porte coulissante ST 500, le portillon incorporé ne dispose d'aucune béquille à l'extérieur.

Motif 470 – Tiges en aluminium
Avec portillon incorporé à gauche, DIN gauche

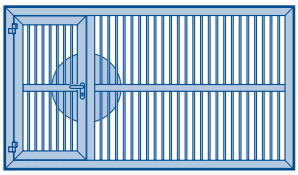

Motif 470 – Tiges en aluminium
Avec portillon incorporé au centre, DIN gauche ou DIN droite

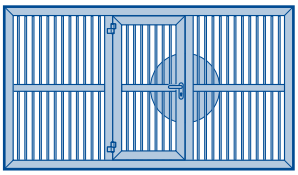

Motif 470 – Tiges en aluminium
Avec portillon incorporé à droite, DIN droite

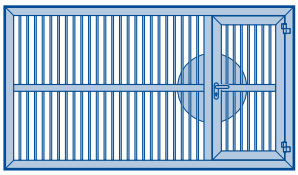

Domaine dimensionnel

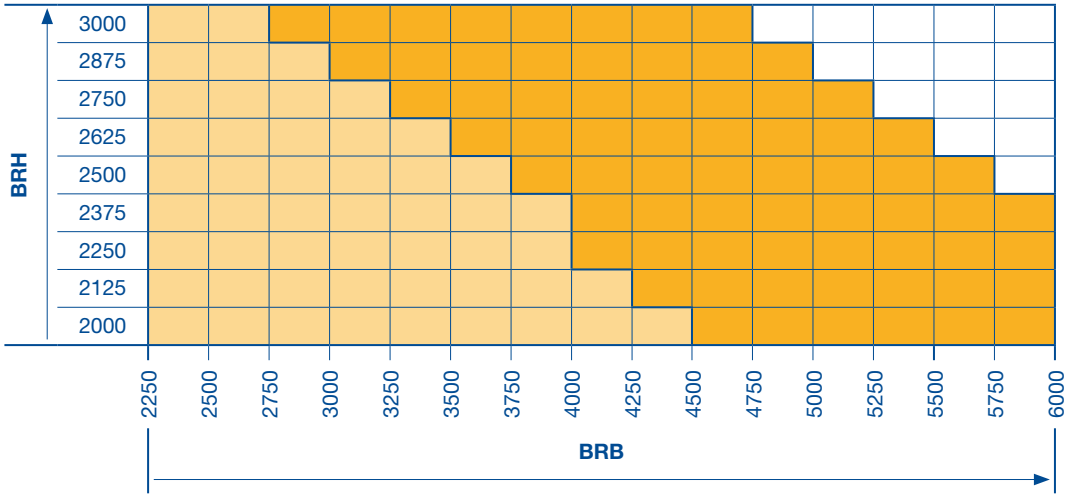

ET 500 L – Exécution légère et ST 500
ET 500 S – Exécution lourde et ST 500

BRH Hauteur jour pour construction
BRB Largeur jour pour construction
LDH Hauteur de passage libre
LDB Largeur de passage libre

ET 500
LDH = BRH – 85 mm
LDB = BRB

ST 500
LDH = BRH
LDB = BRB – 60 mm

Avis :
Porte basculante ET 500 avec inclinaison chaussée / pente de toit, BRH max. 2500 mm

Porte de garage collectif basculante ET 500 et porte de garage collectif coulissante ST 500

Motif 480 – Remplissage en panneaux

Vues de l'extérieur

(Les illustrations correspondent aux proportions de la dimension 4500 × 2125 mm. Pour d'autres dimensions, il existe des différences.)

Motif 480 – Panneaux en acier

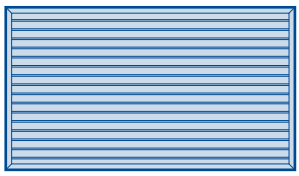

Motif 480 – Panneaux en acier avec grilles d'aération

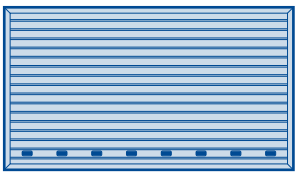

Motif 480 – Avec cadre en aluminium type N avec vitre double synthétique DURATEC

Avis :
Panneau supérieur non réalisable avec cadre en aluminium !

Domaine dimensionnel

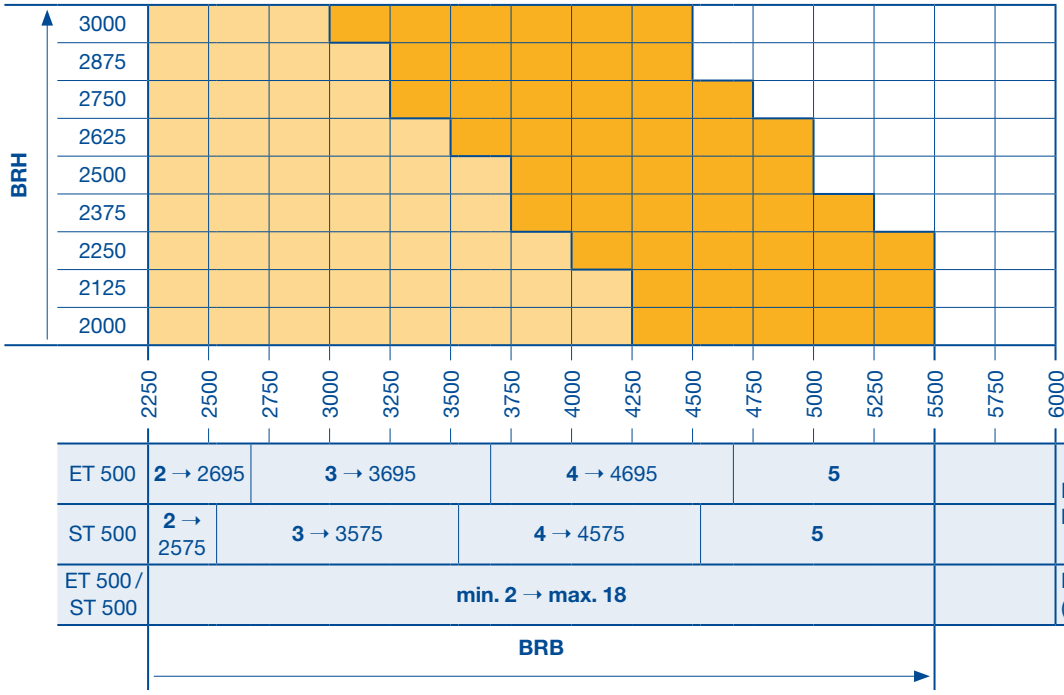

ET 500	**2** → 2695	**3** → 3695	**4** → 4695	**5**		Nombre de remplissages dans le cadre en aluminium type N
ST 500	**2** → 2575	**3** → 3575	**4** → 4575	**5**		
ET 500 / ST 500	**min. 2 → max. 18**					Nombre de grilles d'aération (nombre exact sur demande)
	BRB					

ET 500 L – Exécution légère et ST 500
ET 500 S – Exécution lourde et ST 500
BRH Hauteur jour pour construction
BRB Largeur jour pour construction
LDH Hauteur de passage libre
LDB Largeur de passage libre

ET 500
LDH = < BRB 3995 mm = BRH – 35 mm
≥ BRB 4000 mm = BRH – 75 mm
LDB = BRB

ST 500
LDH = BRH
LDB = BRB – 60 mm

Avis :
Porte basculante ET 500 avec inclinaison chaussée / pente de toit, BRH max. 2500 mm

Autres remplissages

Cadre en aluminium anodisé type N
- Avec vitre double synthétique DURATEC transparente, 26 mm
- Avec treillis métallique, section d'aération 58 % de la surface de remplissage
- Avec tôle perforée en acier inoxydable, perforation 8 mm, section d'aération 40 % de la surface de remplissage

Aération

- Grille d'aération synthétique noire, section d'aération de 40 cm² par grille

Porte de garage collectif basculante ET 500 et porte de garage collectif coulissante ST 500

Motif 480 à portillon incorporé – Remplissage en panneaux

Vues de l'extérieur

(Les illustrations correspondent aux proportions de la dimension 4500 × 2125 mm. Pour d'autres dimensions, il existe des différences.)
Pour la porte coulissante ST 500, le portillon incorporé ne dispose d'aucune béquille à l'extérieur.

Motif 480 – Panneaux en acier avec portillon incorporé à gauche, DIN gauche

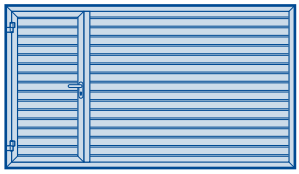

Motif 480 – Panneaux en acier avec portillon incorporé au centre, DIN gauche ou DIN droite

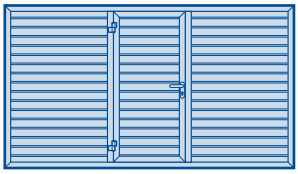

Motif 480 – Avec cadre en aluminium type N avec portillon incorporé à droite, DIN droite

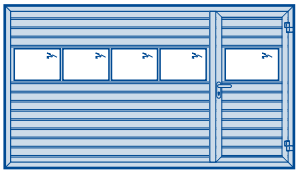

Avis :
Panneau supérieur non réalisable avec cadre en aluminium !

Domaine dimensionnel

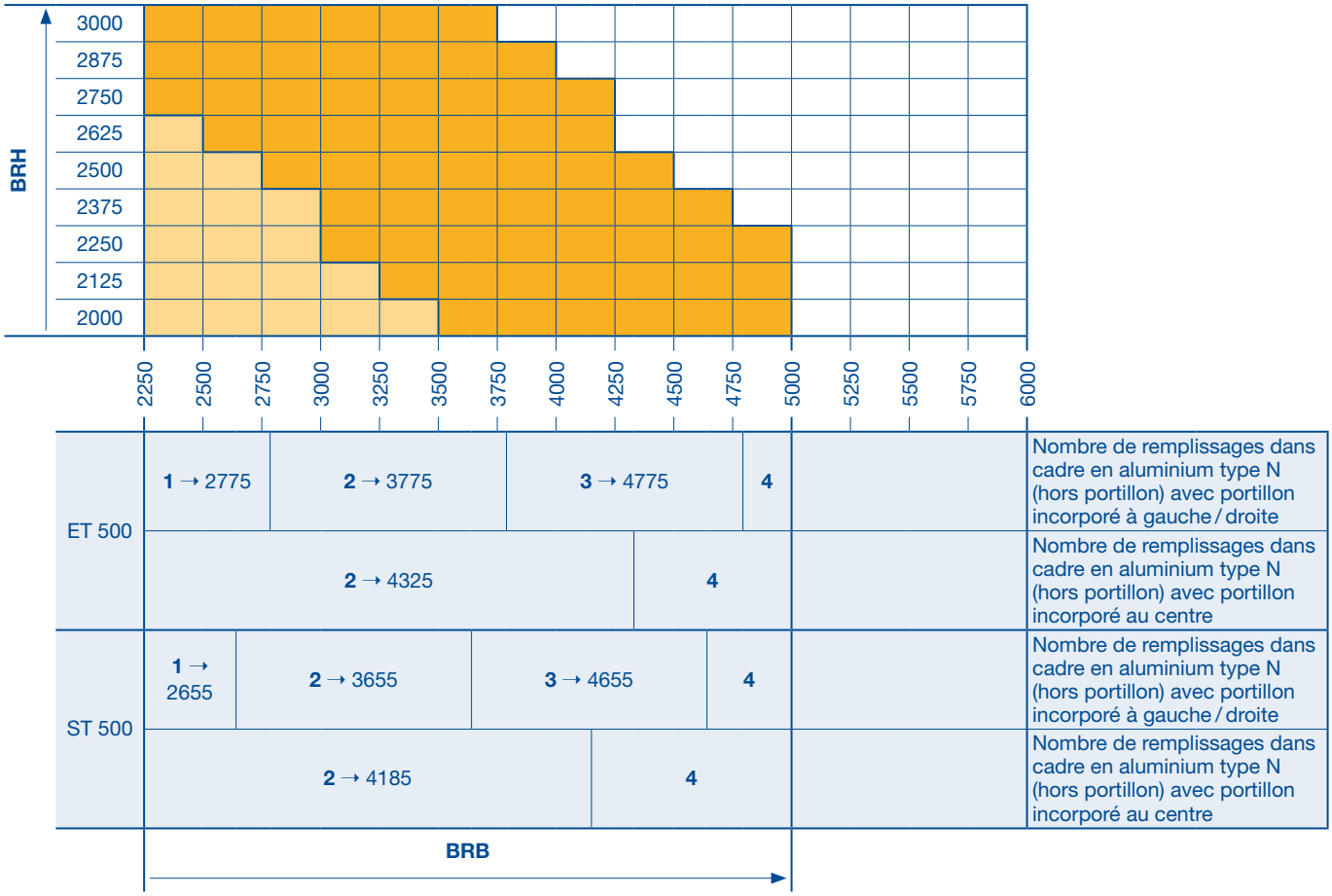

ET 500 L – Exécution légère et ST 500
ET 500 S – Exécution lourde et ST 500

BRH Hauteur jour pour construction
BRB Largeur jour pour construction
LDH Hauteur de passage libre
LDB Largeur de passage libre

ET 500
LDH = BRH – 85 mm
LDB = BRB

ST 500
LDH = BRH
LDB = BRB – 60 mm

Avis :
Porte basculante ET 500 avec inclinaison chaussée / pente de toit, BRH max. 2500 mm

Autres remplissages

Cadre en aluminium anodisé type N

- Avec vitre double synthétique DURATEC transparente, 26 mm
- Avec treillis métallique, section d'aération 58 % de la surface de remplissage
- Avec tôle perforée en acier inoxydable, perforation 8 mm, section d'aération 40 % de la surface de remplissage

Aération

- Grille d'aération synthétique noire, section d'aération de 40 cm² par grille

Porte de garage collectif basculante ET 500 et porte de garage collectif coulissante ST 500

Motif 405 – Pour remplissage en applique fourni par l'utilisateur

Vues de l'extérieur

(Les illustrations correspondent aux proportions de la dimension 4500 × 2125 mm. Pour d'autres dimensions, il existe des différences.)

Motif 405 – Pour remplissage en applique fourni par l'utilisateur

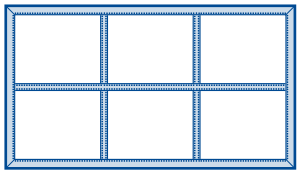

Domaine dimensionnel

Poids de remplissage maximal en kg/m²

BRH	2250	2500	2750	3000	3250	3500	3750	4000	4250	4500	4750	5000	5250	5500	5750	6000
3000	10	8	6	6	6											
	18	16	14	12	12	10	8	8								
2875	10	8	8	6	6											
	20	18	16	14	12	10	10	8	8							
2750	10	10	8	6	6											
	20	18	16	14	14	12	10	10	8	6						
2625	12	10	8	8	6	6										
	22	18	16	16	14	12	10	10	8	6	6					
2500	14	12	10	10	8	6	6									
	24	22	20	18	16	14	12	12	10	8	6	6	6			
2375	14	12	12	10	8	8	6	6								
	26	22	20	18	16	14	14	12	10	8	8	6	6	6		
2250	16	14	12	10	10	8	6	6	6							
	28	24	22	20	18	16	14	14	12	8	8	8	6	6	6	
2125	16	14	12	12	10	8	8	6	6							
	28	26	22	20	20	16	16	14	12	10	8	8	8	6	6	
2000	18	16	14	12	12	10	8	8	6							
	32	28	24	22	22	18	16	16	14	10	10	8	8	8	6	

BRB

ET 500 L – Exécution légère et ST 500
ET 500 S – Exécution lourde et ST 500

BRH Hauteur jour pour construction
BRB Largeur jour pour construction
LDH Hauteur de passage libre
LDB Largeur de passage libre

ET 500
LDH = < BRB 3995 mm = BRH – 35 mm
≥ BRB 4000 mm = BRH – 75 mm
LDB = BRB

ST 500
LDH = BRH
LDB = BRB – 60 mm

Avis :
Porte basculante ET 500 avec inclinaison chaussée / pente de toit, BRH max. 2500 mm

Porte de garage collectif basculante ET 500 et porte de garage collectif coulissante ST 500

Motif 405 à portillon incorporé – Pour remplissage en applique fourni par l'utilisateur

Vues de l'extérieur

(Les illustrations correspondent aux proportions de la dimension 4500 × 2125 mm. Pour d'autres dimensions, il existe des différences.)
Pour la porte coulissante ST 500, le portillon incorporé ne dispose d'aucune béquille à l'extérieur.

Motif 405 avec portillon incorporé à gauche, DIN gauche – Pour remplissage en applique fourni par l'utilisateur

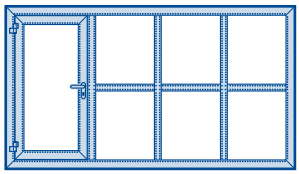

Motif 405 avec portillon incorporé au centre, DIN gauche ou droite – Pour remplissage en applique fourni par l'utilisateur

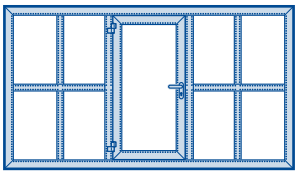

Motif 405 avec portillon incorporé à droite, DIN droite – Pour remplissage en applique fourni par l'utilisateur

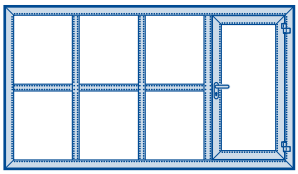

Domaine dimensionnel

BRH	Poids de remplissage maximal en kg/m²														
3000															
	12	10	8	8	6	6									
2875															
	14	12	10	8	6	6									
2750															
	14	12	10	8	8	6	6								
2625	6														
	16	14	10	10	8	8	6								
2500	8	6													
	18	16	12	12	10	10	8	6	6						
2375	8	6	6												
	20	18	14	12	12	10	8	8	6						
2250	10	8	6	6											
	20	18	18	14	12	12	10	8	8						
2125	10	8	6	6	6										
	22	20	16	14	14	12	10	10	8	6					
2000	12	10	8	6	6										
	24	22	18	16	14	14	12	10	10	6	6				
BRB	2250	2500	2750	3000	3250	3500	3750	4000	4250	4500	4750	5000	5250	5500	5750	6000

ET 500 L – Exécution légère et ST 500
ET 500 S – Exécution lourde et ST 500

BRH Hauteur jour pour construction
BRB Largeur jour pour construction
LDH Hauteur de passage libre
LDB Largeur de passage libre

ET 500
LDH = BRH – 85 mm
LDB = BRB

ST 500
LDH = BRH
LDB = BRB – 60 mm

Avis :
Porte basculante ET 500 avec inclinaison chaussée / pente de toit, BRH max. 2500 mm

Porte de garage collectif basculante ET 500 et porte de garage collectif coulissante ST 500

Motif 400 – Pour remplissage intérieur fourni par l'utilisateur

Vues de l'extérieur

(Les illustrations correspondent aux proportions de la dimension 4500 × 2125 mm. Pour d'autres dimensions, il existe des différences.)

Motif 400 – Pour remplissage intérieur fourni par l'utilisateur

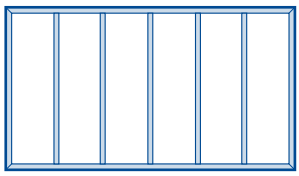

Domaine dimensionnel

BRH	Poids de remplissage maximal en kg/m²														
3000	10	10	8	6	6	5	5	3	3						
	20	18	16	14	12	10	10	8	8	6	5	4	4	3	3
2875	12	10	8	8	6	6	5	4	3						
	22	18	16	14	14	12	10	10	8	6	5	5	4	3	3
2750	12	10	10	8	6	6	6	4	4						
	22	20	18	16	14	12	12	10	10	6	6	5	4	4	3
2625	14	12	10	10	8	6	6	5	4						
	24	22	20	18	16	14	12	10	10	8	6	6	5	4	4
2500	14	12	12	10	8	8	6	5	5						
	26	24	20	18	16	14	14	12	10	8	6	6	6	5	4
2375	16	14	12	10	8	8	8	6	6	3					
	28	24	22	20	18	16	14	12	12	8	8	6	6	5	5
2250	18	14	14	12	10	8	8	6	6	3					
	30	26	24	22	18	18	16	14	12	10	8	8	6	6	6
2125	18	16	14	12	10	10	8	8	6	4	3				
	32	28	26	24	20	18	18	16	14	10	10	8	8	6	6
2000	20	18	16	14	12	10	10	8	8	4	3	3			
	34	32	28	26	22	20	18	16	16	12	10	10	8	8	6

BRB: 2250, 2500, 2750, 3000, 3250, 3500, 3750, 4000, 4250, 4500, 4750, 5000, 5250, 5500, 5750, 6000

ET 500	**3** → 2485	**4** → 3260	**5** → 4035	**6** → 4810	**7** → 5585	**8**	Nombre de compartiments
ST 500	**3** → 2485	**4** → 3100	**5** → 3875	**6** → 4650	**7** → 5425	**8**	

BRB →

ET 500 L – Exécution légère et ST 500
ET 500 S – Exécution lourde et ST 500

BRH Hauteur jour pour construction
BRB Largeur jour pour construction
LDH Hauteur de passage libre
LDB Largeur de passage libre

ET 500
LDH = < BRB 3995 mm = BRH – 35 mm
≥ BRB 4000 mm = BRH – 75 mm
LDB = BRB

ST 500
LDH = BRH
LDB = BRB – 60 mm

Avis :
Porte basculante ET 500 avec inclinaison chaussée / pente de toit, BRH max. 2500 mm

Porte de garage collectif basculante ET 500 et porte de garage collectif coulissante ST 500

Motif 400 à portillon incorporé – Pour remplissage intérieur fourni par l'utilisateur

Vues de l'extérieur

(Les illustrations correspondent aux proportions de la dimension 4500 × 2125 mm. Pour d'autres dimensions, il existe des différences.)
Pour la porte coulissante ST 500, le portillon incorporé ne dispose d'aucune béquille à l'extérieur.

Motif 400 avec portillon incorporé à gauche, DIN gauche – Pour remplissage intérieur fourni par l'utilisateur

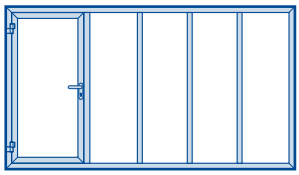

Motif 400 avec portillon incorporé au centre, DIN gauche ou DIN droite – Pour remplissage intérieur fourni par l'utilisateur

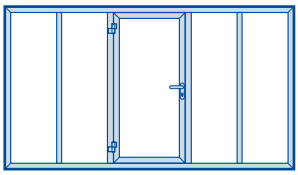

Motif 400 avec portillon incorporé à droite, DIN droite – Pour remplissage intérieur fourni par l'utilisateur

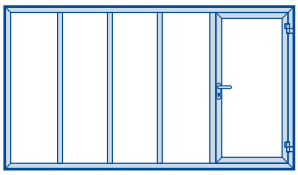

Domaine dimensionnel

BRH	Poids de remplissage maximal en kg/m²														
3000	6	5	5	3											
	16	14	12	10	10	8	6	6	5	3					
2875	6	6	5	3	3										
	18	16	14	12	10	8	8	6	6	3	3				
2750	8	6	6	4	3										
	20	16	14	12	10	10	8	8	6	4	3				
2625	8	8	6	4	4										
	20	18	16	14	12	10	10	8	6	4	4	3			
2500	10	8	6	6	5	3									
	22	20	18	14	14	12	10	10	8	6	4	3	3		
2375	10	10	8	6	6	4	3								
	24	22	20	16	14	12	12	10	8	6	5	4	3	3	
2250	12	10	8	6	6	5	4	3							
	28	24	20	18	16	14	12	12	10	6	6	5	4	4	3
2125	14	12	10	8	8	6	5	4	3						
	30	26	22	20	18	14	14	12	10	8	6	5	5	4	3
2000	16	14	12	8	8	6	6	5	4						
	32	28	26	22	20	16	16	14	12	8	8	6	6	5	4

BRB: 2250 | 2500 | 2750 | 3000 | 3250 | 3500 | 3750 | 4000 | 4250 | 4500 | 4750 | 5000 | 5250 | 5500 | 5750 | 6000 →

ET 500	**1** → 2475	**2** → 3095	**3** → 3715	**4** → 4335	**5** → 5115	**6** → 5890	**7**	Nombre de compartiments hors portillon avec portillon incorporé à gauche / droite
	2 → 3735			**4** → 5000		**6**		Nombre de compartiments hors portillon avec portillon incorporé au centre
ST 500	**1** → 2315	**2** → 2935	**3** → 3555	**4** → 4180	**5** → 4955	**6** → 5730	**7**	Nombre de compartiments hors portillon avec portillon incorporé à gauche / droite
	2 → 3180			**4** → 5240		**6**		Nombre de compartiments hors portillon avec portillon incorporé au centre

BRB →

ET 500 L – Exécution légère et ST 500
ET 500 S – Exécution lourde et ST 500
BRH Hauteur jour pour construction
BRB Largeur jour pour construction
LDH Hauteur de passage libre
LDB Largeur de passage libre

ET 500
LDH = BRH – 85 mm
LDB = BRB

ST 500
LDH = BRH
LDB = BRB – 60 mm

Avis :
Porte basculante ET 500 avec inclinaison chaussée / pente de toit, BRH max. 2500 mm

Types de pose

Pour porte de garage collectif basculante ET 500

Standard

Pose derrière la baie

Exécution légère

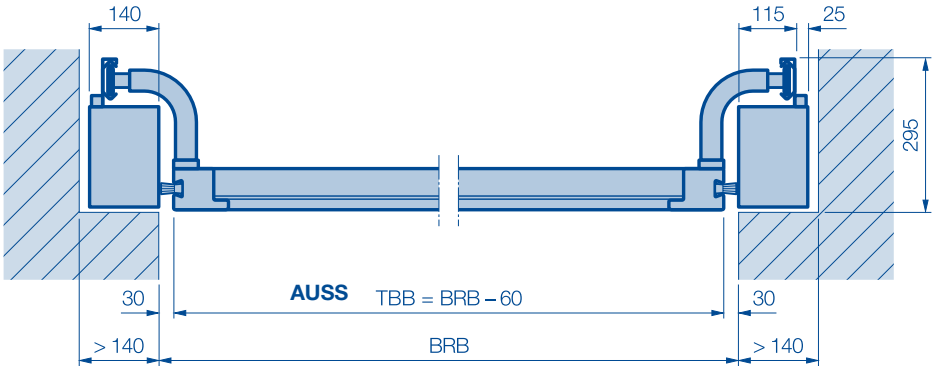

Exécution lourde

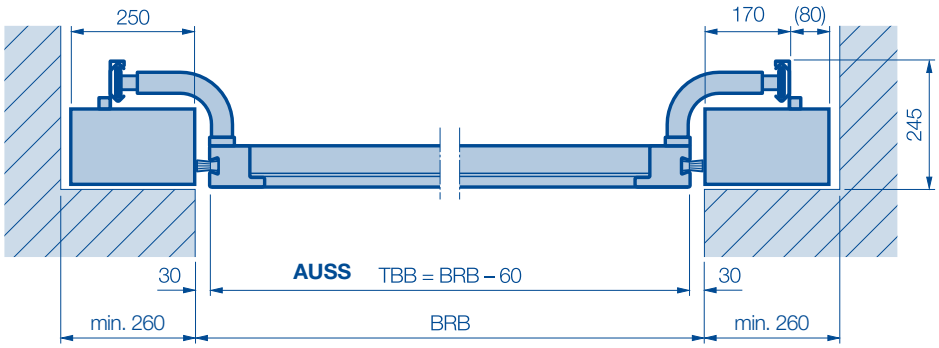

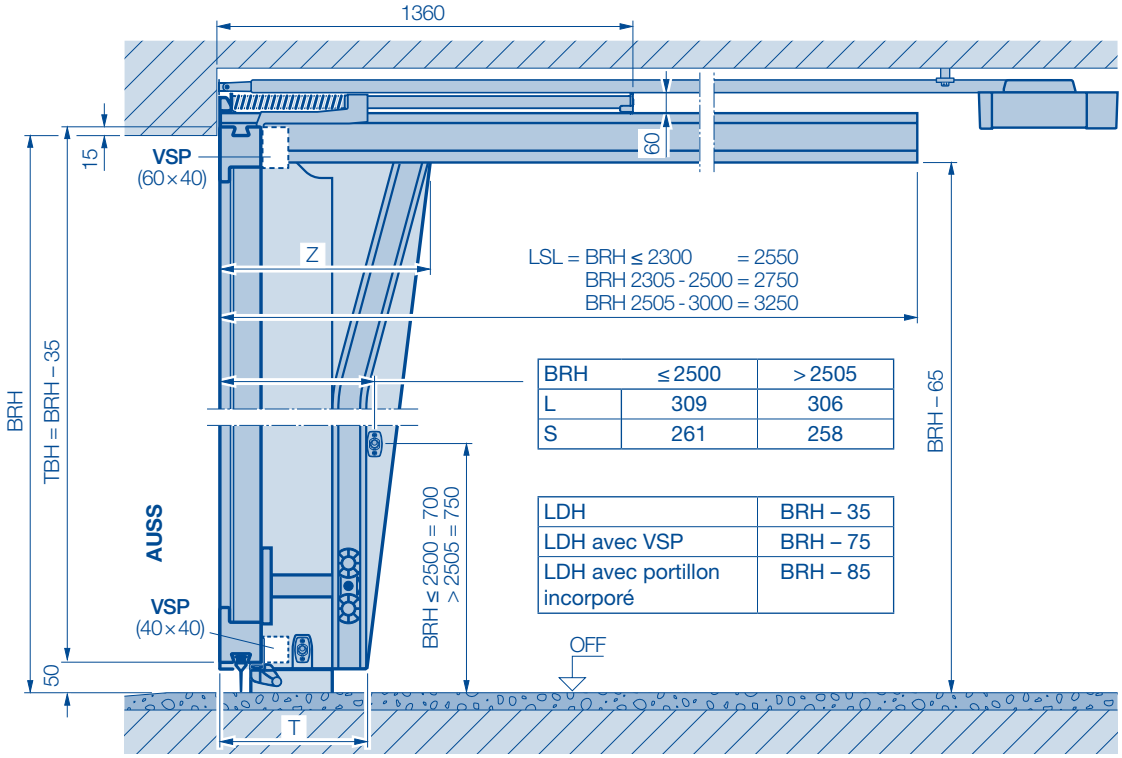

BRH	≤ 2500	> 2505
L	309	306
S	261	258

LDH	BRH – 35
LDH avec VSP	BRH – 75
LDH avec portillon incorporé	BRH – 85

AUSS	Extérieur	**LSL**	Longueur de rail de guidage	**TBH**	Hauteur de tablier de porte
BRB	Largeur nominale = dimension de commande	**OFF**	Sol fini	**VSP**	Profilé de renfort à partir de BRB ≥ 4000
BRH	Hauteur nominale = dimension de commande	**S**	Exécution lourde	**Z**	L = 450, S = 400
L	Exécution légère	**T**	L = 295, S = 245		
LDH	Hauteur de passage libre	**TBB**	Largeur de tablier de porte		

Types de pose

Pour porte de garage collectif basculante ET 500

Standard

Pose dans la baie avec cadre dormant

Exécution légère

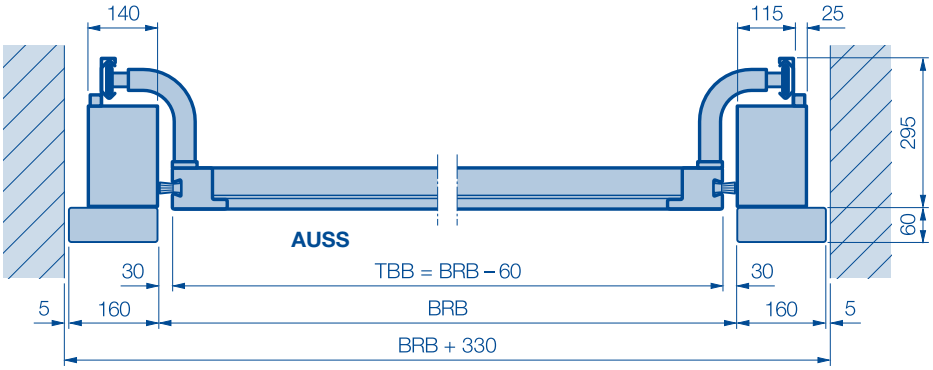

Exécution lourde

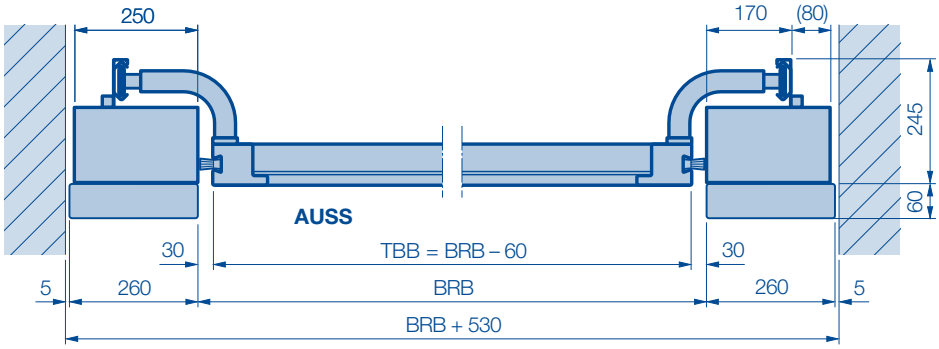

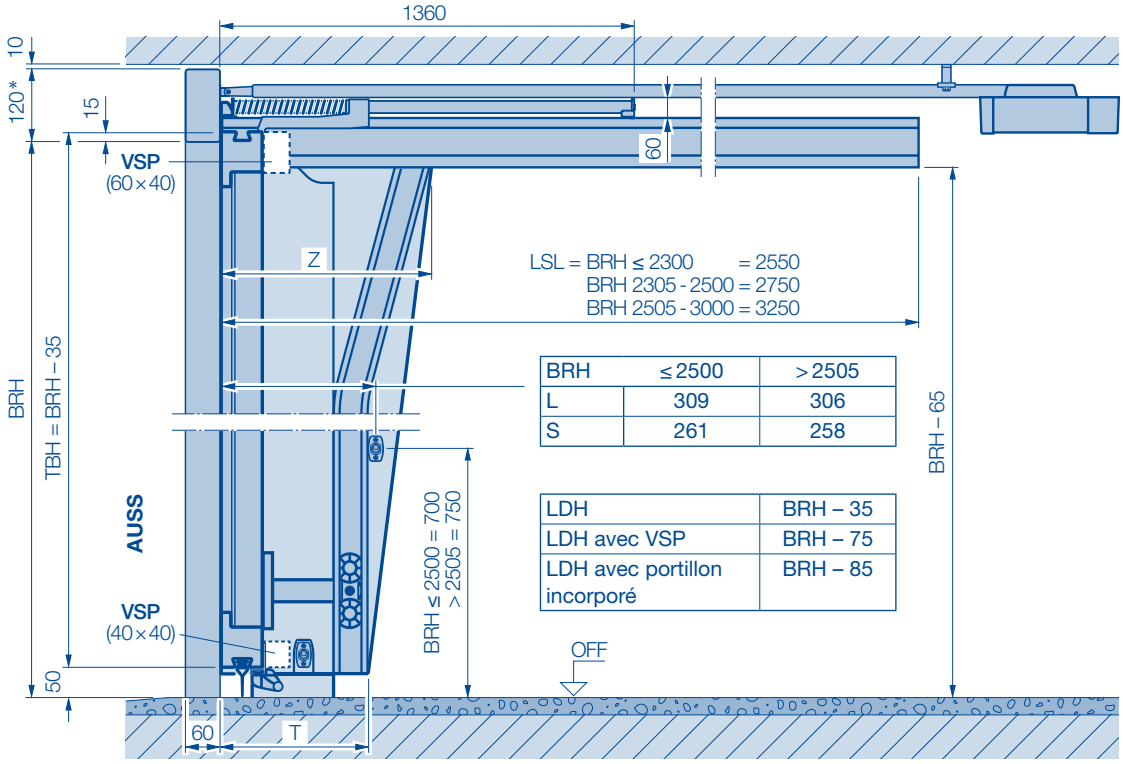

BRH	≤ 2500	> 2505
L	309	306
S	261	258

LDH	BRH – 35
LDH avec VSP	BRH – 75
LDH avec portillon incorporé	BRH – 85

AUSS Extérieur
BRB Largeur nominale = dimension de commande
BRH Hauteur nominale = dimension de commande
L Exécution légère
LDH Hauteur de passage libre
LSL Longueur de rail de guidage
OFF Sol fini
S Exécution lourde
T L = 295, S = 245
TBB Largeur de tablier de porte
TBH Hauteur de tablier de porte
VSP Profilé de renfort à partir de BRB ≥ 4000
Z L = 450, S = 400
***** 160 mm (voir pages 39 / 40)

Points de fixation

Pour porte de garage collectif basculante ET 500

Standard

Exécution légère

Points de fixation de la porte

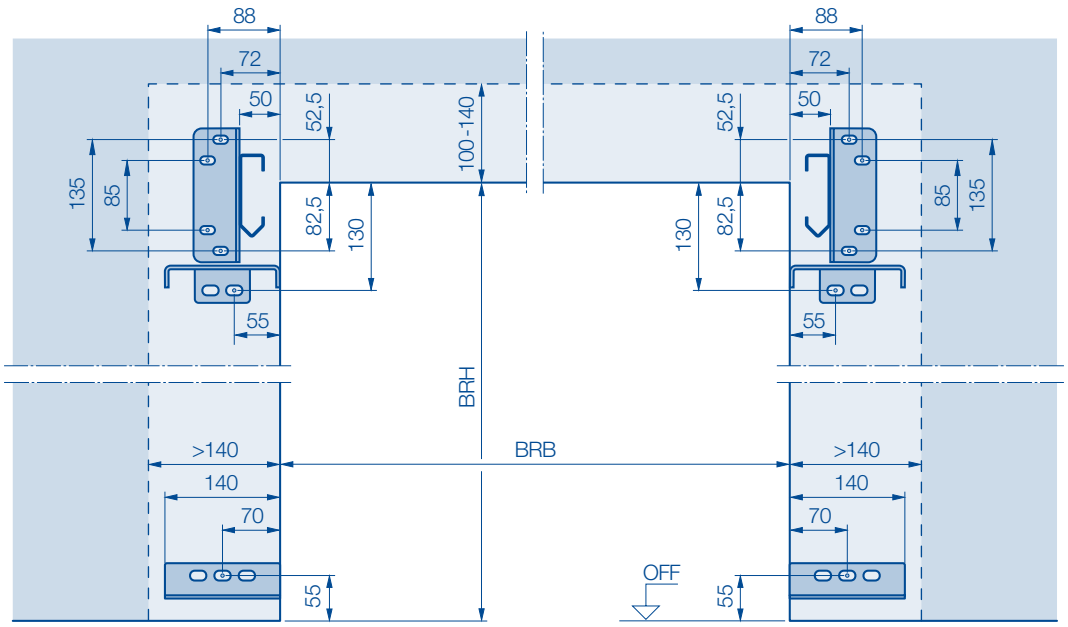

Plan d'ancrage pour cadre dormant

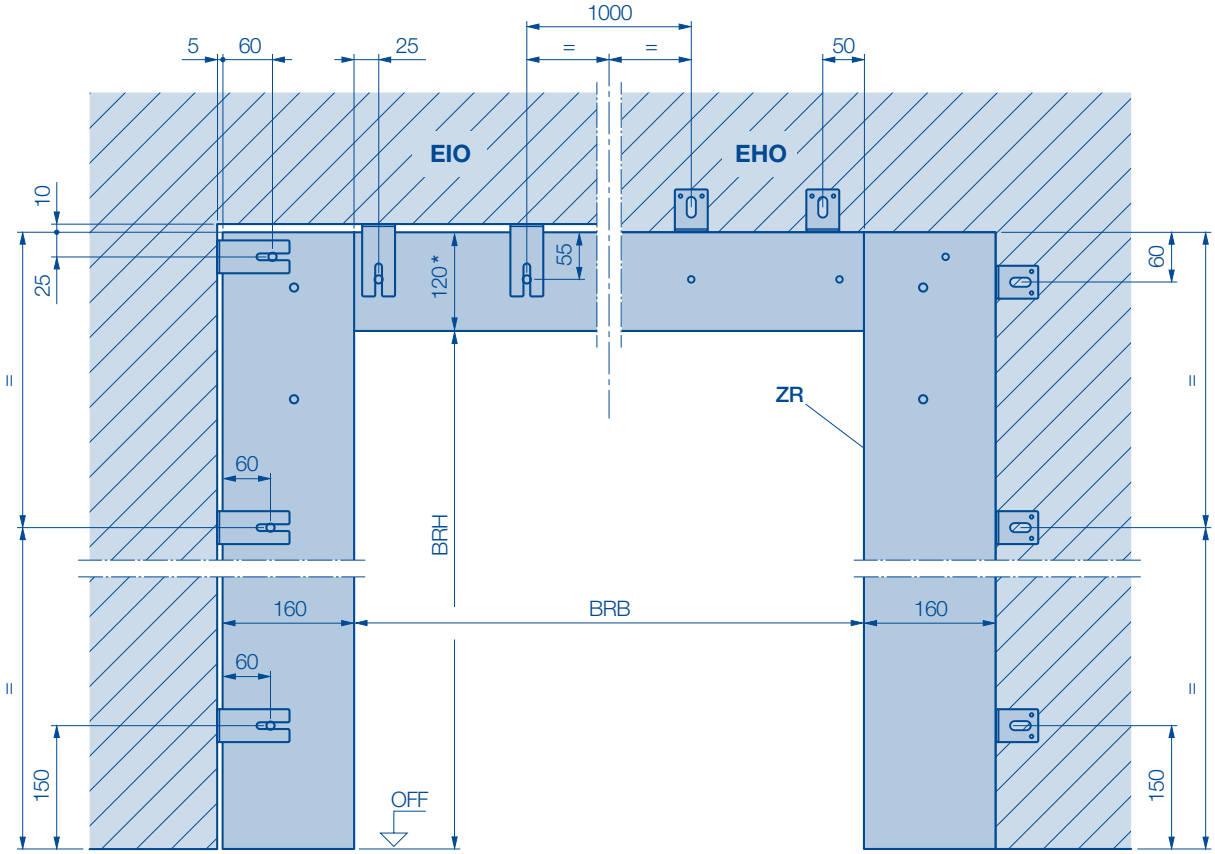

BRB	Largeur jour pour construction	**OFF**	Sol fini
BRH	Hauteur jour pour construction	**ZR**	Cadre dormant
EHO	Pose derrière la baie	*	160 mm (voir pages 39 / 40)
EIO	Pose dans la baie		

Points de fixation

Pour porte de garage collectif basculante ET 500

Standard

Exécution lourde

Points de fixation de la porte

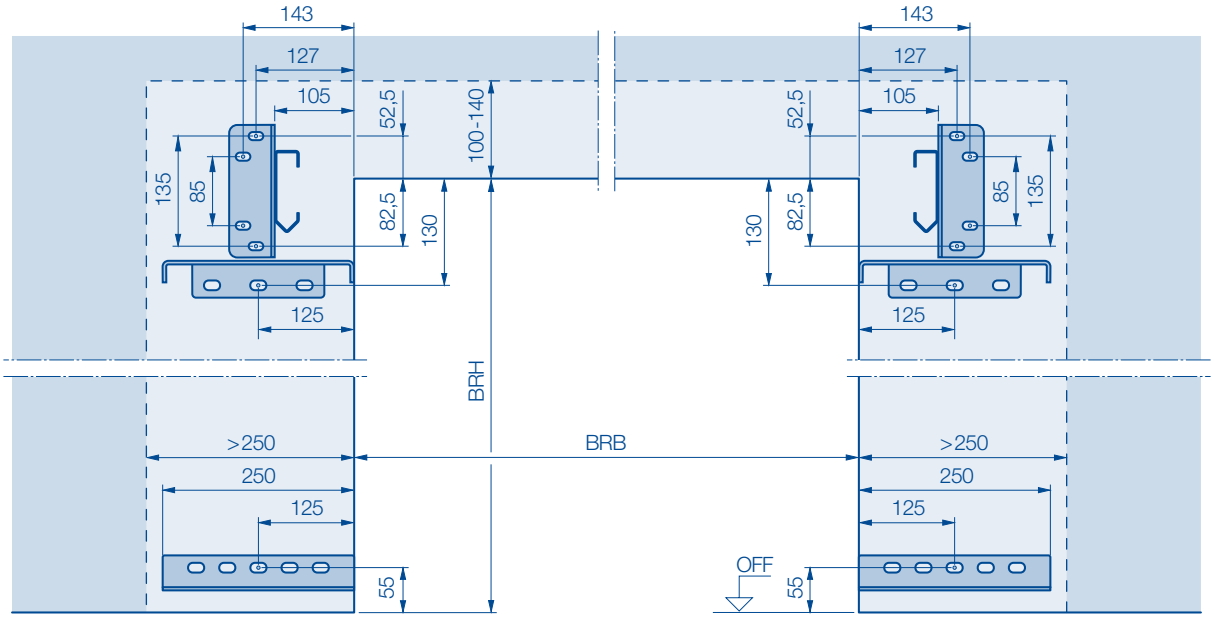

Plan d'ancrage pour cadre dormant

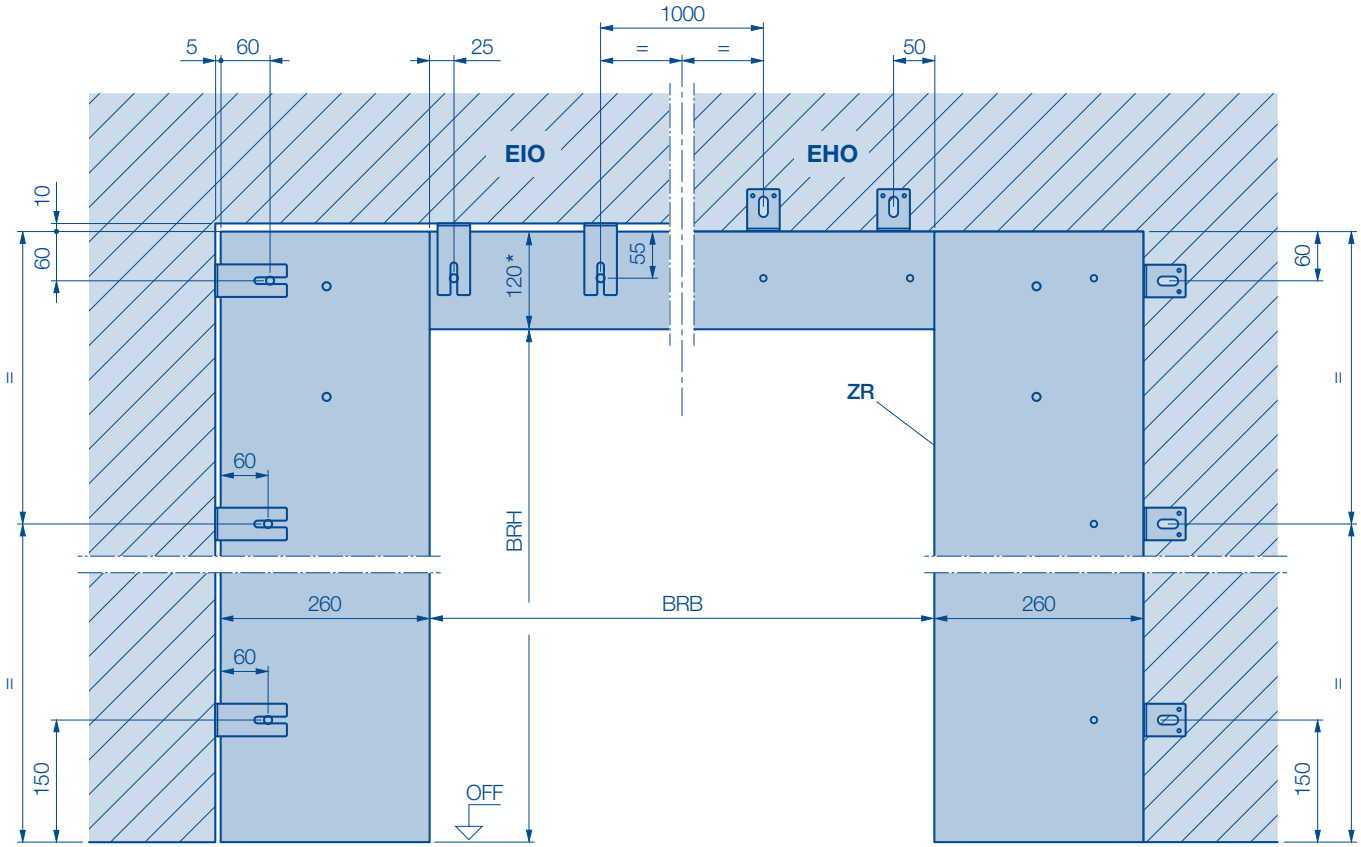

BRB	Largeur jour pour construction	**OFF**	Sol fini
BRH	Hauteur jour pour construction	**ZR**	Cadre dormant
EHO	Pose derrière la baie	*	160 mm (voir pages 39 / 40)
EIO	Pose dans la baie		

Types de pose

Pour porte de garage collectif basculante ET 500

Pose affleurante

Pose dans la baie avec cadre dormant affleurant

Exécution légère

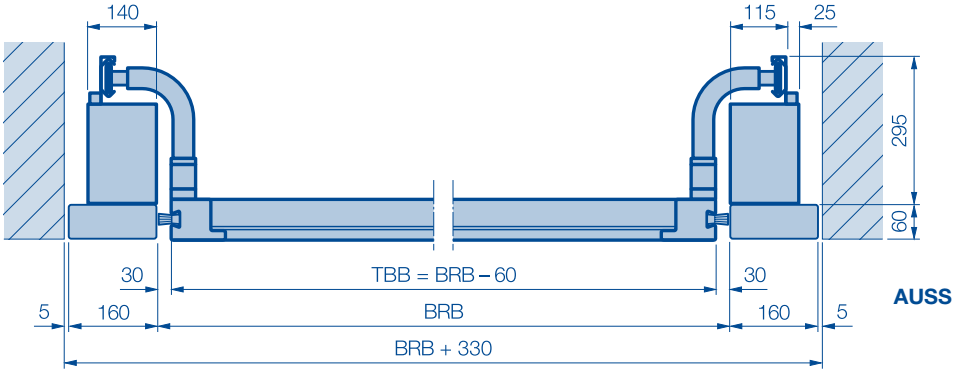

Fixation pour entraîneur de porte avec SupraMatic HT

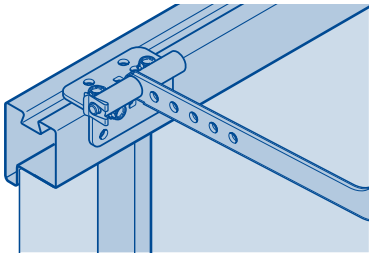

Exécution lourde

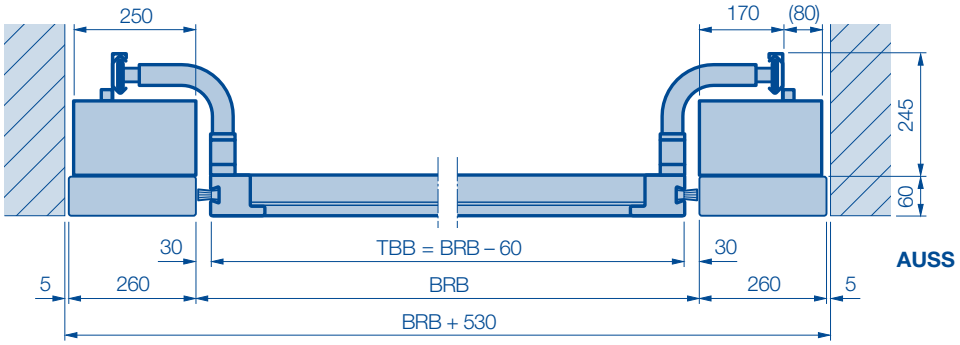

Fixation pour entraîneur de porte pour portes avec profilé de renfort et SupraMatic HT

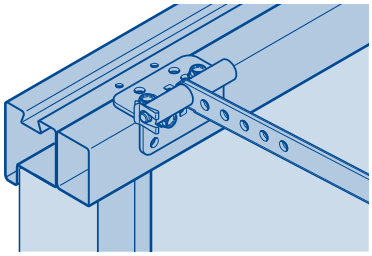

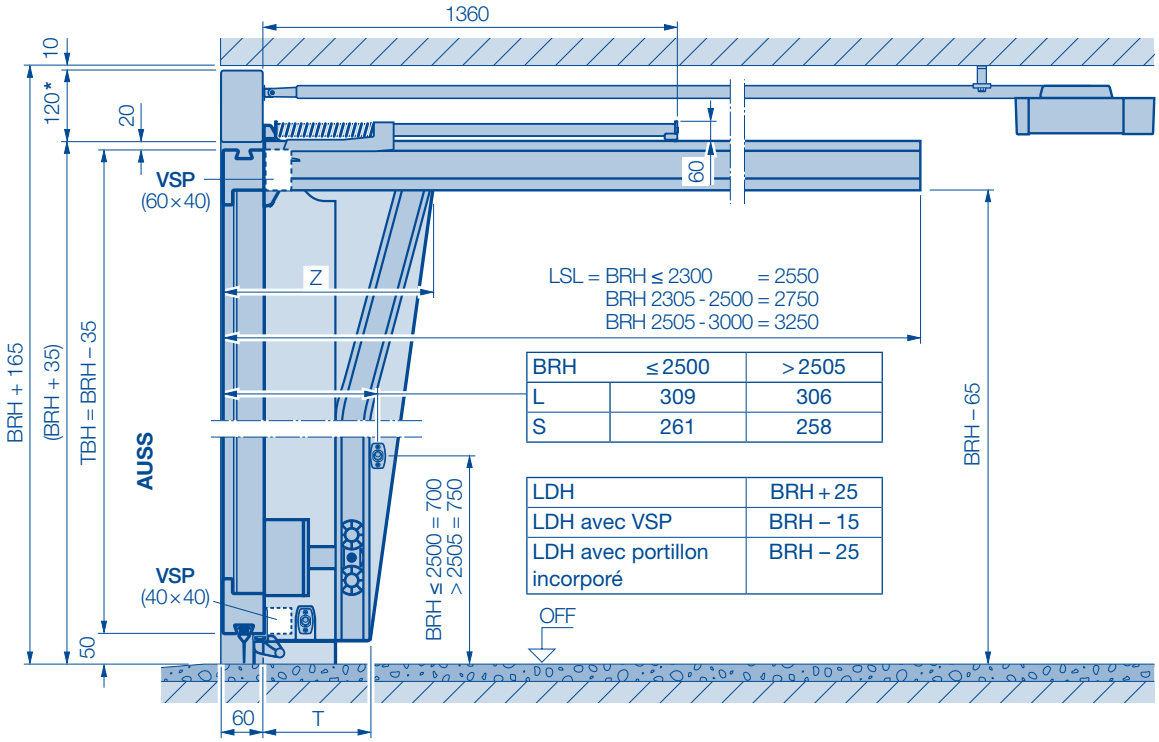

BRH	≤ 2500	> 2505
L	309	306
S	261	258

LDH	BRH + 25
LDH avec VSP	BRH – 15
LDH avec portillon incorporé	BRH – 25

AUSS	Extérieur	**LSL**	Longueur de rail de guidage	**TBH**	Hauteur de tablier de porte
BRB	Largeur nominale = dimension de commande	**OFF**	Sol fini	**VSP**	Profilé de renfort à partir de BRB ≥ 4000
BRH	Hauteur nominale = dimension de commande	**S**	Exécution lourde	**Z**	L = 450, S = 400
L	Exécution légère	**T**	L = 295, S = 245	*	160 mm (voir pages 39 / 40)
LDH	Hauteur de passage libre	**TBB**	Largeur de tablier de porte		

Points de fixation

Pour porte de garage collectif basculante ET 500

Pose affleurante

Exécution légère

Points de fixation de la porte

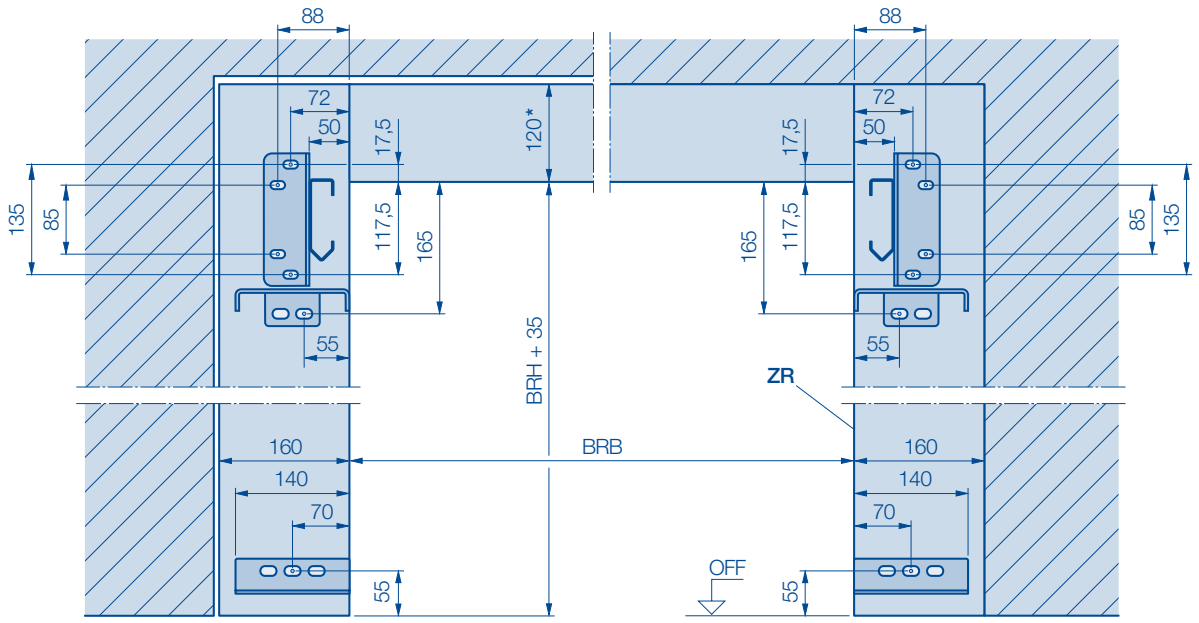

Plan d'ancrage pour cadre dormant

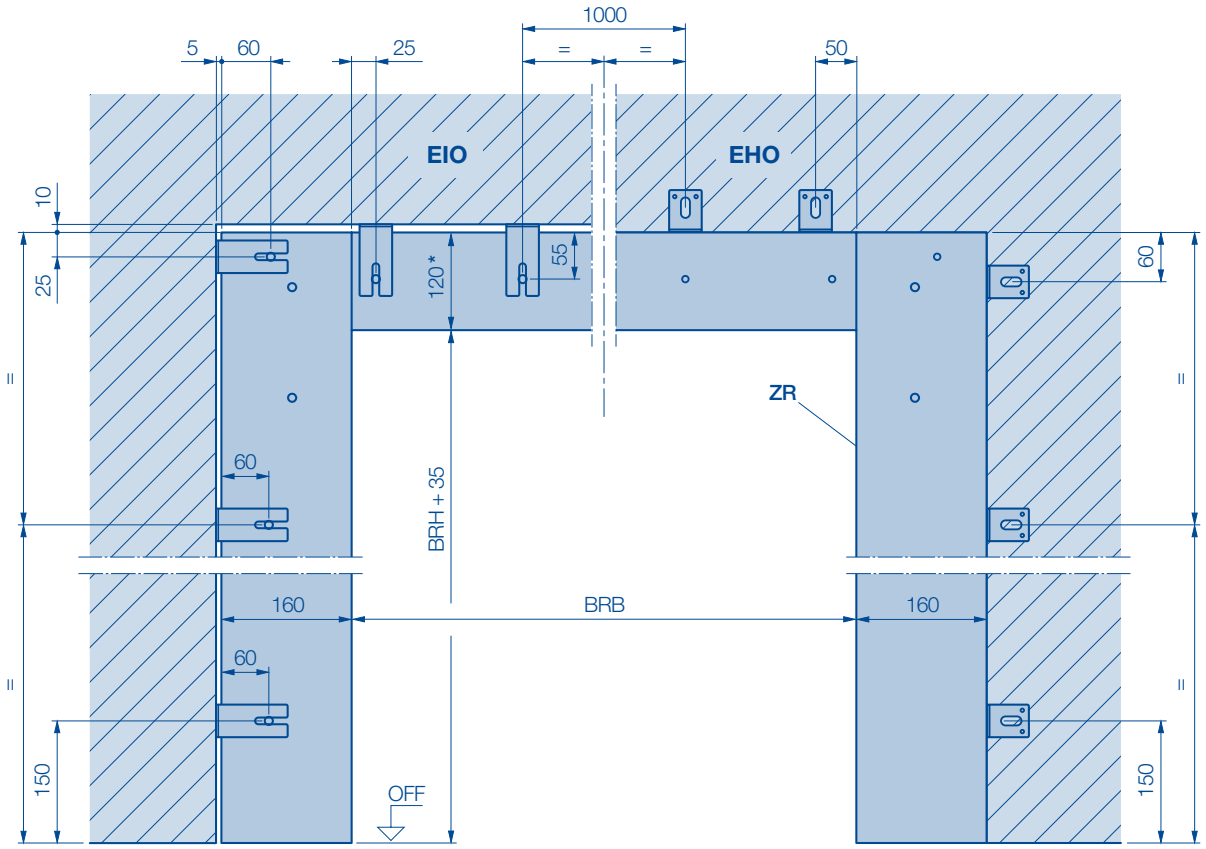

BRB	Largeur jour pour construction	**OFF**	Sol fini
BRH	Hauteur jour pour construction	**ZR**	Cadre dormant
EHO	Pose derrière la baie	*	160 mm (voir pages 39 / 40)
EIO	Pose dans la baie		

Points de fixation

Pour porte de garage collectif basculante ET 500

Pose affleurante

Exécution lourde

Points de fixation de la porte

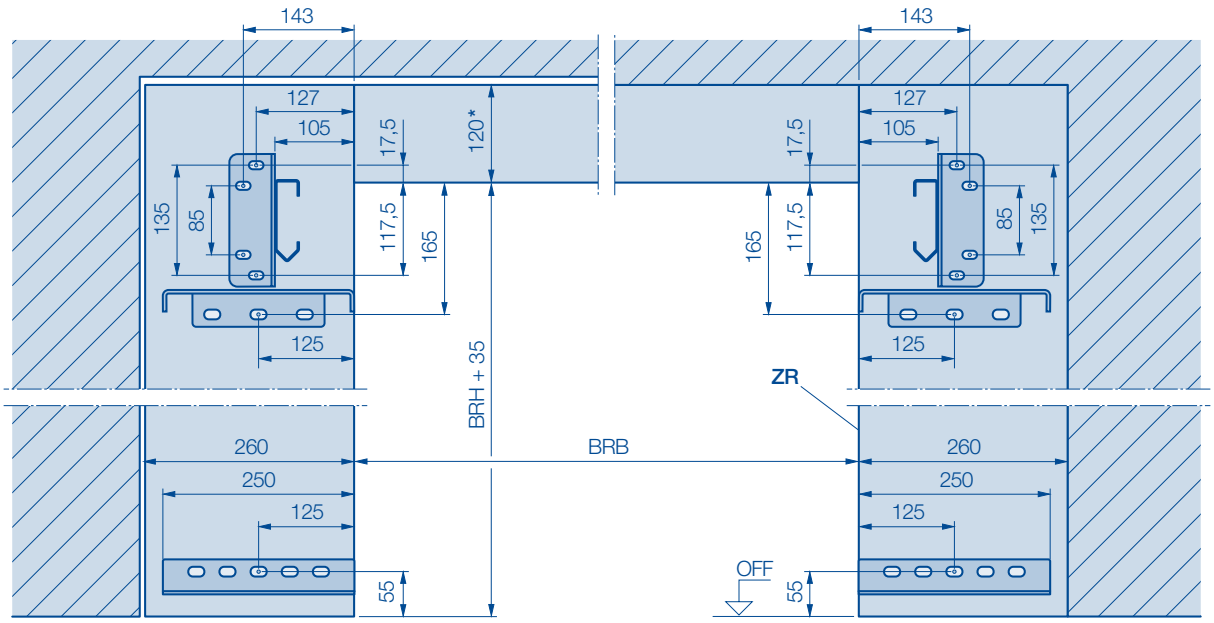

Plan d'ancrage pour cadre dormant

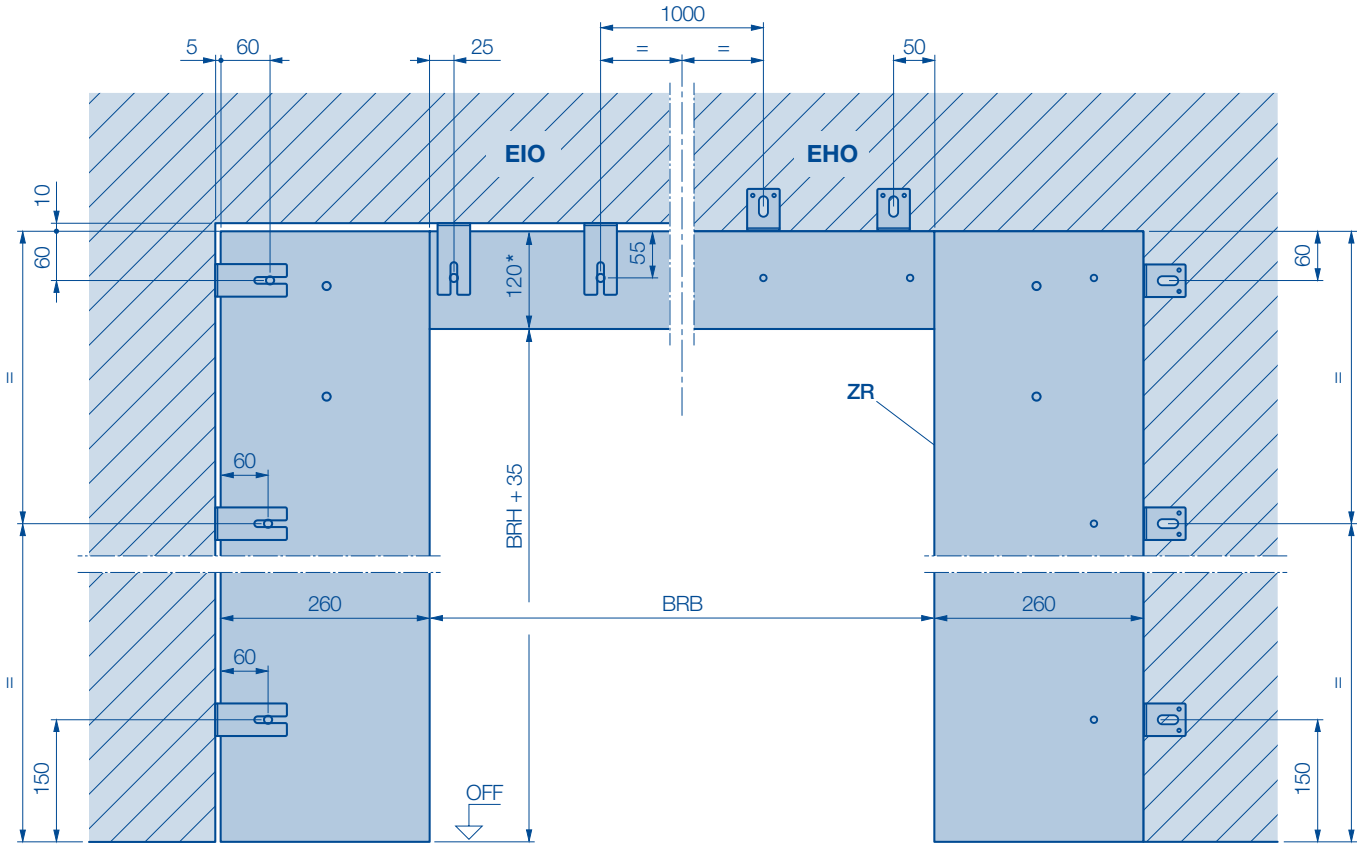

BRB	Largeur jour pour construction	**OFF**	Sol fini
BRH	Hauteur jour pour construction	**ZR**	Cadre dormant
EHO	Pose derrière la baie	*	160 mm (voir pages 39 / 40)
EIO	Pose dans la baie		

Types de pose

Pour porte de garage collectif basculante ET 500

Inclinaison chaussée / Pente de toit

Pose derrière la baie avec inclinaison chaussée / pente de toit

Exécution légère

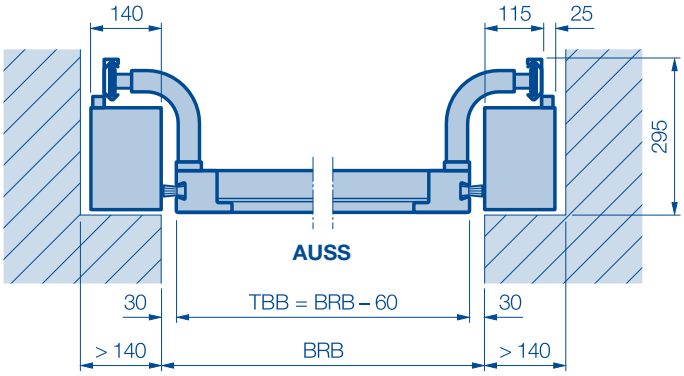

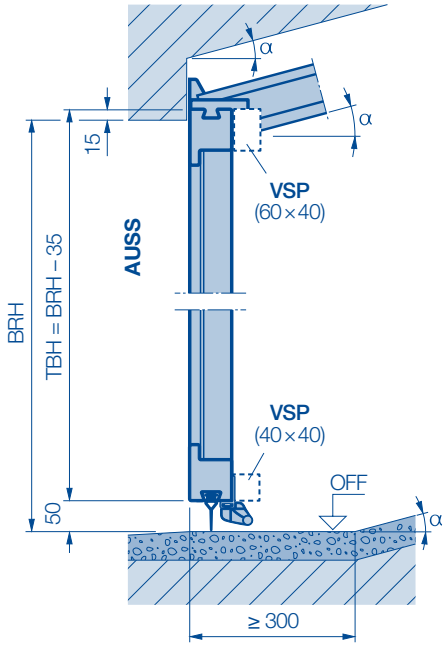

Exécution lourde

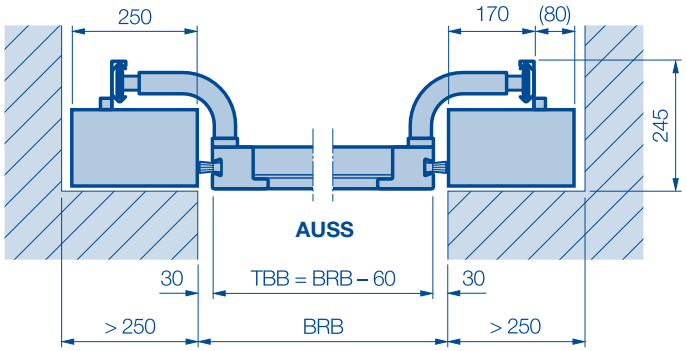

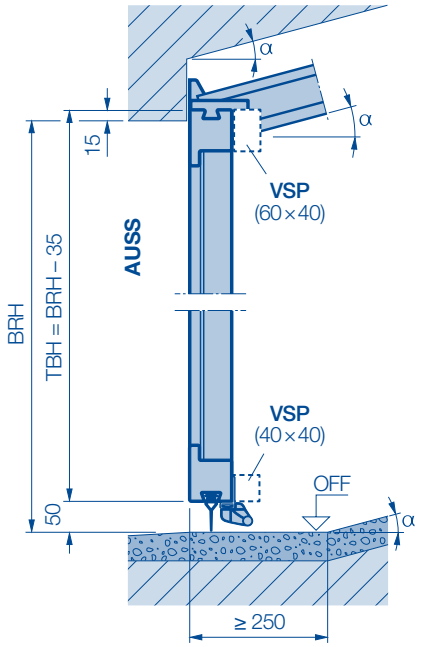

AUSS	Extérieur	**LDH**	Hauteur de passage libre = validation technique nécessaire !	**TBH**	Hauteur de tablier de porte
BRB	Largeur nominale = dimension de commande	**OFF**	Sol fini	**VSP**	Profilé de renfort à partir de BRB ≥ 4000
BRH	Hauteur jour = dimension de commande (max. 2500 mm)	**TBB**	Largeur de tablier de porte		

Points de fixation

Pour porte de garage collectif basculante ET 500

Inclinaison chaussée / Pente de toit

Exécution légère

Points de fixation de la porte

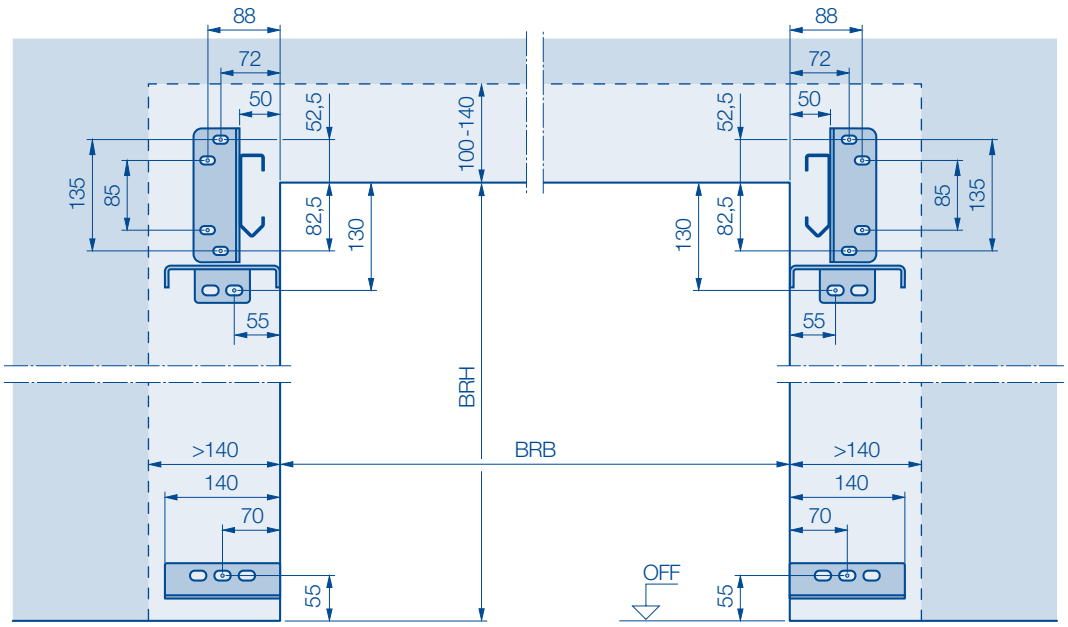

Plan d'ancrage pour cadre dormant

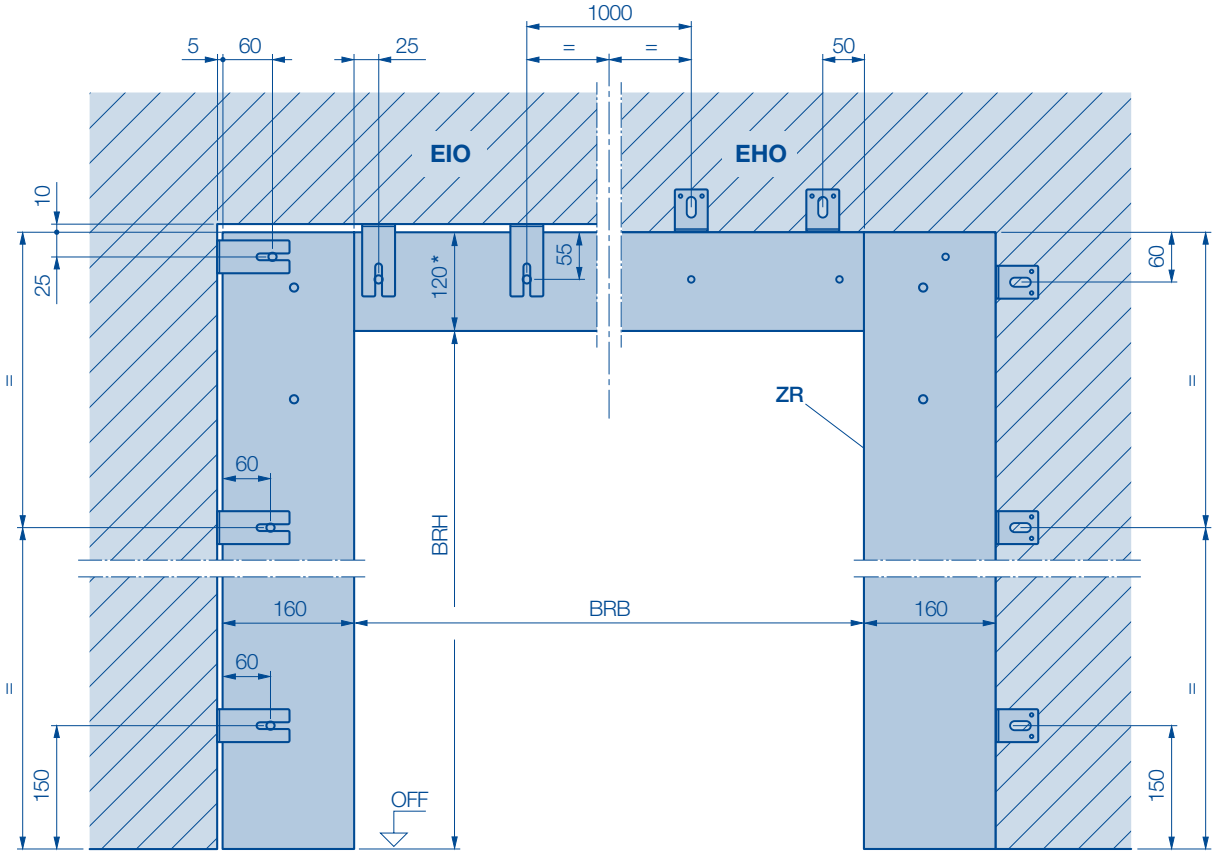

BRB Largeur jour pour construction
BRH Hauteur jour (max. 2500 mm)
EHO Pose derrière la baie
EIO Pose dans la baie
OFF Sol fini
ZR Cadre dormant
***** 160 mm (voir pages 39 / 40)

Points de fixation

Pour porte de garage collectif basculante ET 500

Inclinaison chaussée / Pente de toit

Exécution lourde

Points de fixation de la porte

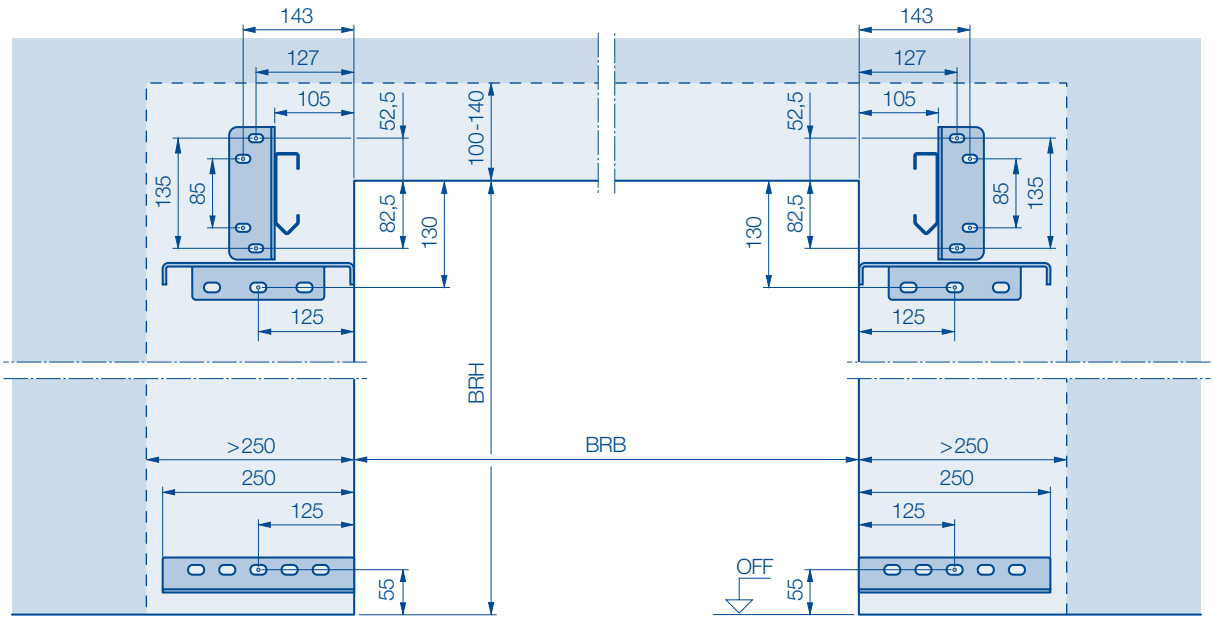

Plan d'ancrage pour cadre dormant

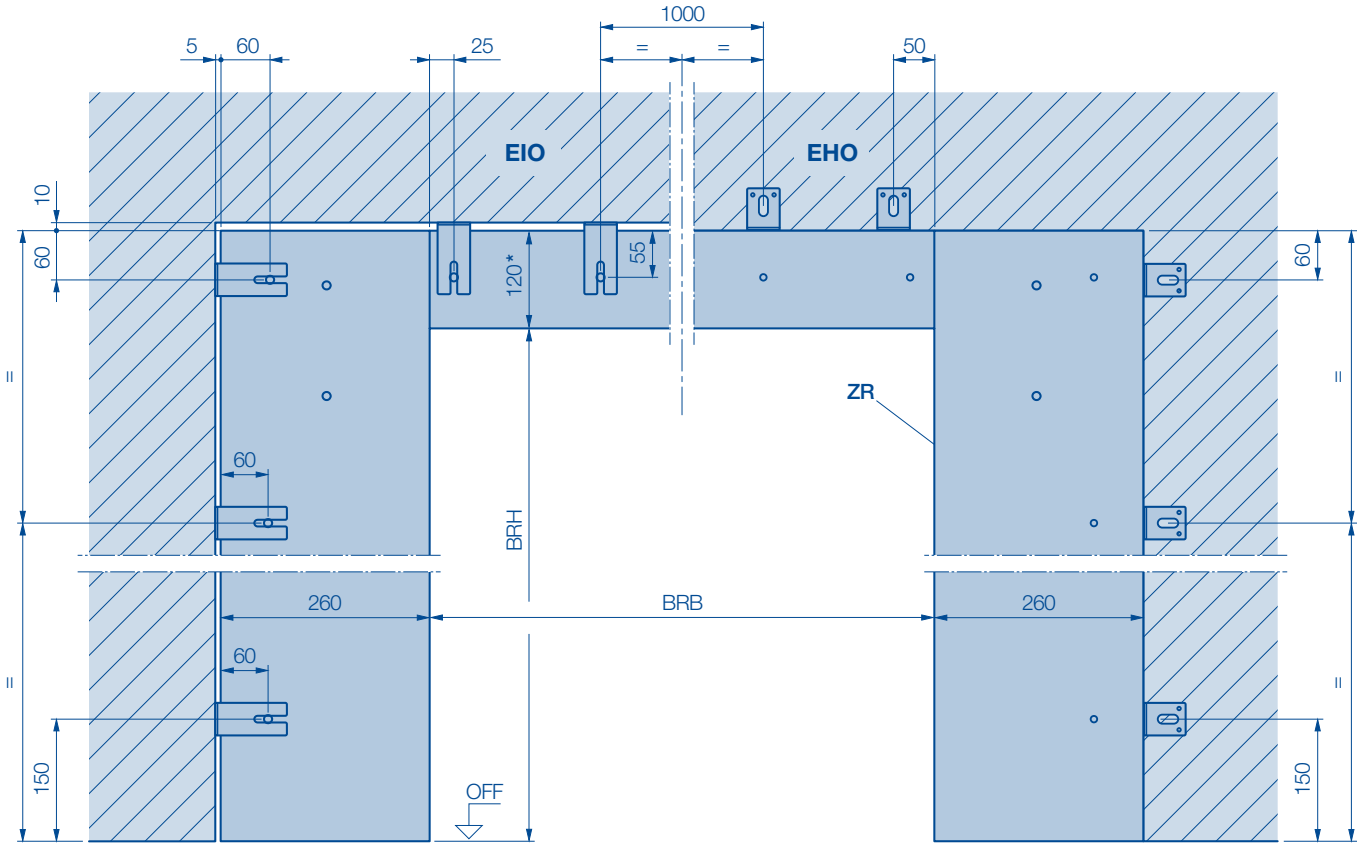

BRB	Largeur jour pour construction	**OFF**	Sol fini
BRH	Hauteur jour (max. 2500 mm)	**ZR**	Cadre dormant
EHO	Pose derrière la baie	*	160 mm (voir pages 39 / 40)
EIO	Pose dans la baie		

Fixation de rail de guidage

Pour porte de garage collectif basculante ET 500

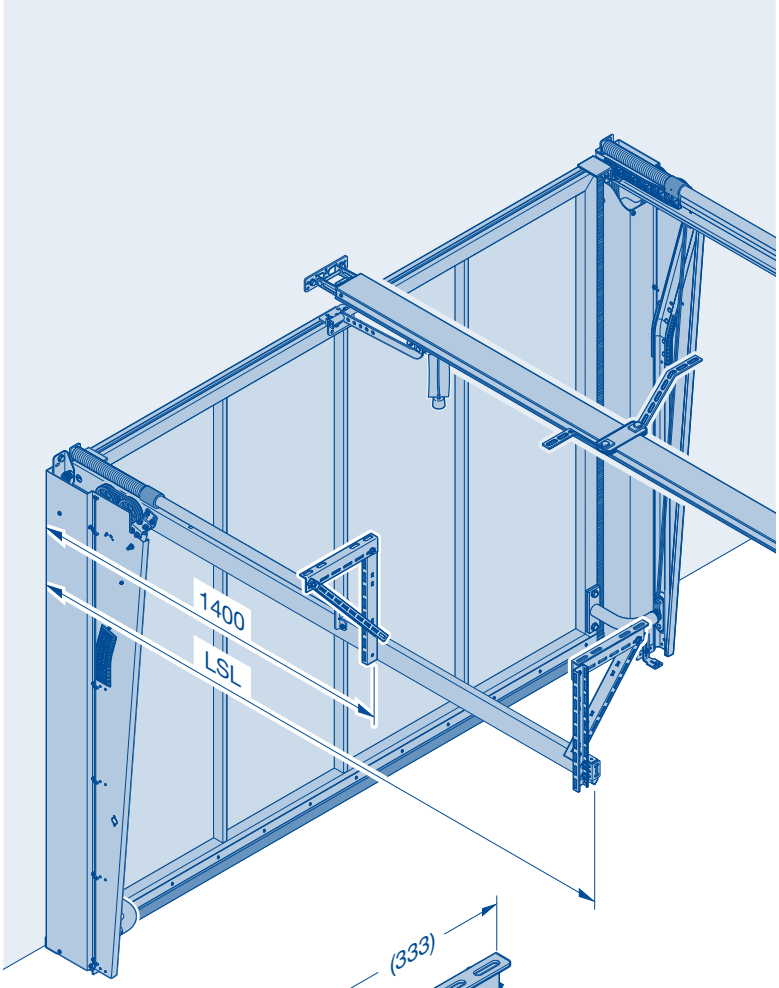

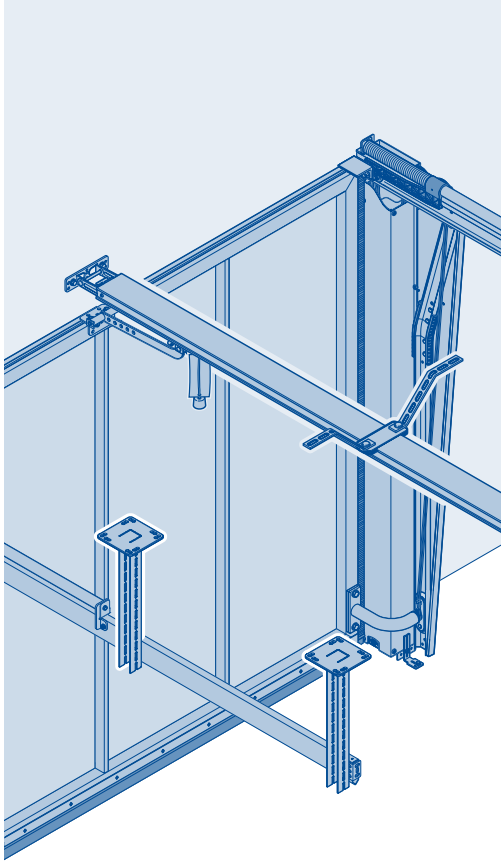

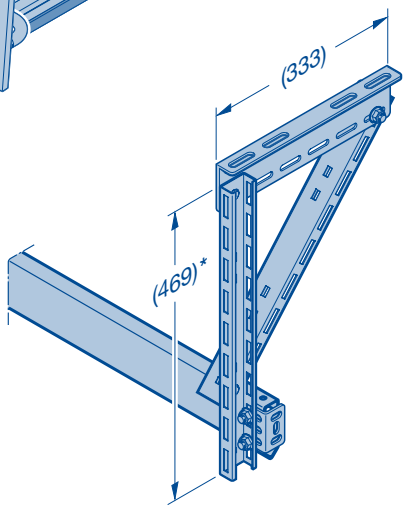

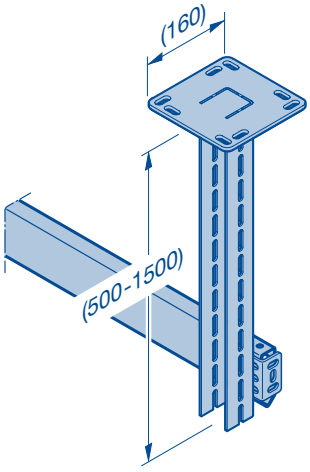

LSL Longueur de rail de guidage
***** Standard

Types de pose

Pour porte de garage collectif basculante ET 500

Portillon incorporé avec paumelles en applique – Standard

Pose derrière la baie

Standard avec portillon incorporé

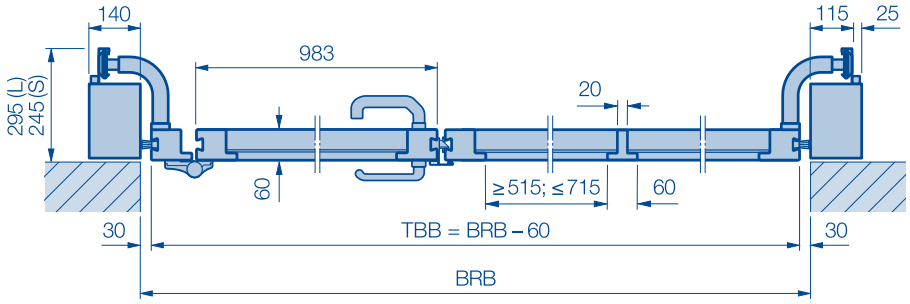

Largeur de passage pour un portillon incorporé avec un angle d'ouverture de 90°

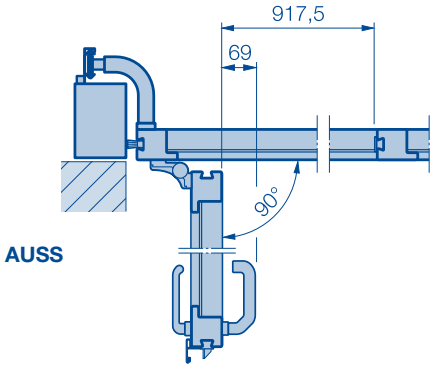

Remplissage en applique fourni par l'utilisateur avec portillon incorporé

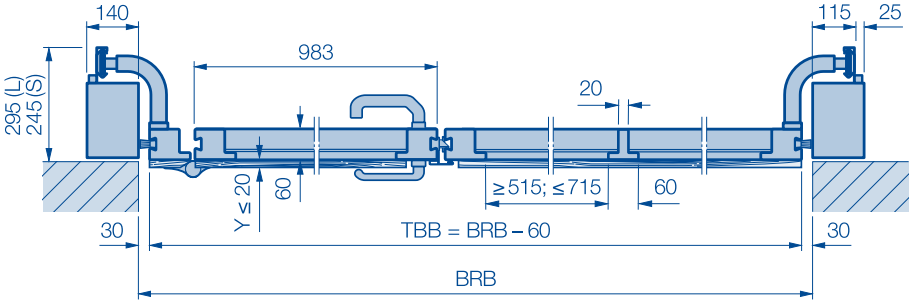

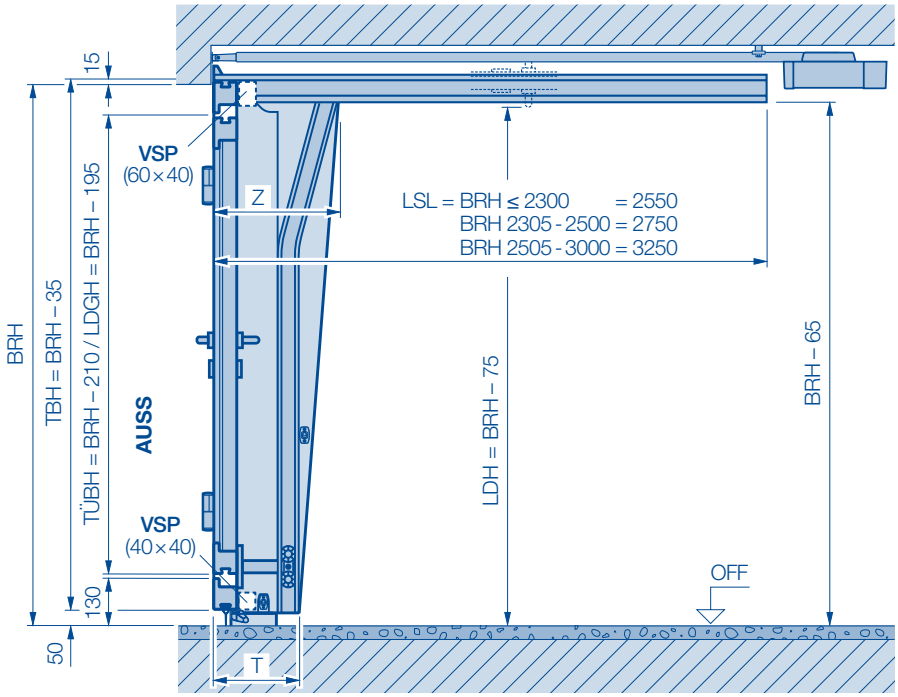

AUSS Extérieur
BRB Largeur nominale = dimension de commande
BRH Hauteur nominale = dimension de commande
LDH Hauteur de passage libre
LDGH Hauteur de passage libre
L Exécution légère

LSL Longueur de rail de guidage
OFF Sol fini
S Exécution lourde
T Exécution légère = 295
Exécution lourde = 245
TBB Largeur de tablier de porte

TBH Hauteur de tablier de porte
TÜBH Hauteur du panneau de portillon
VSP Profilé de renfort à partir de BRB ≥ 4000
Y Epaisseur du remplissage en applique
Z Exécution légère = 450
Exécution lourde = 400

Types de pose

Pour porte de garage collectif basculante ET 500

Portillon incorporé avec paumelles masquées – En option

Pose derrière la baie

Standard avec portillon incorporé

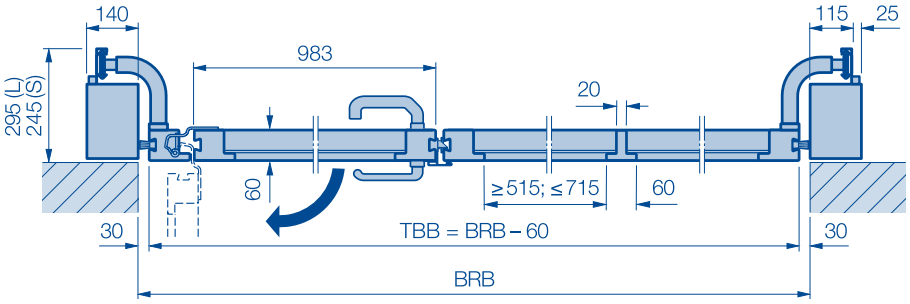

Largeur de passage pour un portillon incorporé avec un angle d'ouverture de 90°

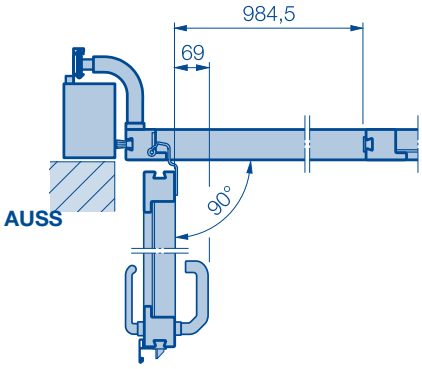

Remplissage en applique fourni par l'utilisateur avec portillon incorporé au centre

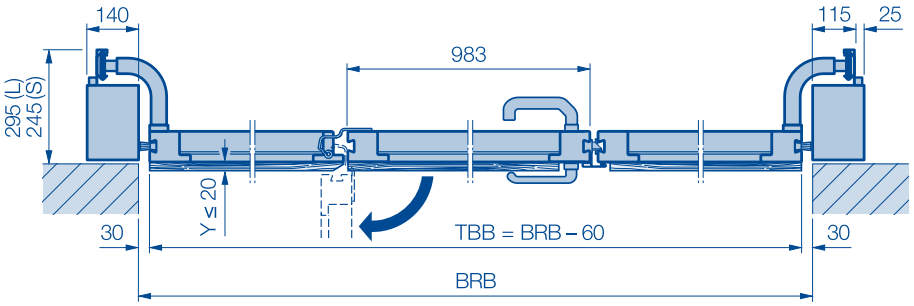

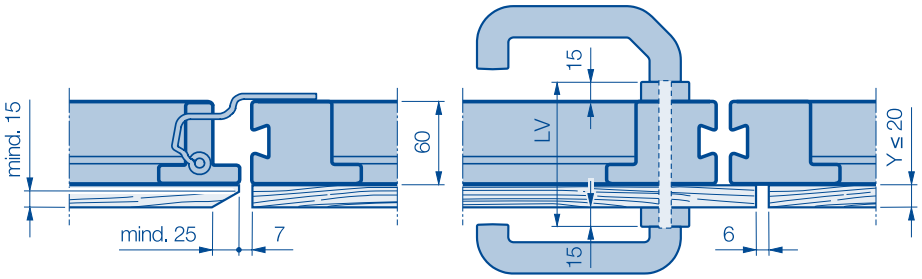

LV = 60 + Y + 2 × 15

AUSS Extérieur
BRB Largeur nominale = dimension de commande
LV Longueur de la tige carrée
L Exécution légère
S Exécution lourde
TBB Largeur de tablier de porte
Y Epaisseur du remplissage en applique

Raccordement au sol – Zone d'ouverture

Pour porte de garage collectif basculante ET 500

Porte jusqu'à BRB ≤ 3995

TS	L	S
Pose derrière la baie / Pose dans la baie avec cadre dormant	0	0
Pose affleurante	25	30

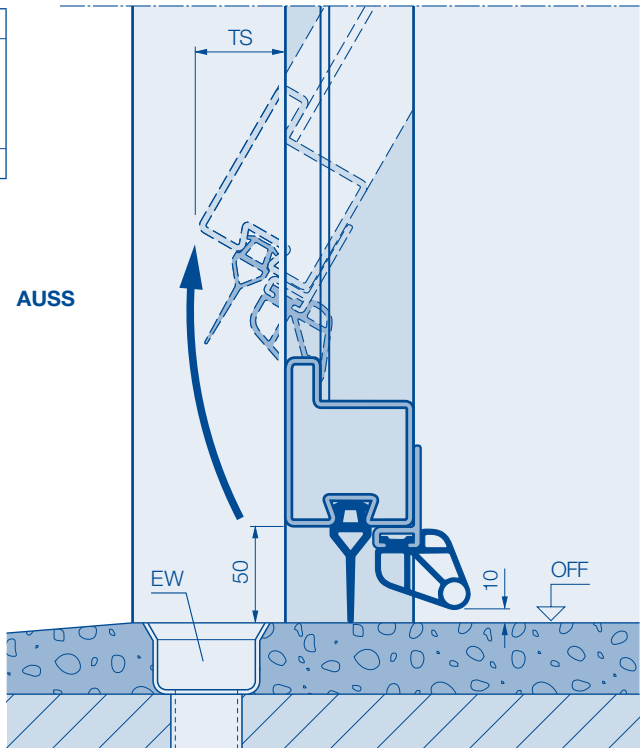

Porte à partir de BRB ≥ 4000 avec profilé de renfort

TS	L	S
Pose derrière la baie / Pose dans la baie avec cadre dormant	0	0
Pose affleurante	25	30

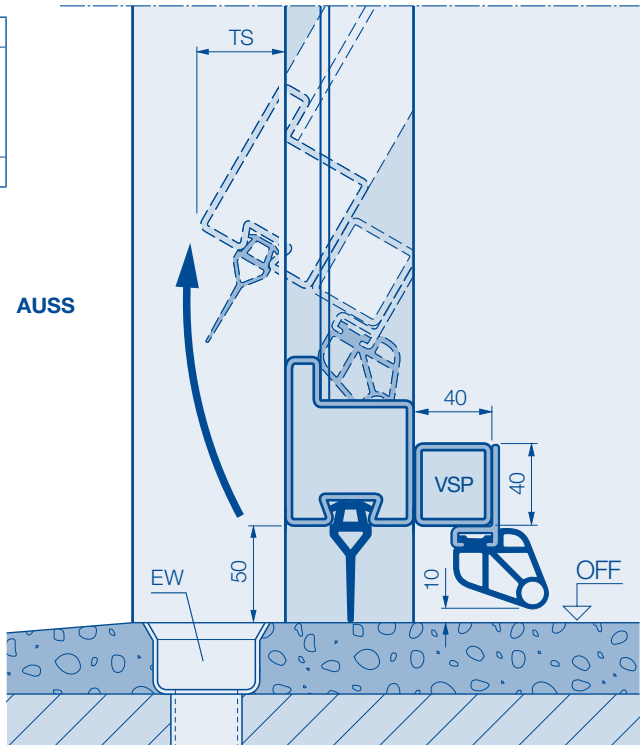

AUSS	Extérieur	**S**	Exécution lourde
EW	Evacuation d'eau	**OFF**	Sol fini
TS	Débattement de la porte vers l'extérieur	**VSP**	Profilé de renfort à partir de BRB ≥ 4000
L	Exécution légère		

Motorisations de porte de garage

Pour porte de garage collectif basculante ET 500

SupraMatic HT

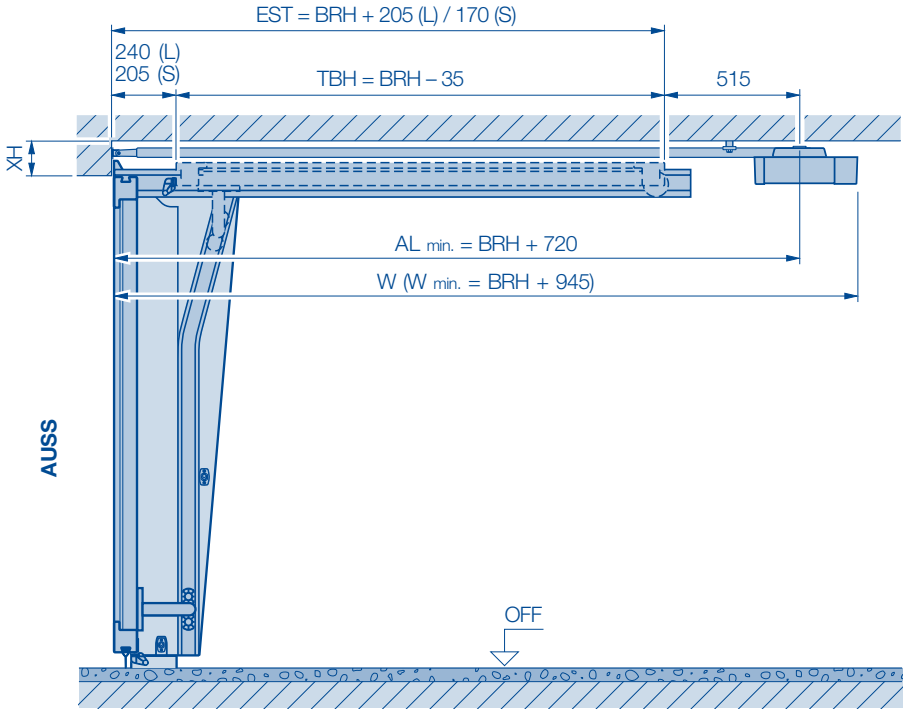

BRH	SupraMatic HT	ET
2505 – 3000	Rail L (3900)	4125
2255 – 2500	Rail M (3225)	3450
2000 – 2250	Rail K (2975)	3200

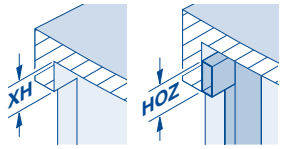	XH Sans cadre dormant	HOZ Avec cadre dormant	
	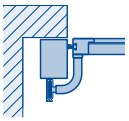	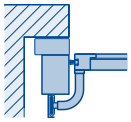	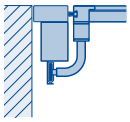
SupraMatic HT	100 mm	120 mm	120 mm
Portes à portillon incorporé	100 mm	120 mm	120 mm
Portes avec remplissage en applique	Y + 100 mm	Y ≤ 20 = 120 mm Y > 20 = 160 mm	160 mm

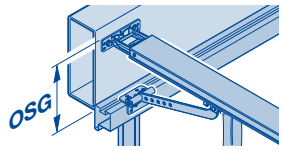	Sans cadre dormant	Avec cadre dormant	
	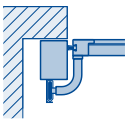	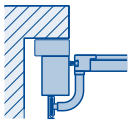	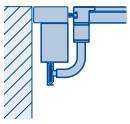
SupraMatic HT	100 mm	100 mm	120 mm
Portes à portillon incorporé	100 mm	100 mm	120 mm
Portes avec remplissage en applique	Y + 100 mm	Y + 100 mm	Y + 120 mm

AL	Longueur de rail de motorisation	**L**	Exécution légère	**W**	Profondeur d'encombrement avec motorisation
AUSS	Extérieur	**OFF**	Sol fini	**XH**	Retombée de linteau
BRH	Hauteur nominale = dimension de commande	**OSG**	Bord supérieur de la pièce articulée de linteau	**Y**	Epaisseur du remplissage en applique
EST	Profondeur d'encombrement du tablier de porte	**S**	Exécution lourde		
HOZ	Hauteur de l'huisserie à imposte	**TBH**	Hauteur de tablier de porte		

Motorisations de porte de garage

Pour porte de garage collectif basculante ET 500

ITO 400

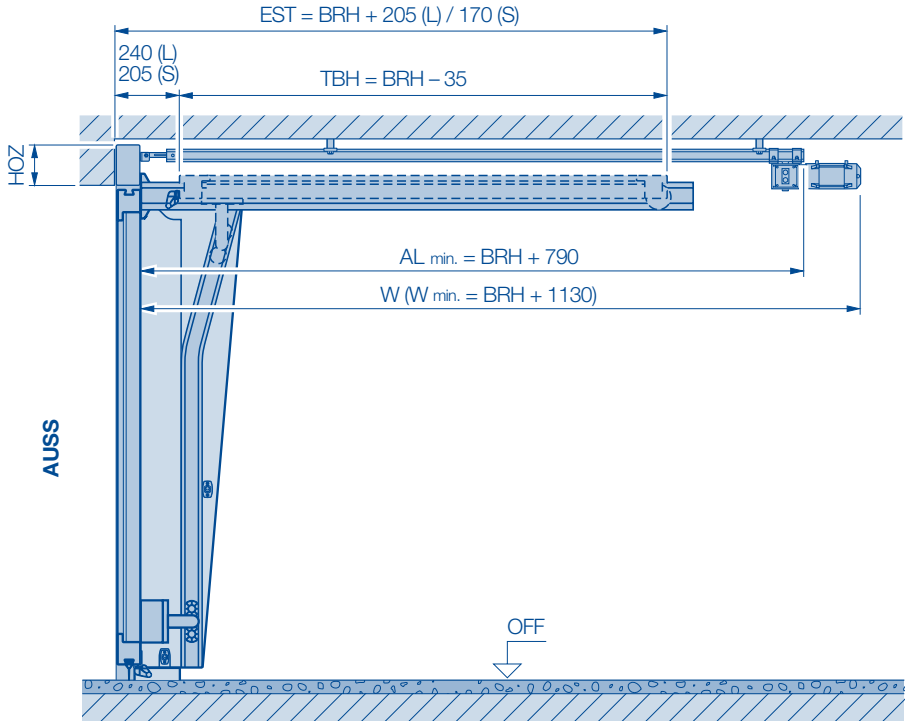

BRH	ITO 400	ET
2705 – 3000	Rail M (4605)	4840
2000 – 2700	Rail K (3605)	3840

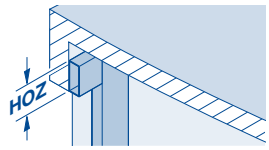	HOZ Avec cadre dormant	
	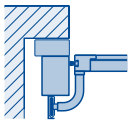	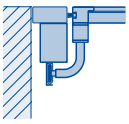
ITO 400 (toujours avec cadre dormant)	120 mm	160 mm
Portes à portillon incorporé	120 mm	160 mm
Portes avec remplissage en applique	160 mm	160 mm

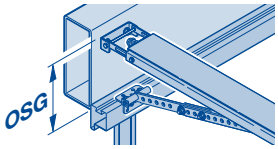	Avec cadre dormant	
	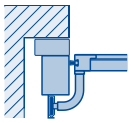	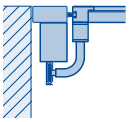
ITO 400 (toujours avec cadre dormant)	110 mm	130 mm
Portes à portillon incorporé	110 mm	130 mm
Portes avec remplissage en applique	Y + 110 mm	Y + 130 mm

AL	Longueur de rail de motorisation	**L**	Exécution légère	**W**	Profondeur d'encombrement avec motorisation
AUSS	Extérieur	**OFF**	Sol fini	**Y**	Epaisseur du remplissage en applique
BRH	Hauteur nominale = dimension de commande	**OSG**	Bord supérieur de la pièce articulée de linteau		
EST	Profondeur d'encombrement du tablier de porte	**S**	Exécution lourde		
HOZ	Hauteur de l'huisserie à imposte	**TBH**	Hauteur de tablier de porte		

Remplissage en applique par l’utilisateur

Pour porte de garage collectif basculante ET 500 – Motif 405

Dimensions du tablier de porte pour remplissage fourni par l’utilisateur

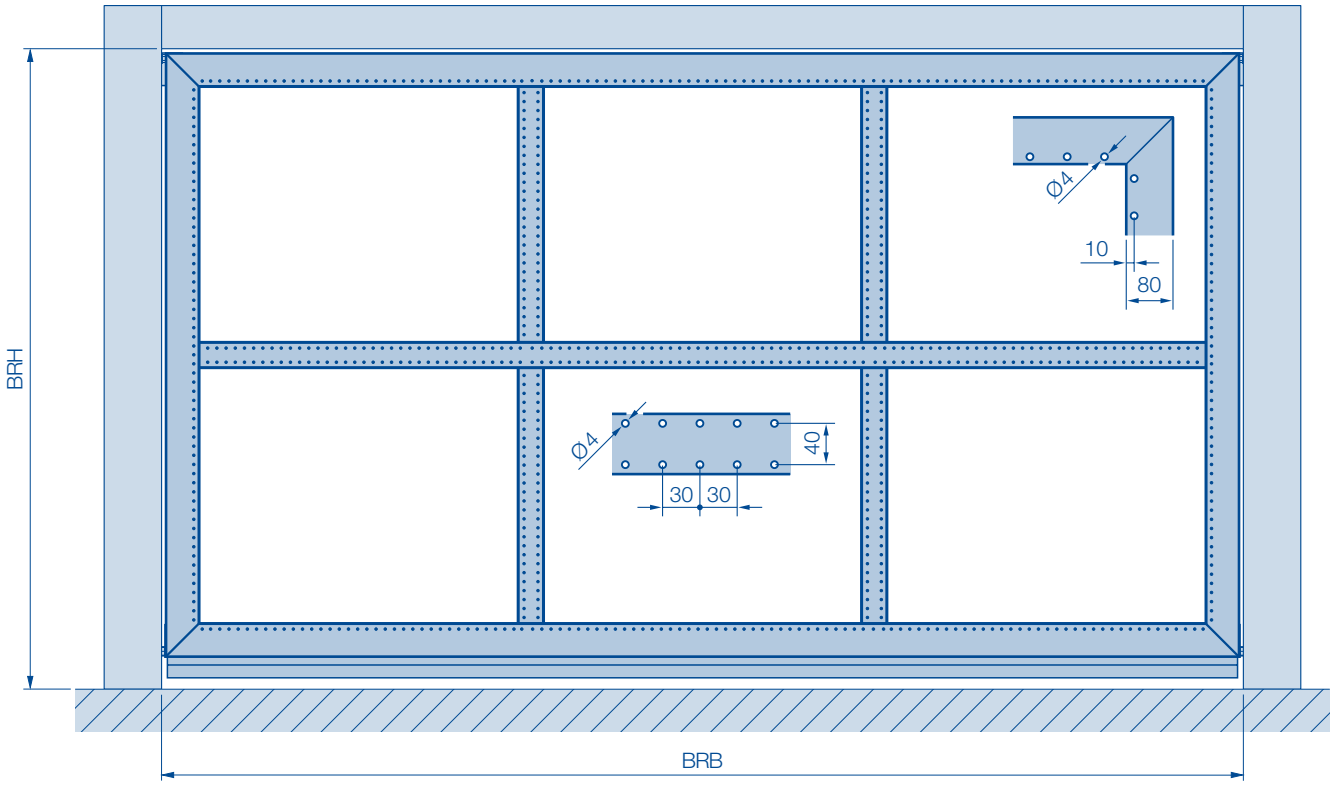

BRB Largeur jour pour construction
BRH Hauteur jour pour construction
FÜLB Largeur de remplissage
FÜLH Hauteur de remplissage

Remplissage en applique par l'utilisateur

Pour porte de garage collectif basculante ET 500 – Motif 405

Exemple de remplissage en applique

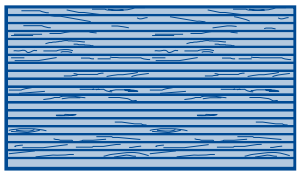

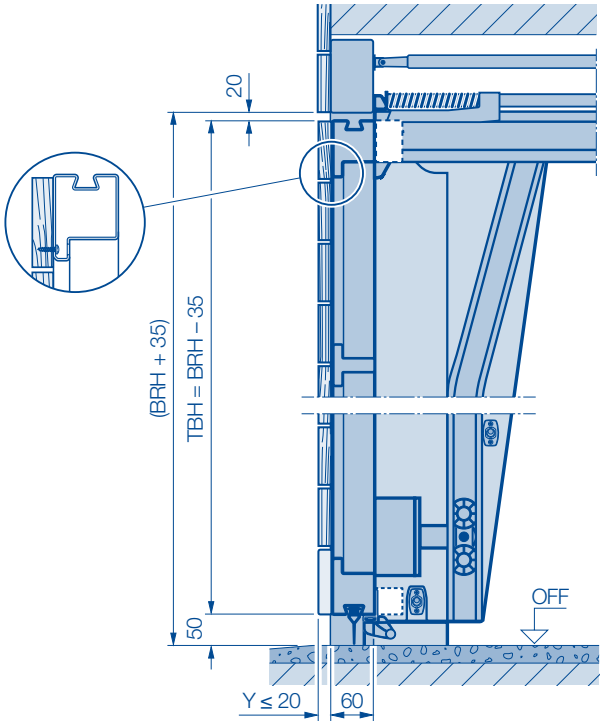

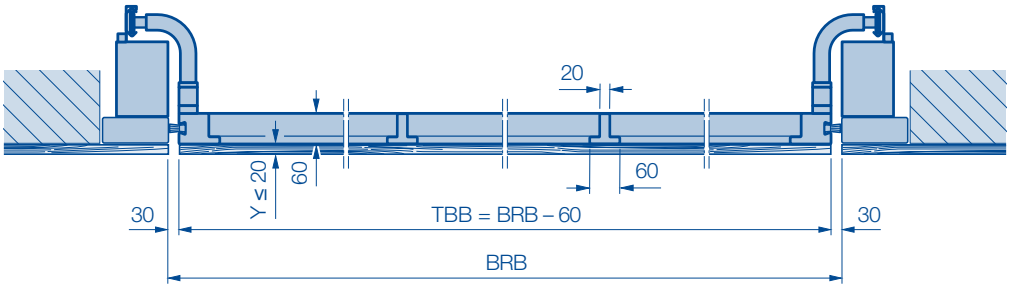

BRB Largeur jour pour construction
BRH Hauteur jour pour construction
TBB Largeur de tablier de porte
TBH Hauteur de tablier de porte

Y Epaisseur du remplissage en applique

Types de pose

Pour porte de garage collectif coulissante ST 500

Pose derrière la baie

Porte ouvrant vers la droite

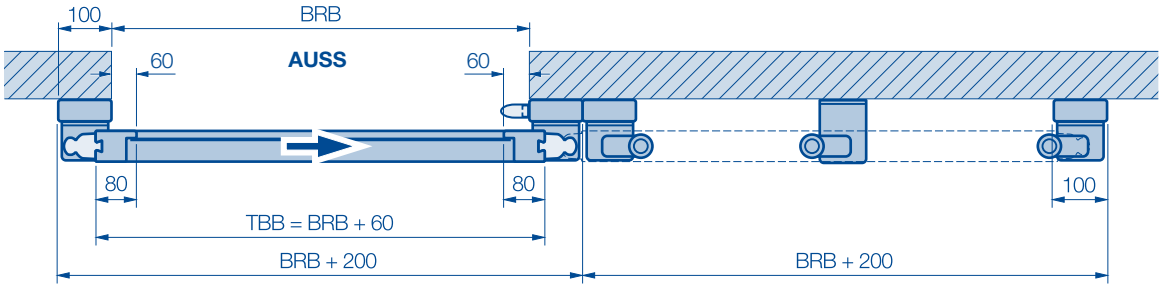

Porte ouvrant vers la gauche

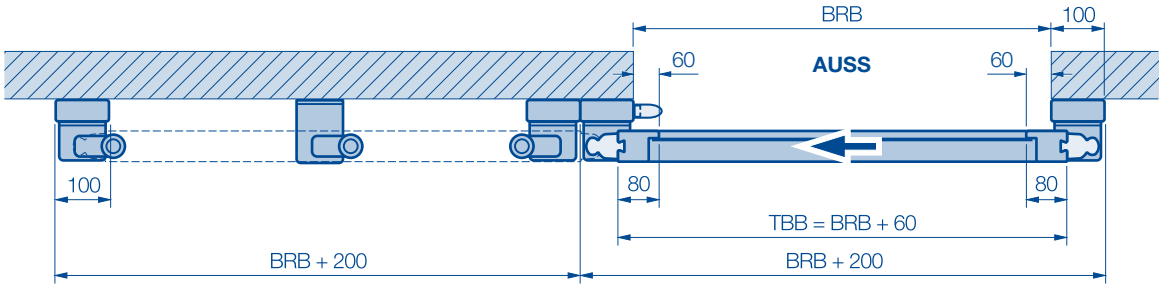

Fixation au linteau

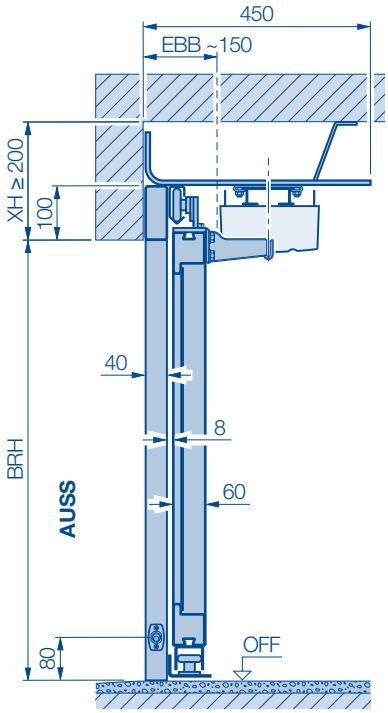

Fixation au plafond

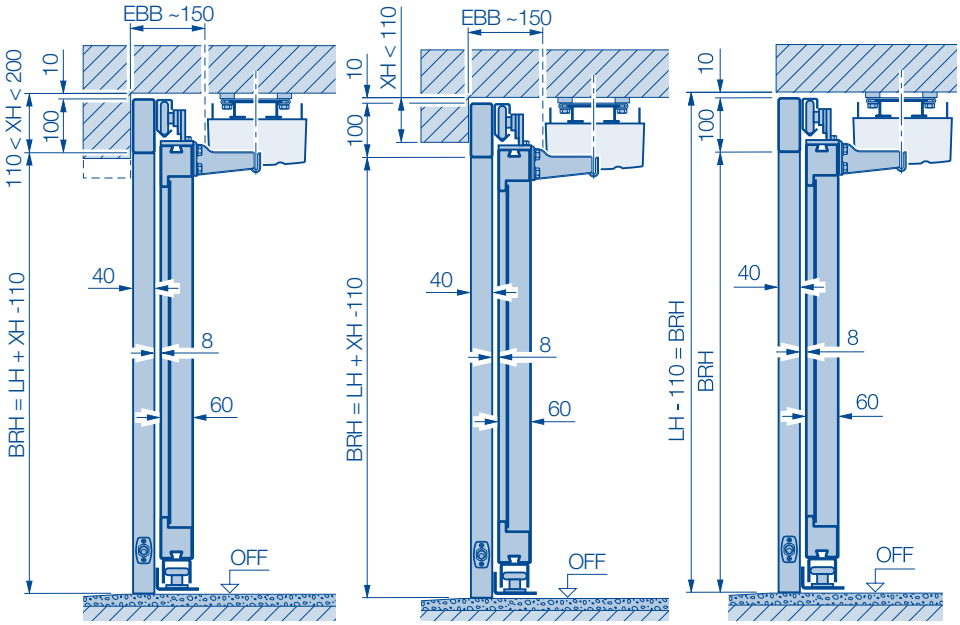

AUSS Extérieur
BRB Largeur nominale = dimension de commande
BRH Hauteur nominale = dimension de commande
EBB Encombrement requis
LH Hauteur jour
OFF Sol fini
TBB Largeur de tablier de porte
XH Retombée de linteau

Types de pose

Pour porte de garage collectif coulissante ST 500

Avec portillon incorporé au centre

Pose derrière la baie

Porte ouvrant vers la droite avec portillon incorporé au centre, DIN gauche

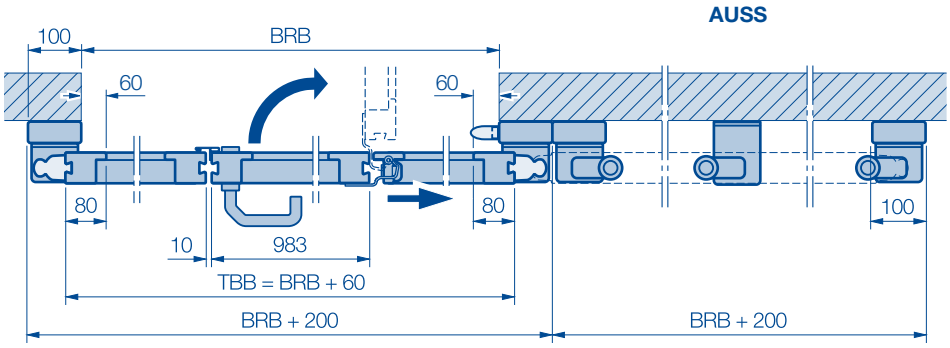

Portillon incorporé au centre, DIN droite

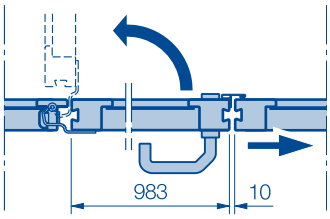

Porte ouvrant vers la gauche avec portillon incorporé au centre, DIN droite

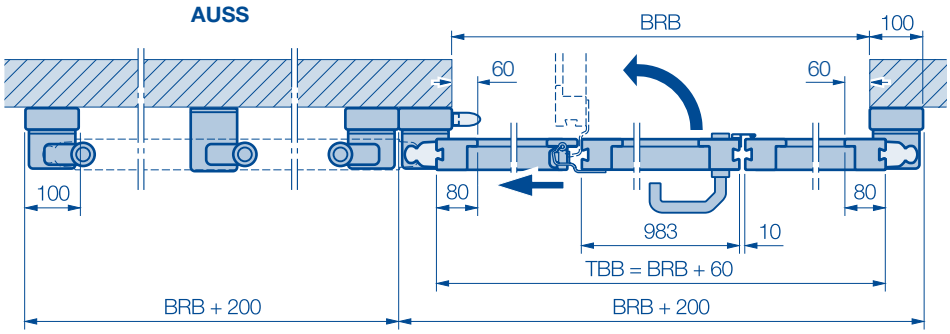

Portillon incorporé au centre, DIN gauche

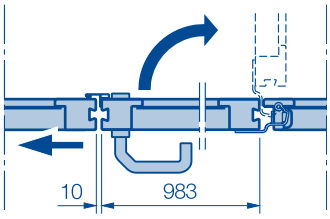

Fixation au linteau

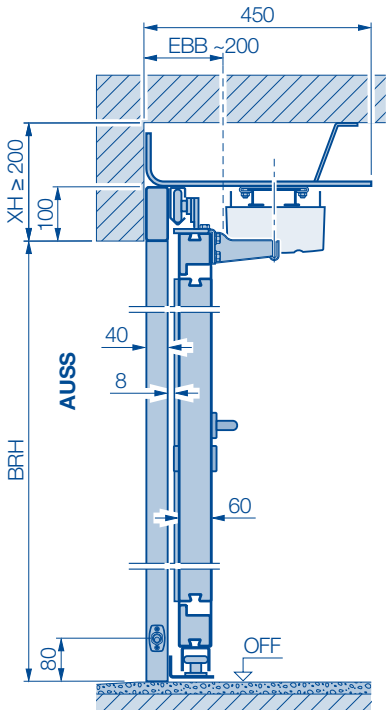

AUSS Extérieur
BRB Largeur nominale = dimension de commande
BRH Hauteur nominale = dimension de commande
EBB Encombrement requis
OFF Sol fini
TBB Largeur de tablier de porte
XH Retombée de linteau

Types de pose

Pour porte de garage collectif coulissante ST 500

Avec portillon incorporé latéral

Pose derrière la baie

Porte ouvrant vers la droite avec portillon incorporé latéral, DIN droite

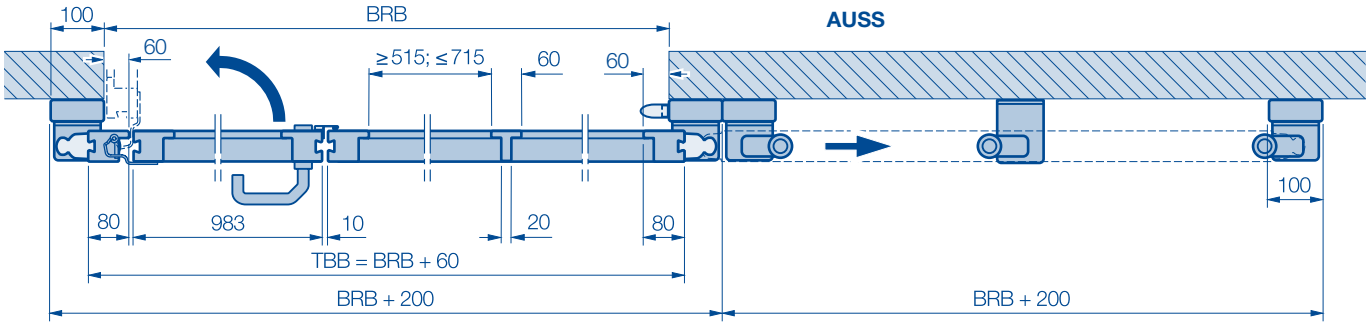

Porte ouvrant vers la gauche avec portillon incorporé latéral, DIN gauche

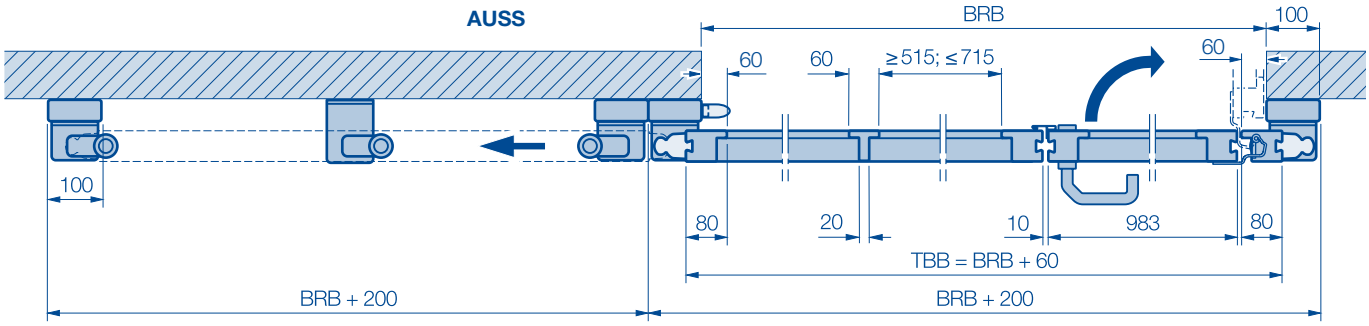

Fixation au linteau

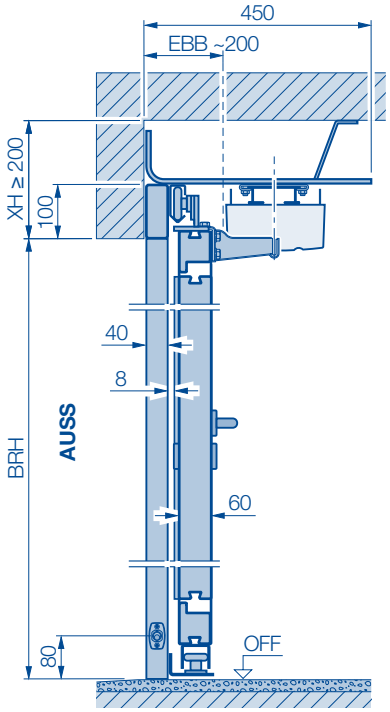

AUSS Extérieur
BRB Largeur nominale = dimension de commande
BRH Hauteur nominale = dimension de commande
EBB Encombrement requis
OFF Sol fini
TBB Largeur de tablier de porte
XH Retombée de linteau

Types de pose

Pour porte de garage collectif coulissante ST 500

Avec remplissage en applique fourni par l'utilisateur

Pose derrière la baie

Porte ouvrant vers la droite

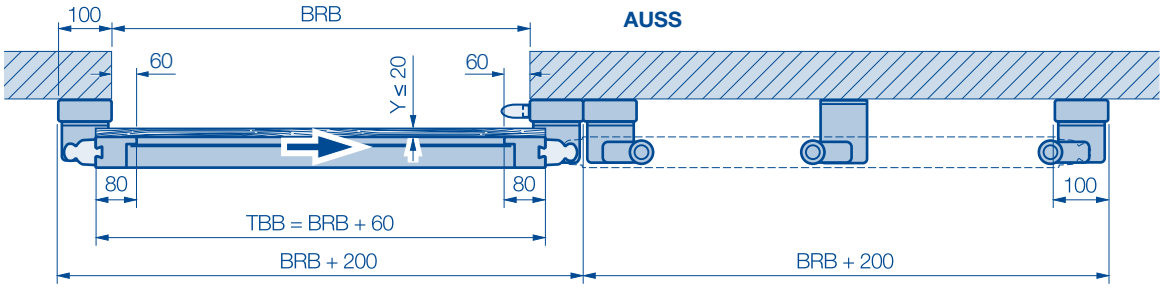

Porte ouvrant vers la gauche

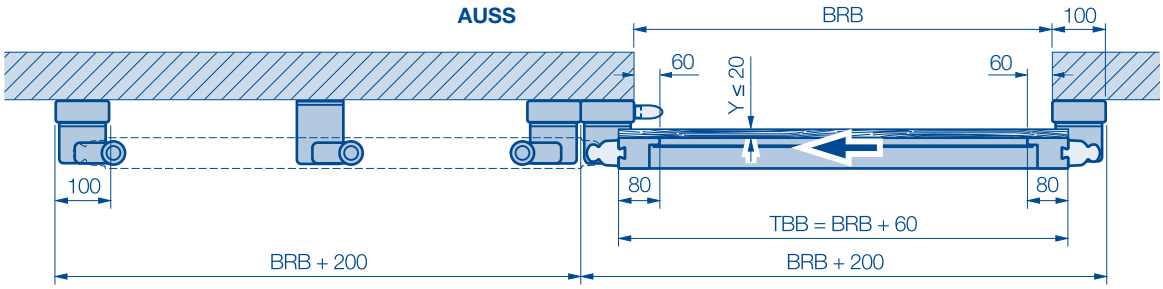

Fixation au linteau

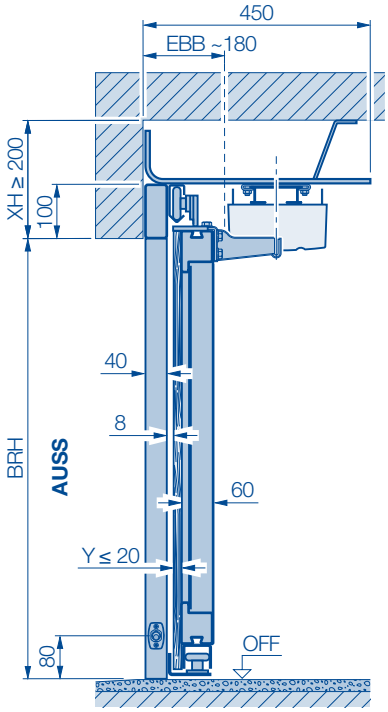

AUSS Extérieur
BRB Largeur nominale = dimension de commande
BRH Hauteur nominale = dimension de commande
EBB Encombrement requis
OFF Sol fini
TBB Largeur de tablier de porte
XH Retombée de linteau
Y Epaisseur du remplissage en applique

Types de pose

Pour porte de garage collectif coulissante ST 500

Avec remplissage en applique fourni par l'utilisateur et portillon incorporé

Pose derrière la baie

Porte ouvrant vers la droite avec portillon incorporé au centre, DIN gauche

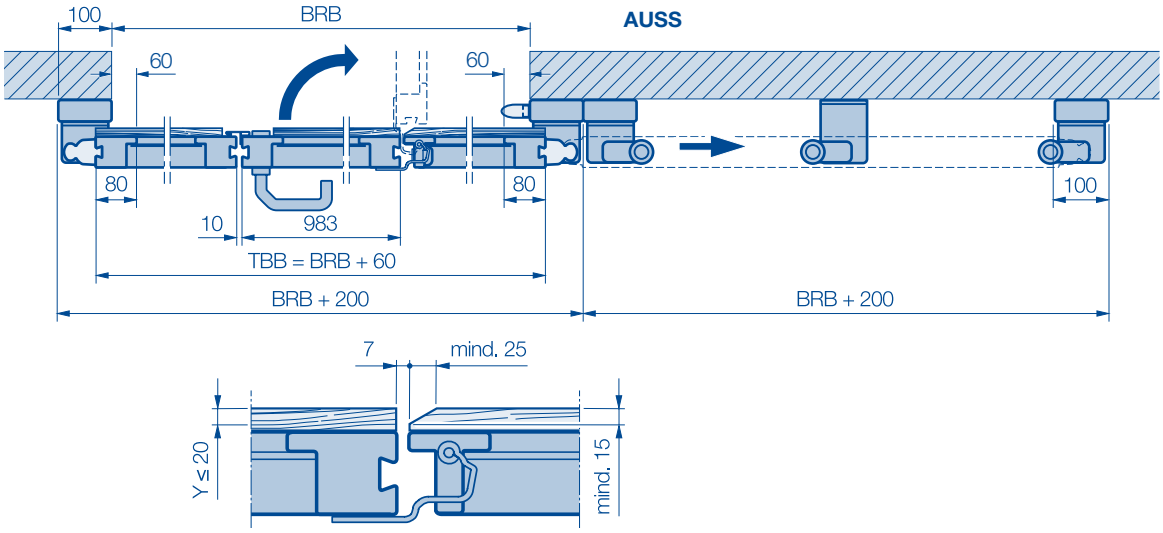

Fixation au linteau

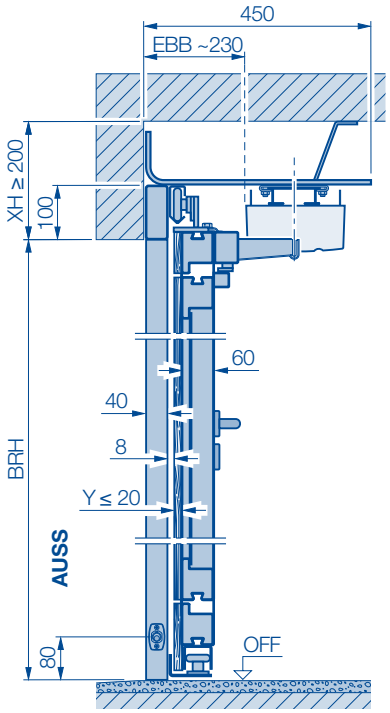

AUSS	Extérieur	**OFF**	Sol fini
BRB	Largeur nominale = dimension de commande	**TBB**	Largeur de tablier de porte
BRH	Hauteur nominale = dimension de commande	**XH**	Retombée de linteau
EBB	Encombrement requis	**Y**	Epaisseur du remplissage en applique

Points de fixation

Pour porte de garage collectif coulissante ST 500

Plan d'ancrage pour cadre dormant

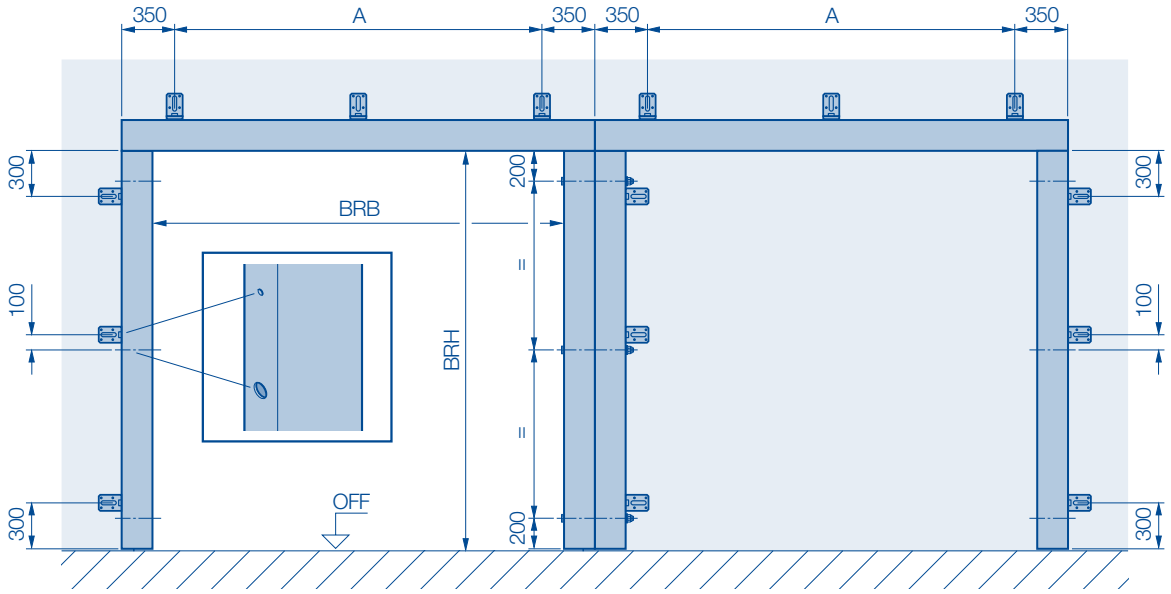

A	BRB
3 pièces	2250 – 2735
4 pièces	2740 – 3840
5 pièces	3845 – 4940
6 pièces	4945 – 6000

Guidage des galets

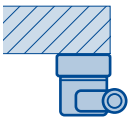

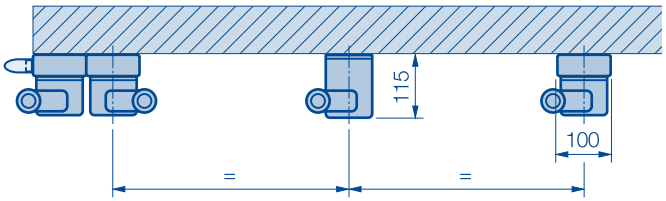

A Pattes d'ancrage
BRB Largeur jour pour construction
OFF Sol fini

Motorisations de porte de garage

Pour porte de garage collectif coulissante ST 500

SupraMatic HT / ITO 400

Motorisation SupraMatic HT

Standard

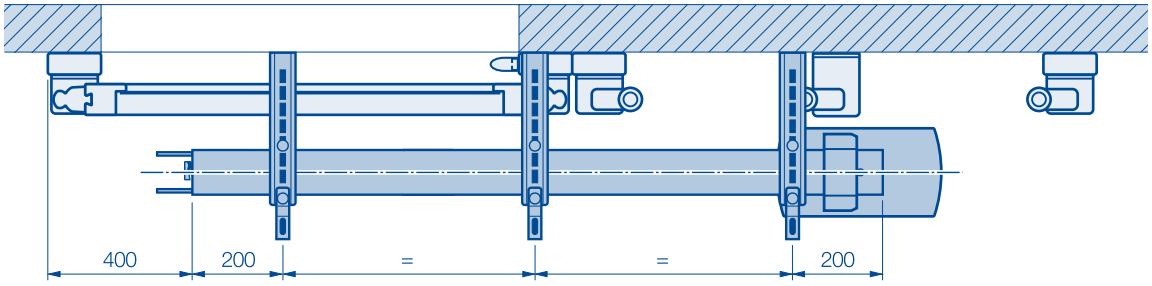

Motorisation pour porte avec portillon incorporé au centre

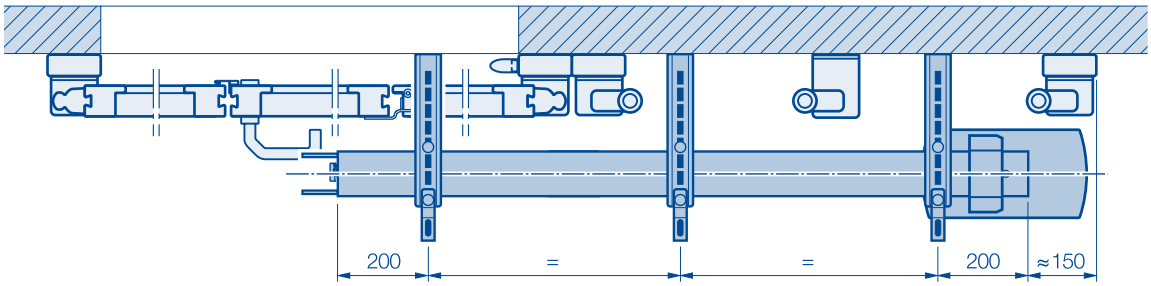

Longueur de rail de motorisation SupraMatic	
Jusqu'à BRB 3100	Rail FS 60 L
Jusqu'à BRB 4700	Rail FS 60 – 5500
Jusqu'à BRB 6000	Rail FS 60 – 7000

Motorisation ITO 400

Standard

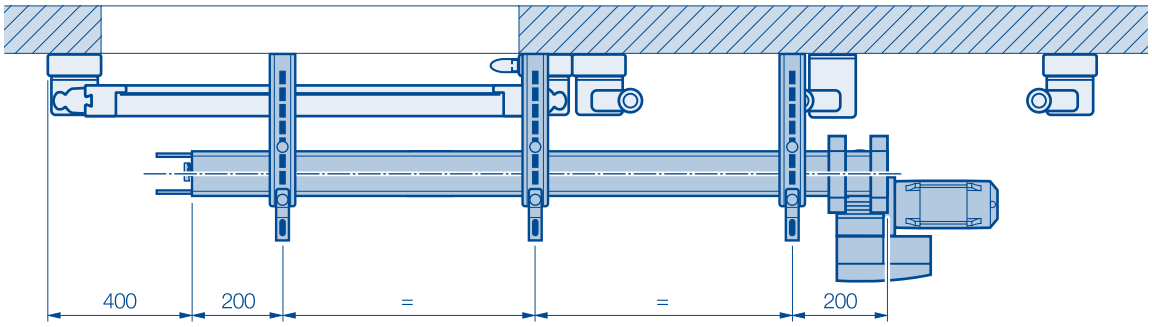

Motorisation retournée (en cas de manque de place) pour porte avec portillon incorporé au centre

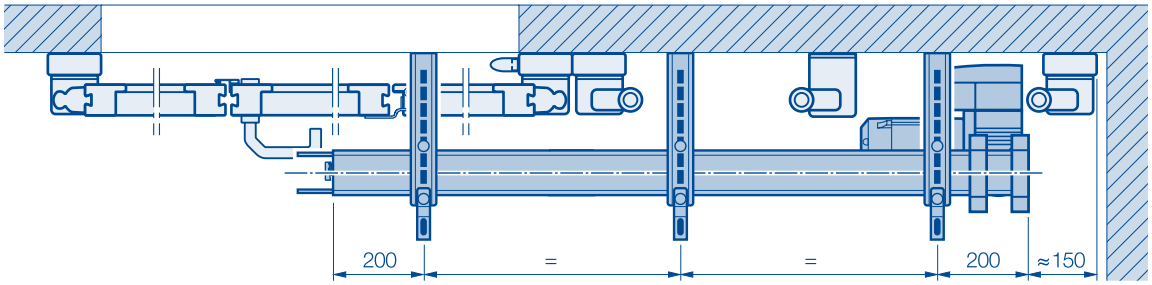

Portillons indépendants

Pour portes de garage collectif

Motifs 403, 412, 413, 420, 422, 480, 405 et 400

Vues de l'extérieur

(Les illustrations correspondent aux proportions de la dimension 1000 × 2125 mm. Pour d'autres dimensions, il existe des différences.)

Motif 402
Tôle rainurée

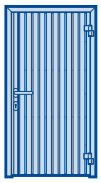

Motif 403
Treillis soudé

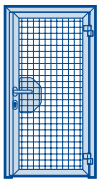

Motif 412
Tôle d'acier perforée à perforations rondes

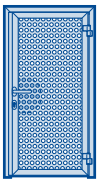

Motif 413
Tôle d'acier perforée à perforations carrées

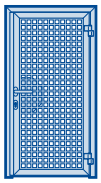

Motif 432
Tôle d'aluminium perforée à perforations rondes

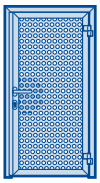

Motif 433
Tôle d'aluminium perforée à perforations carrées

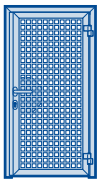

Motif 414
Tôle d'acier perforée

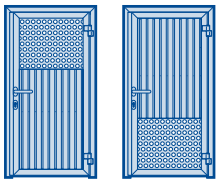

Motif 420
Tôle d'aluminium lisse intérieure

Motif 422
Tôle d'aluminium lisse en applique

Motif 440
Treillis métallique d'acier

Motif 400
Remplissage intérieur fourni par l'utilisateur

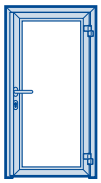

Motif 405
Remplissage en applique fourni par l'utilisateur

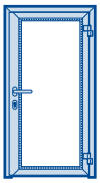

Motif 480
Panneaux en PU (variante avec cadre en aluminium type N)

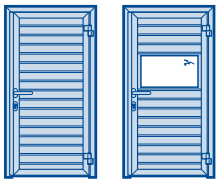

Domaine dimensionnel

Blocs-portes à 1 vantail, largeur RAM max. 1500 mm, hauteur RAM max. 3000 mm.

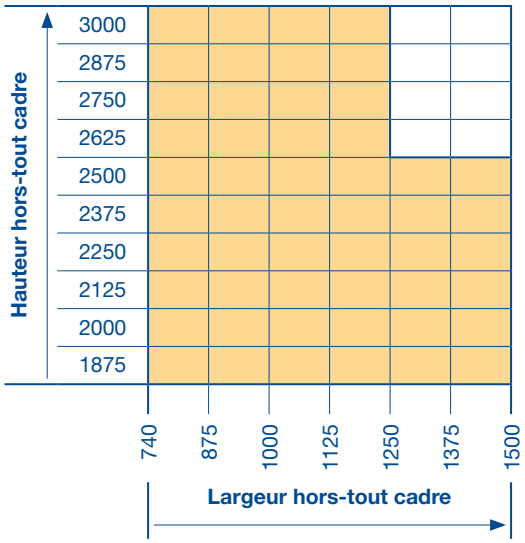

Dimensions disponibles

RAM Dimension hors-tout cadre

Portillons indépendants

Pour portes de garage collectif

Dimensions de montage

Pose derrière la baie, ouverture vers l'extérieur

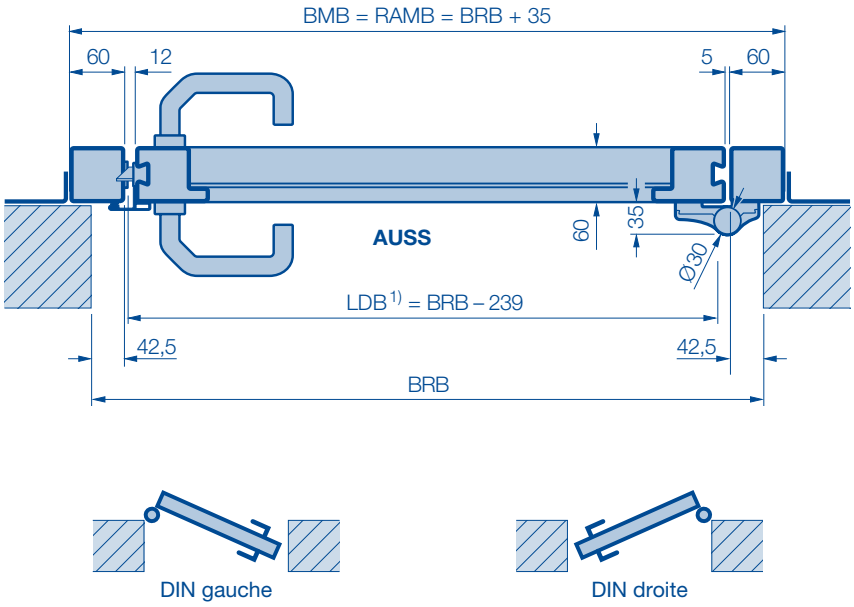

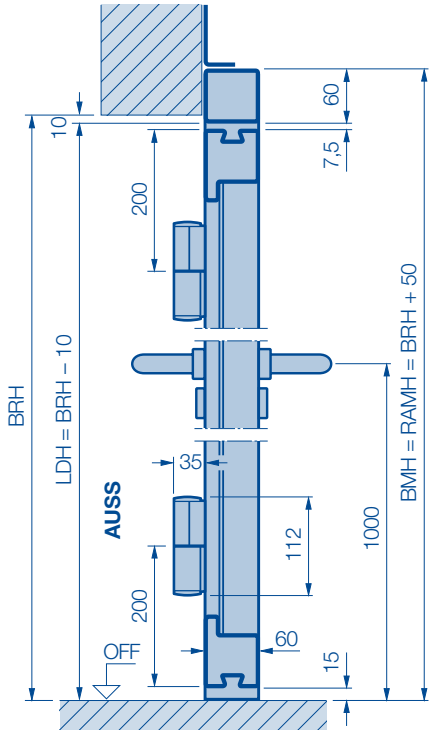

Pose derrière la baie, ouverture vers l'intérieur

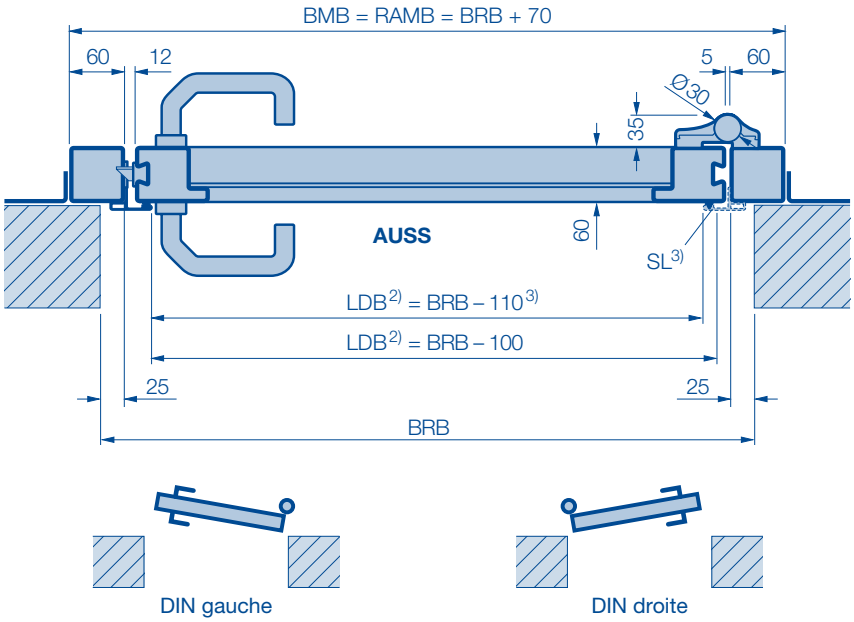

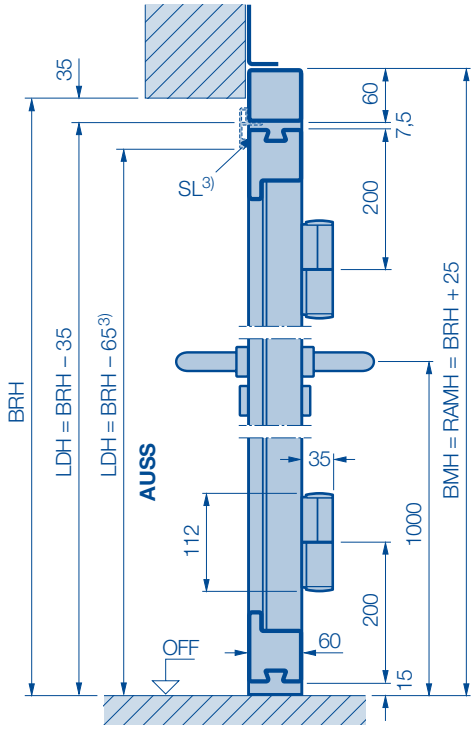

AUSS Extérieur
BMB Largeur de commande
BMH Hauteur de commande
BRB Largeur jour pour construction
BRH Hauteur jour pour construction

LDB Largeur de passage libre
LDH Hauteur de passage libre
OFF Sol fini
RAMB Largeur hors-tout cadre
RAMH Hauteur hors-tout cadre

1) LDB avec un angle d'ouverture de 90°
2) LDB avec un angle d'ouverture de 180°
3) Listel **SL** continu sur 3 côtés, standard pour les motifs 420, 422 et 480

Portillons indépendants

Pour portes de garage collectif

Dimensions de montage

Pose dans la baie, ouverture vers l'extérieur

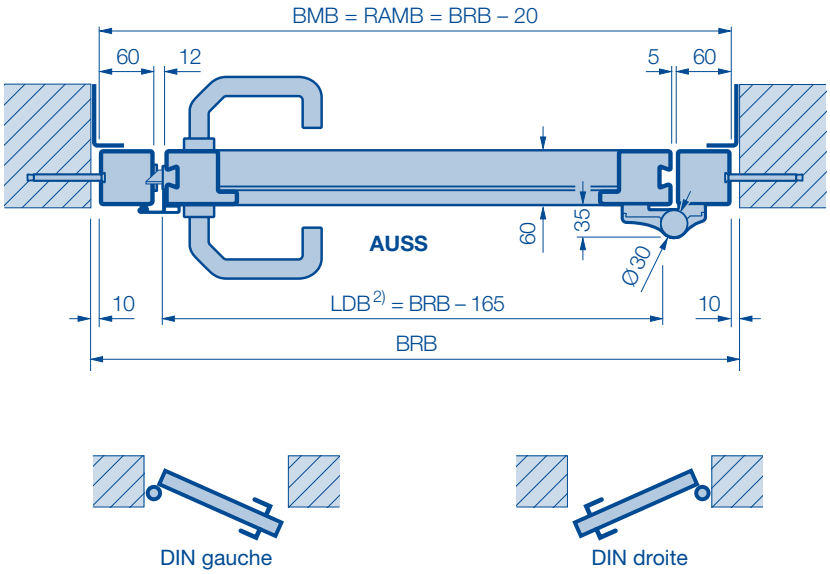

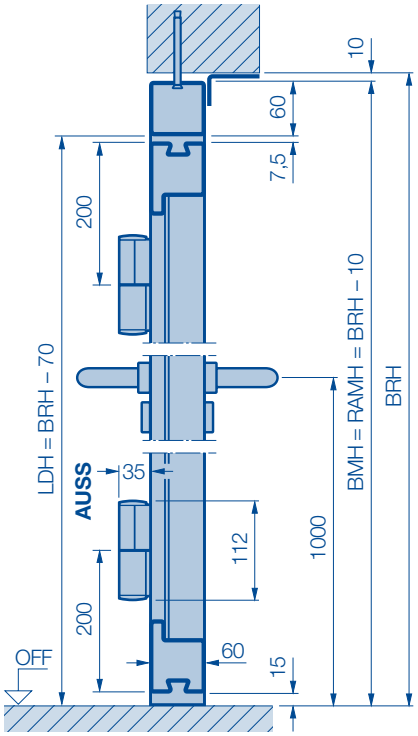

Pose dans la baie, ouverture vers l'intérieur

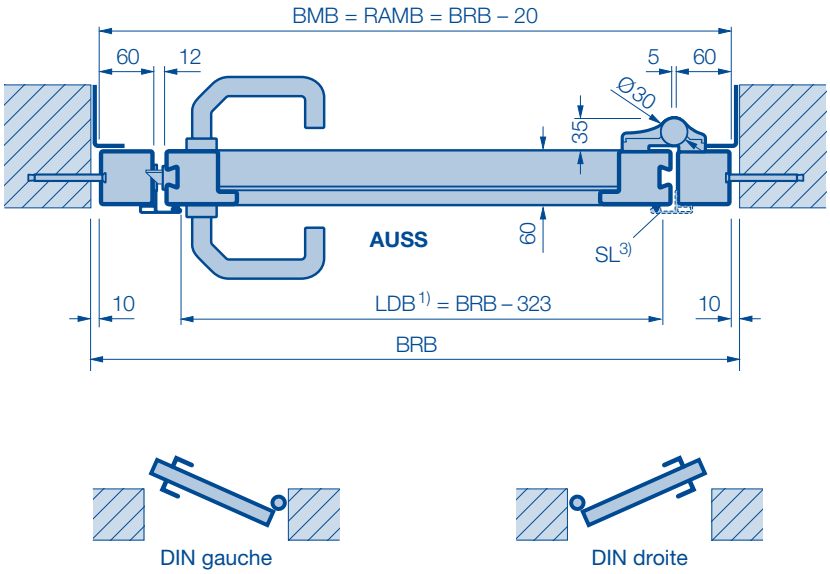

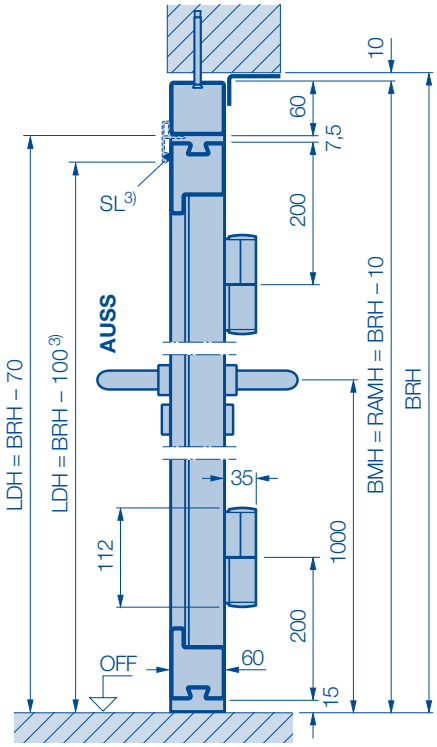

AUSS Extérieur
BMB Largeur de commande
BMH Hauteur de commande
BRB Largeur jour pour construction
BRH Hauteur jour pour construction

LDB Largeur de passage libre
LDH Hauteur de passage libre
OFF Sol fini
RAMB Largeur hors-tout cadre
RAMH Hauteur hors-tout cadre

1) LDB avec un angle d'ouverture de 90°
2) LDB avec un angle d'ouverture de 180°
3) Listel **SL** continu sur 3 côtés, standard pour les motifs 420, 422 et 480

Portillons indépendants

Pour portes de garage collectif

Dimensions de montage

Pose devant la baie, ouverture vers l'extérieur

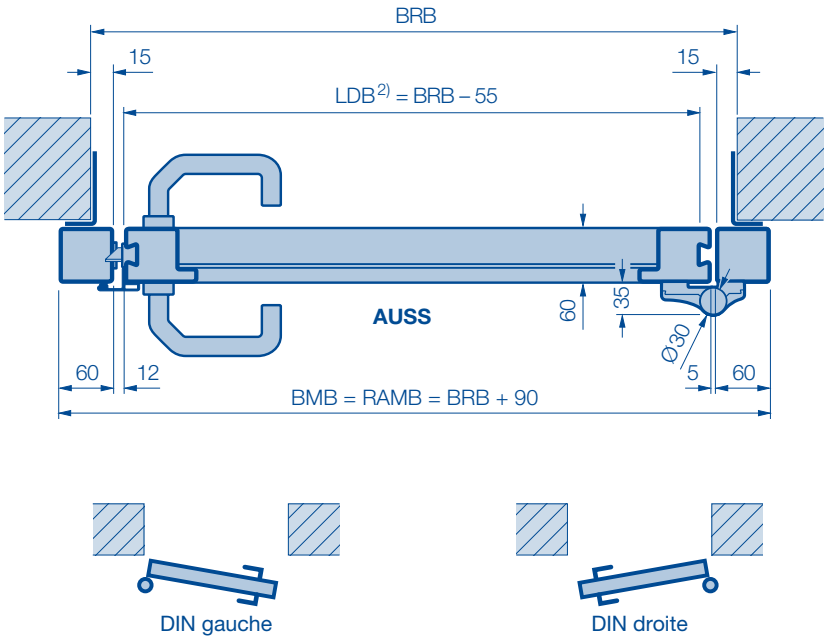

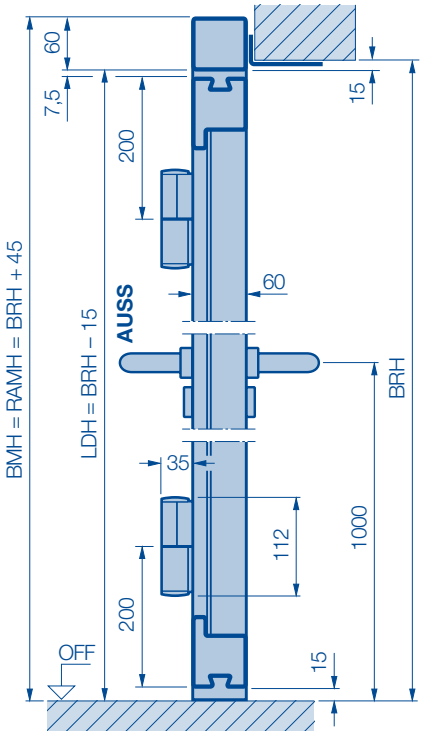

Pose devant la baie, ouverture vers l'intérieur

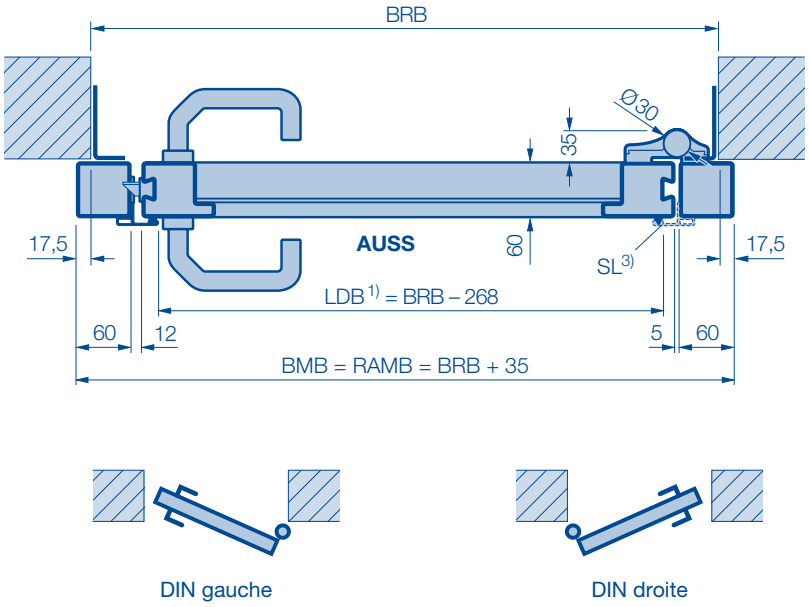

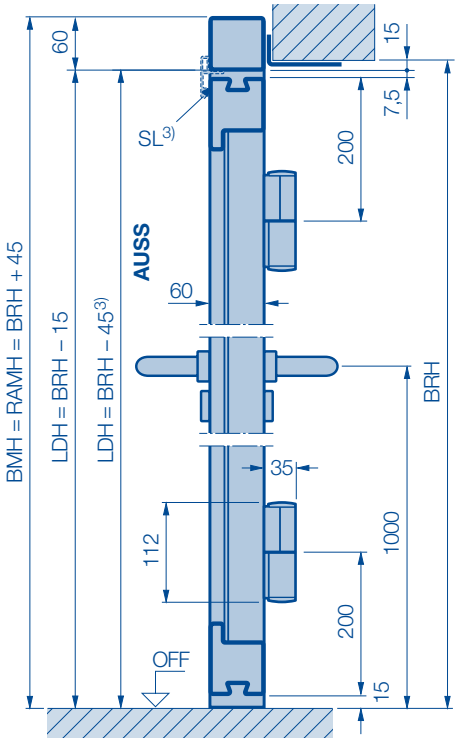

AUSS	Extérieur	**LDB**	Largeur de passage libre	**1)**	LDB avec un angle d'ouverture de 90°
BMB	Largeur de commande	**LDH**	Hauteur de passage libre	**2)**	LDB avec un angle d'ouverture de 180°
BMH	Hauteur de commande	**OFF**	Sol fini	**3)**	Listel **SL** continu sur 3 côtés, standard pour les motifs 420, 422 et 480
BRB	Largeur jour pour construction	**RAMB**	Largeur hors-tout cadre		
BRH	Hauteur jour pour construction	**RAMH**	Hauteur hors-tout cadre		

Portillons indépendants

Pour portes de garage collectif

Disposition optimale des pattes d'ancrage

Largeur de passage

Disposition optimale des pattes d'ancrage et des points de fixation

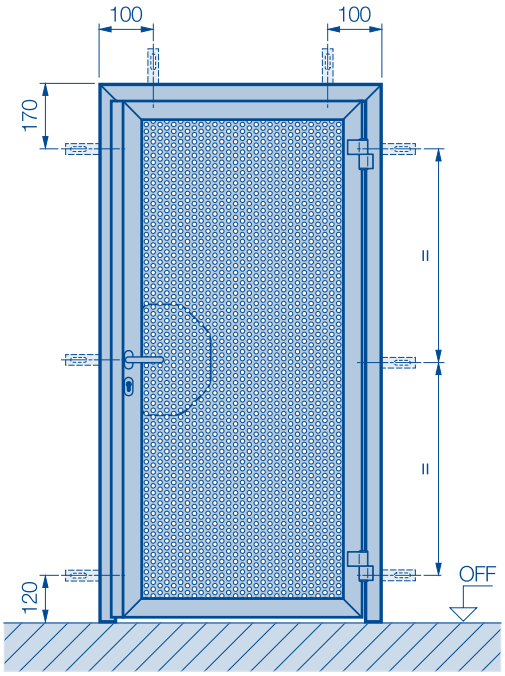

Vissage dans l'huisserie

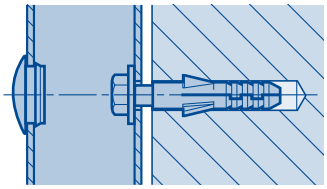

Largeur de passage pour un portillon indépendant avec un angle d'ouverture de 90°

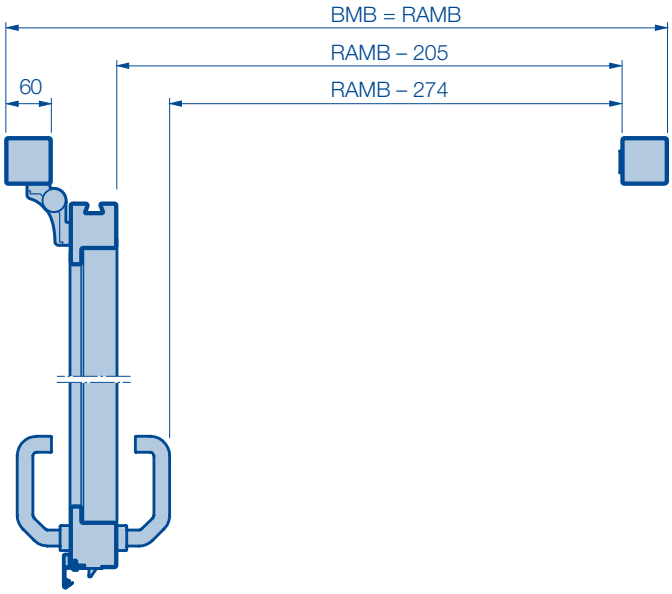

BMB Largeur de commande
BRB Largeur jour pour construction
BRH Hauteur jour pour construction
OFF Sol fini

RAMB Largeur hors-tout cadre

Porte pour salle de sport SP 500

Pour remplissage en applique fourni par l'utilisateur

Vues de l'extérieur

Largeur jour 1500 à 4000 mm

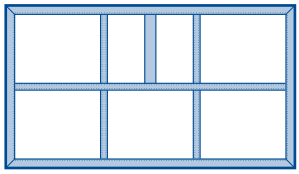

Largeur jour ≥ 4005 mm

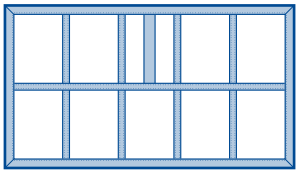

Hauteur jour jusqu'à 2595 mm :	1 entretoise horizontale
Hauteur jour de 2600 à 2750 mm :	2 entretoises horizontales
Largeur jour jusqu'à 1495 mm :	Sans entretoise verticale
Largeur jour de 1500 à 4000 mm :	2 entretoises verticales
Largeur jour de 4005 à 5000 mm :	4 entretoises verticales
Largeur jour à partir de 4000 mm :	Profilé de renfort 60 × 40 mm en bas

Avis :
Pour les portes d'une hauteur de commande inférieure à 2300 mm, la hauteur de passage min. de 2200 mm exigée par la norme DIN 18032 ne peut être respectée !

Domaine dimensionnel

BRH	Poids de remplissage maximal en kg/m²														
2750	36	30	26	22	20	18	16	14	12	12	10	8	7	6	6
2625	36	32	28	24	20	18	16	14	14	12	10	8	8	7	6
2500	36	36	30	26	24	20	18	16	16	14	12	10	10	8	7
2375	36	36	32	28	24	22	20	18	16	14	14	12	10	9	8
2250	36	36	36	30	26	24	22	20	18	16	14	12	12	10	8
2125	36	36	36	32	28	26	22	20	18	18	16	14	12	10	8
2000	36	36	36	36	30	28	24	22	20	18	18	14	14	12	10

BRB: 1200, 1500, 1750, 2000, 2250, 2500, 2750, 3000, 3250, 3500, 3750, 4000, 4250, 4500, 4750, 5000

Domaine dimensionnel pour la ferrure de passage maximal

BRH Hauteur jour pour construction

BRB Largeur jour pour construction

Porte pour salle de sport SP 500

Pour remplissage en applique fourni par l'utilisateur

Avec ossature pour paroi d'impact à élasticité surfacique

Vues de l'extérieur

Largeur jour 1500 à 4000 mm

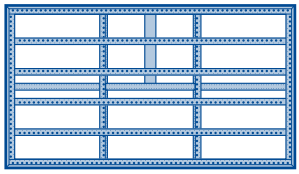

Largeur jour ≥ 4005 mm

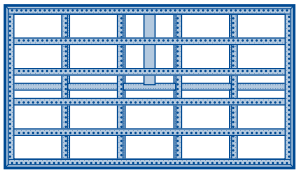

Hauteur jour jusqu'à 2595 mm :	1 entretoise horizontale
Hauteur jour de 2600 à 2750 mm :	2 entretoises horizontales
Largeur jour jusqu'à 1495 mm :	Sans entretoise verticale
Largeur jour de 1500 à 4000 mm :	2 entretoises verticales
Largeur jour de 4005 à 5000 mm :	4 entretoises verticales
Largeur jour à partir de 4000 mm :	Profilé de renfort 60 × 40 mm en bas

Avis :
Pour les portes d'une hauteur de commande inférieure à 2300 mm, la hauteur de passage min. de 2200 mm exigée par la norme DIN 18032 ne peut être respectée !

Domaine dimensionnel

BRH	Poids de remplissage maximal en kg/m²														
2750	32	26	20	18	16	14	12	10	8	8	6				
2625	34	28	22	18	16	14	12	10	10	8	8				
2500	36	30	26	22	18	16	14	12	10	10	8	6	6		
2375	36	32	26	24	20	18	16	14	12	10	10	8	6		
2250	36	34	30	26	22	18	16	14	12	12	10	8	8	6	6
2125	36	36	32	28	24	20	18	16	14	12	12	8	8	6	6
2000	36	36	34	30	26	22	20	18	16	14	12	10	10	8	6
BRB	1200	1500	1750	2000	2250	2500	2750	3000	3250	3500	3750	4000	4250	4500	4750	5000

Domaine dimensionnel pour la ferrure de passage maximal

BRH Hauteur jour pour construction

BRB Largeur jour pour construction

Attention :
Le montage de l'ossature pour paroi d'impact dépend du remplissage et doit être clarifié techniquement avant le traitement de la commande !

Types de pose

Pour porte pour salle de sport SP 500

Standard

Pose dans la baie

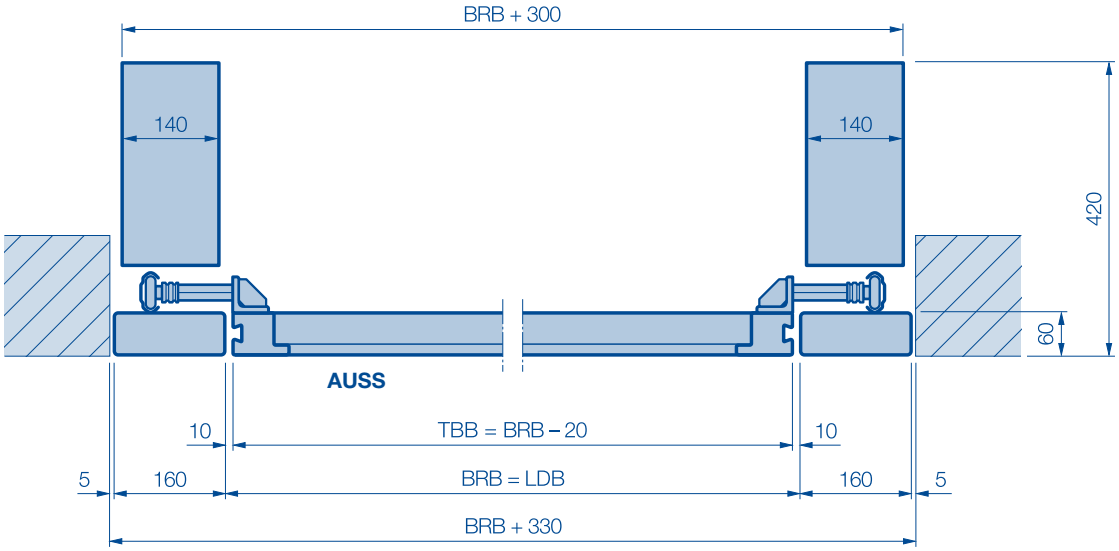

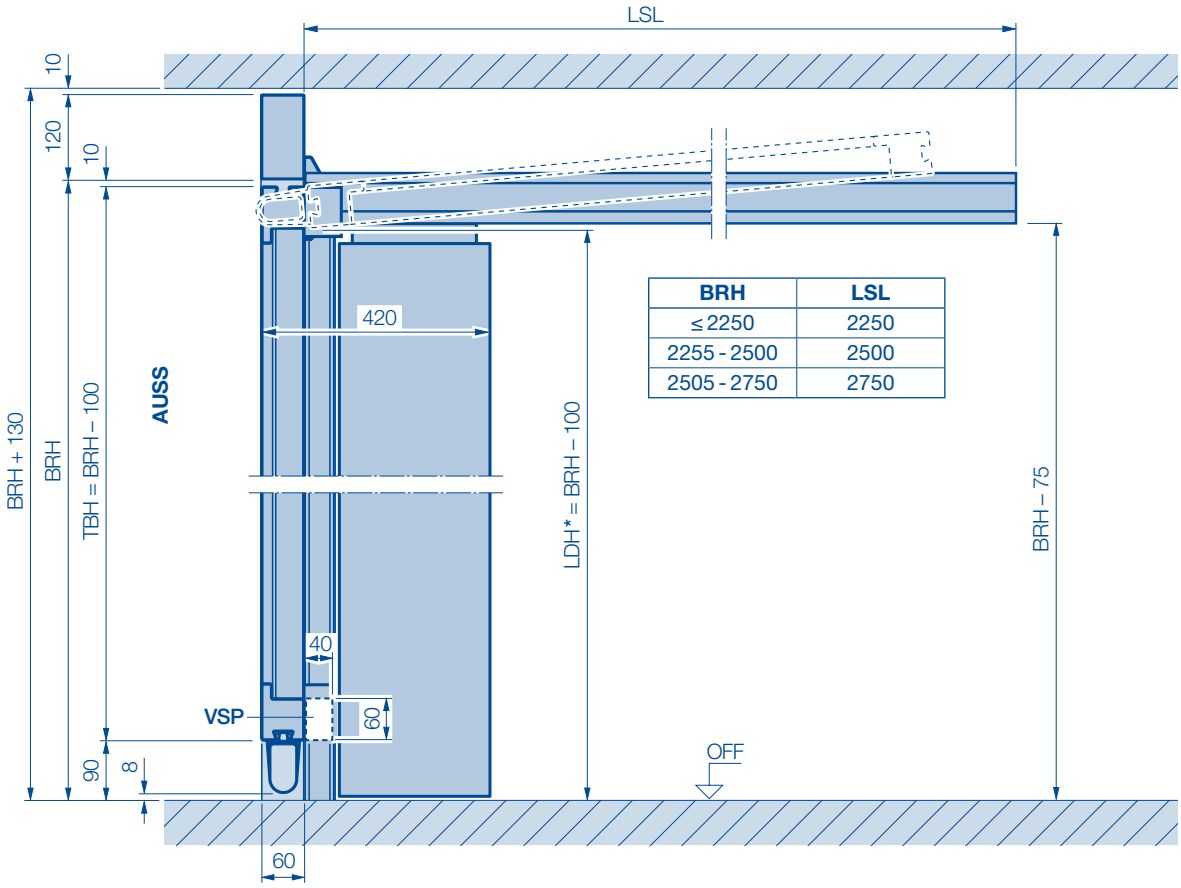

BRH	LSL
≤ 2250	2250
2255 - 2500	2500
2505 - 2750	2750

AUSS Extérieur
BRB Largeur nominale = dimension de commande
BRH Hauteur nominale = dimension de commande
LDB Largeur de passage libre
LDH Hauteur de passage libre
LSL Longueur de rail de guidage
OFF Sol fini
TBB Largeur de tablier de porte
TBH Hauteur de tablier de porte
VSP Profilé de renfort à partir de BRB ≥ 4000
* LDH avec VSP = BRH – 140

Types de pose

Pour porte pour salle de sport SP 500

Avec ossature pour paroi d'impact à élasticité surfacique

Pose dans la baie

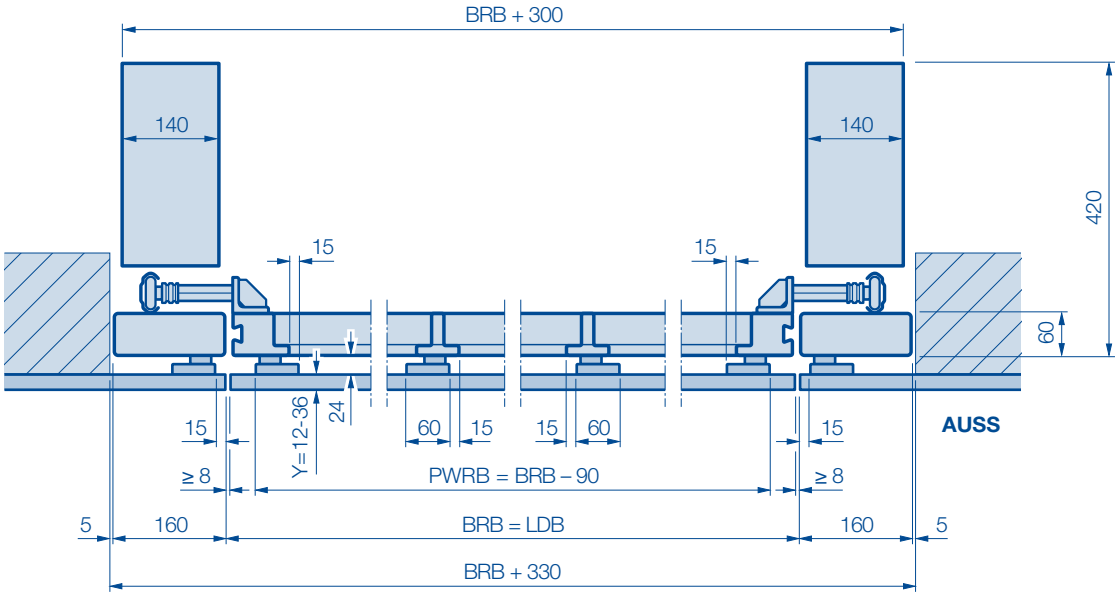

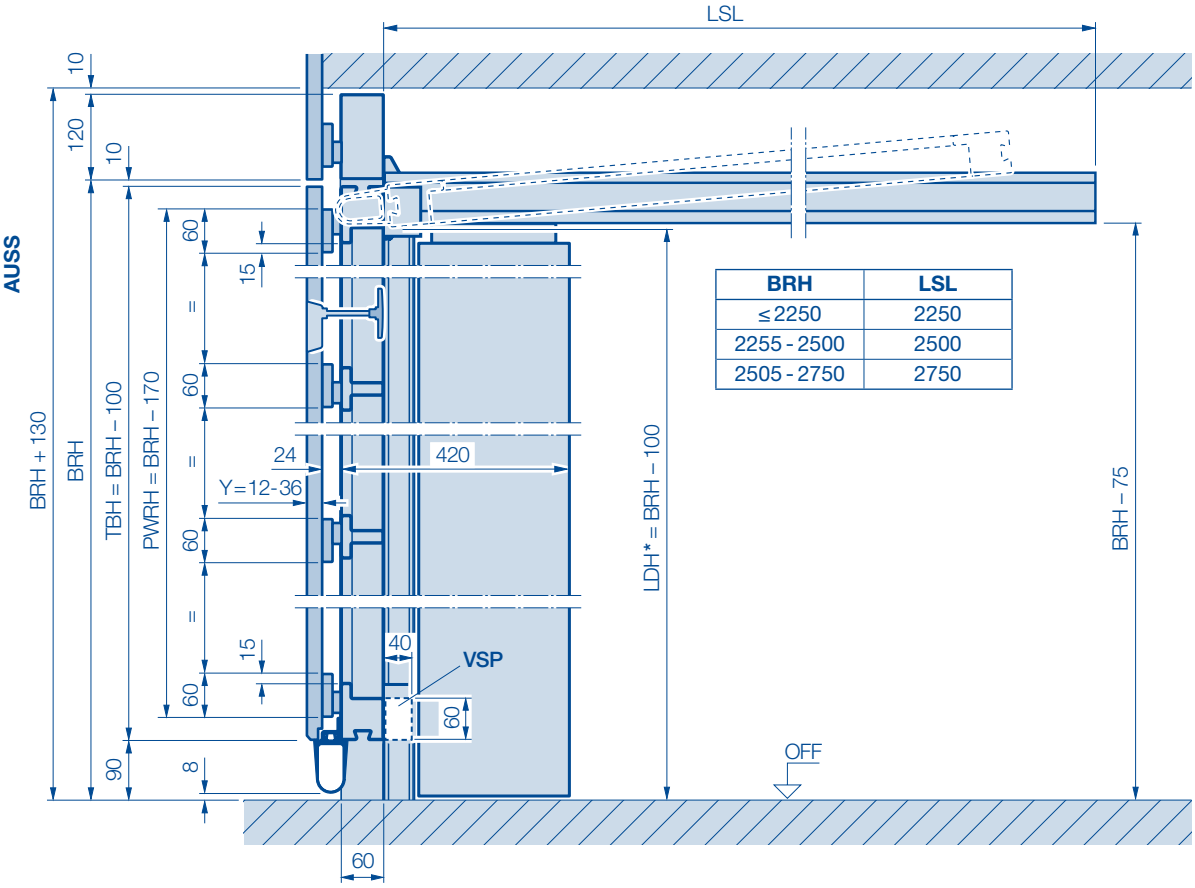

BRH	LSL
≤ 2250	2250
2255 - 2500	2500
2505 - 2750	2750

AUSS Extérieur
BRB Largeur nominale = dimension de commande
BRH Hauteur nominale = dimension de commande
LDB Largeur de passage libre
LSL Longueur de rail de guidage
TBH Hauteur de tablier de porte
VSP Profilé de renfort à partir de BRB ≥ 4000
Y Epaisseur du remplissage en applique
***** LDH avec VSP = BRH – 140

Types de pose

Pour porte pour salle de sport SP 500

Avec ossature pour paroi d'impact à élasticité surfacique

Vue de face

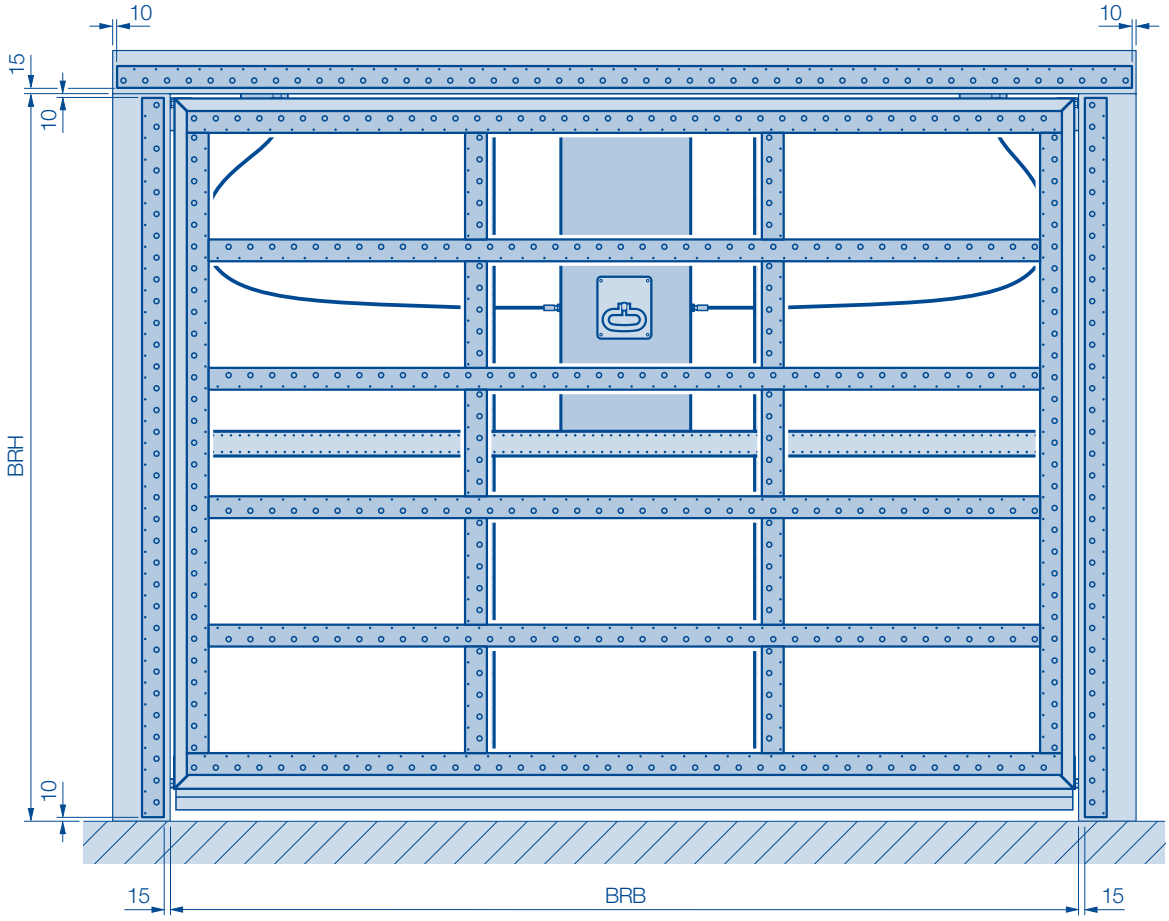

BRB Largeur nominale = dimension de commande
BRH Hauteur nominale = dimension de commande

Points de fixation

Pour porte pour salle de sport SP 500

Standard et paroi d'impact à élasticité surfacique

Points de fixation de la porte

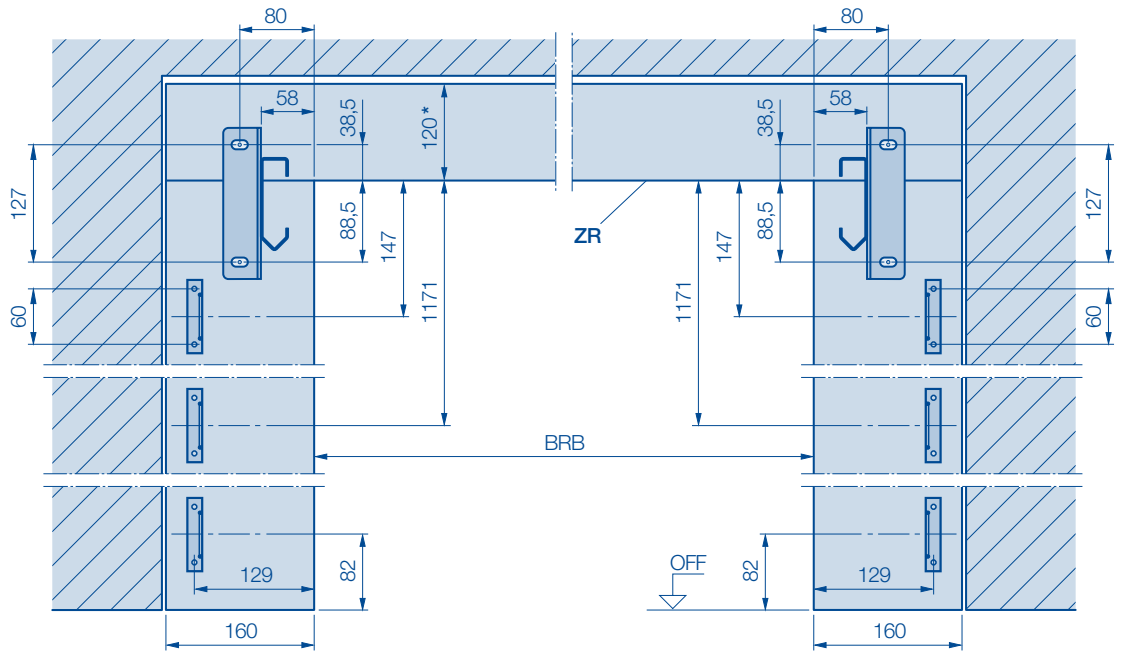

Plan d'ancrage pour cadre dormant

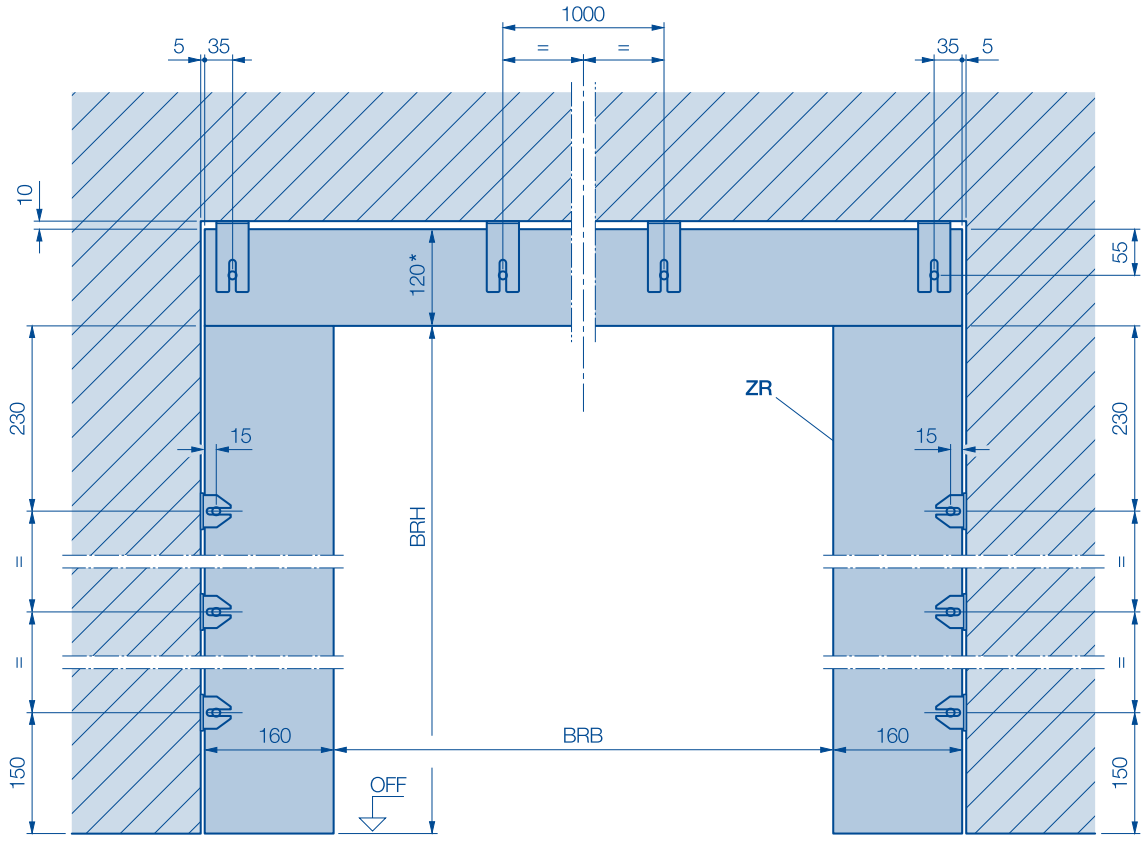

BRB Largeur jour pour construction
BRH Hauteur jour pour construction
OFF Sol fini
ZR Cadre dormant

Types de pose

Pour porte pour salle de sport SP 500

Avec ferrure derrière le linteau

Pose derrière la baie

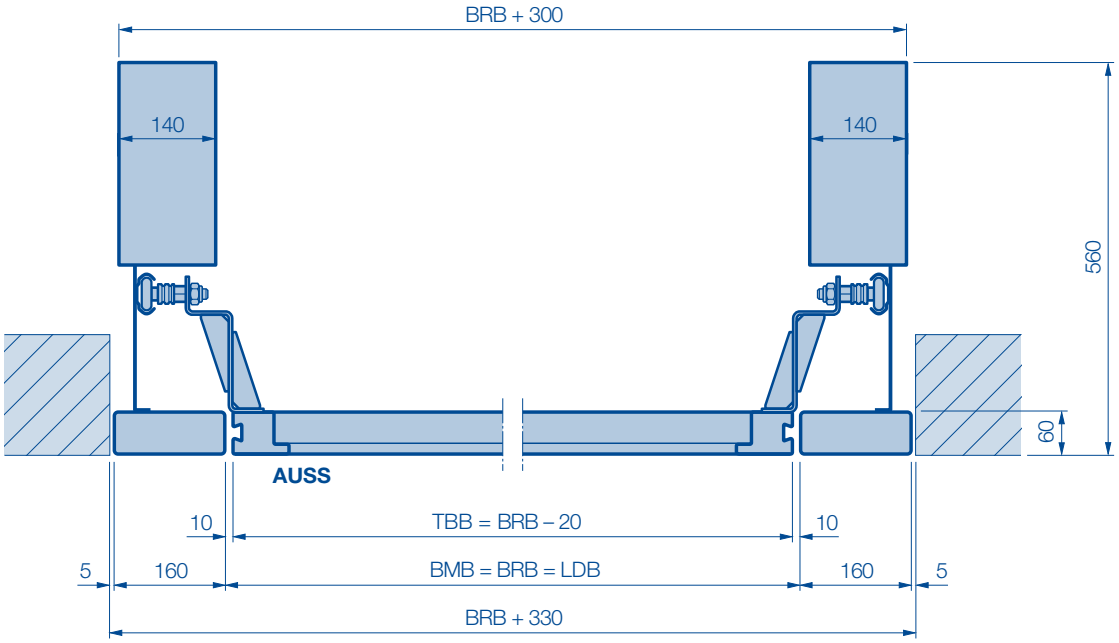

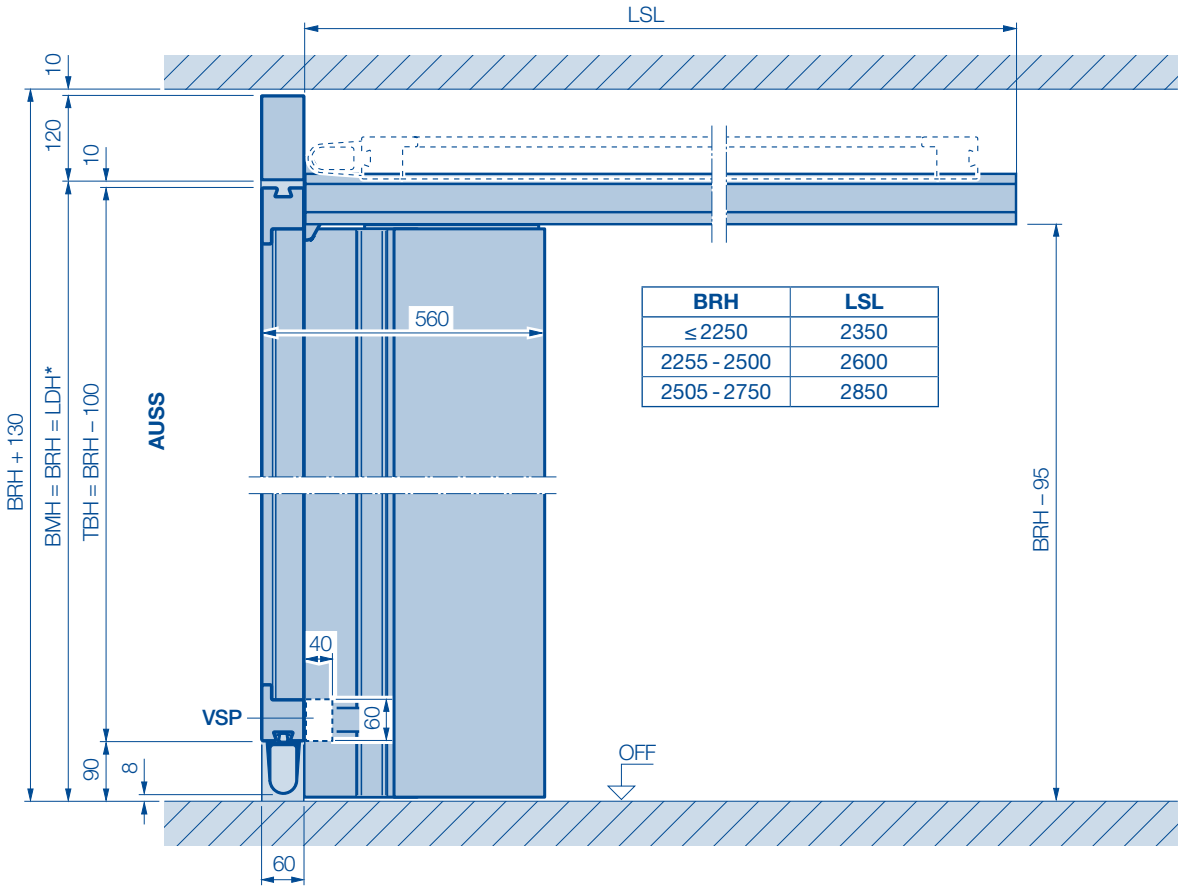

BRH	LSL
≤ 2250	2350
2255 - 2500	2600
2505 - 2750	2850

AUSS Extérieur
BMB Largeur de commande
BMH Hauteur de commande
BRB Largeur jour pour construction
BRH Hauteur jour pour construction
LDB Largeur de passage libre
LDH Hauteur de passage libre
LSL Longueur de rail de guidage
OFF Sol fini
TBB Largeur de tablier de porte
TBH Hauteur de tablier de porte
VSP Profilé de renfort à partir de BRB ≥ 4000
* LDH avec VSP = BRH – 40

Points de fixation

Pour porte pour salle de sport SP 500

Avec ferrure derrière le linteau

Points de fixation de la porte

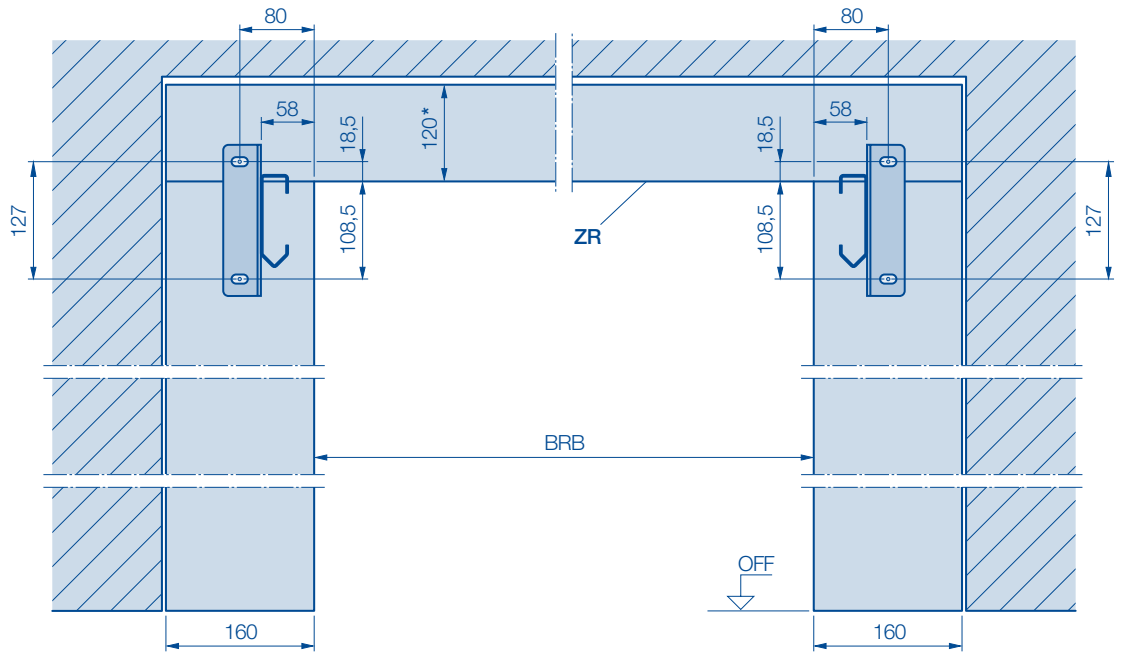

Plan d'ancrage pour cadre dormant

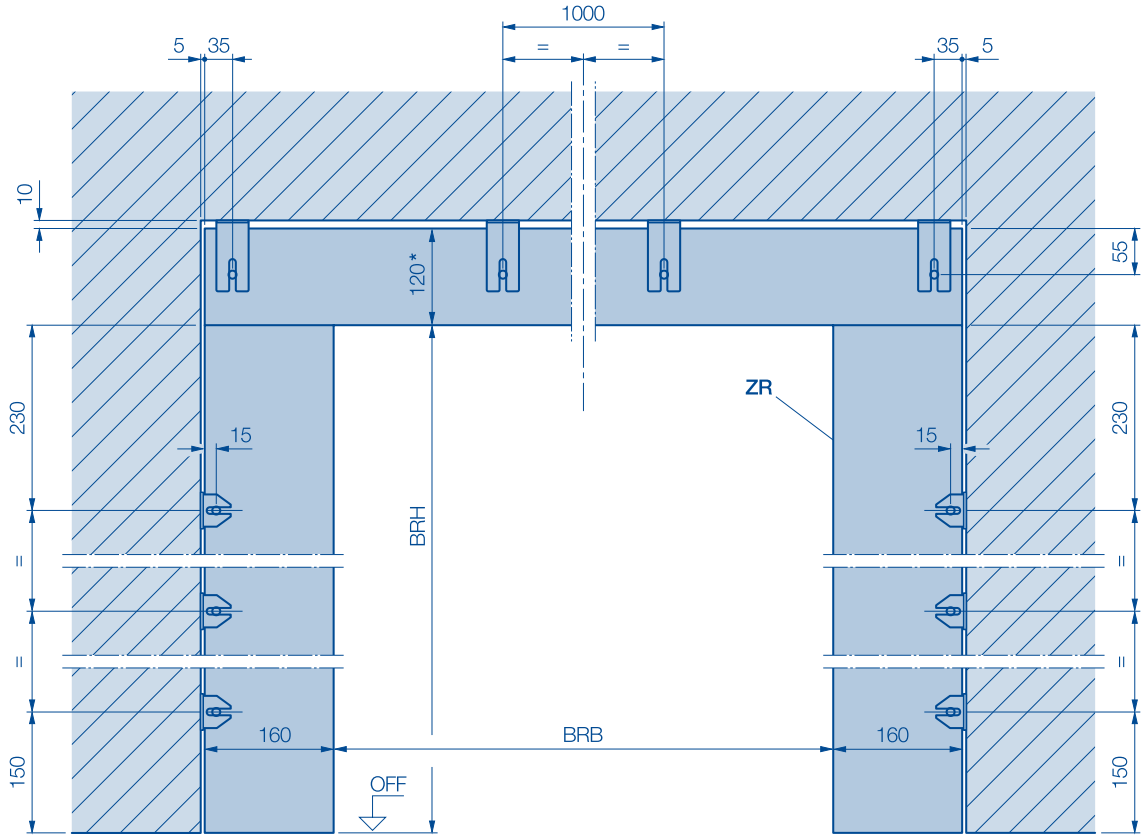

BRB Largeur jour pour construction
BRH Hauteur jour pour construction
OFF Sol fini
ZR Cadre dormant

Types de pose

Pour porte pour salle de sport SP 500

Ferrure passage maximal

Pose dans la baie

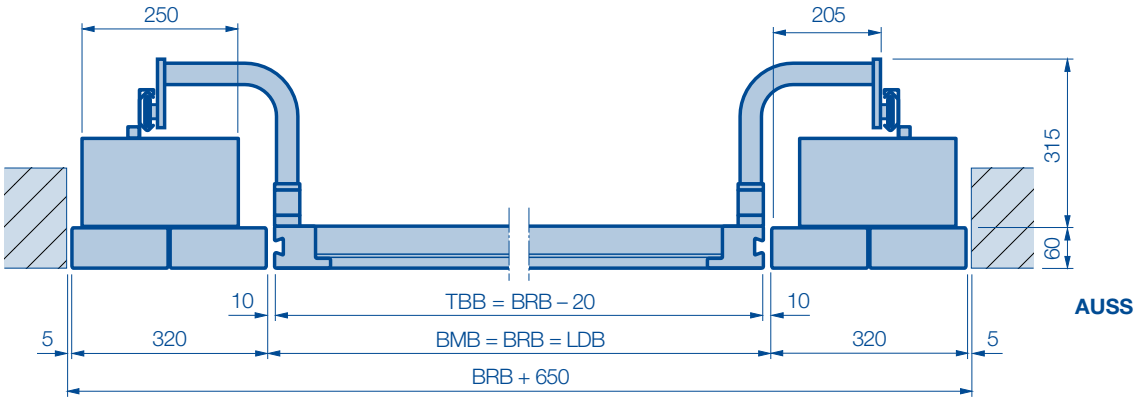

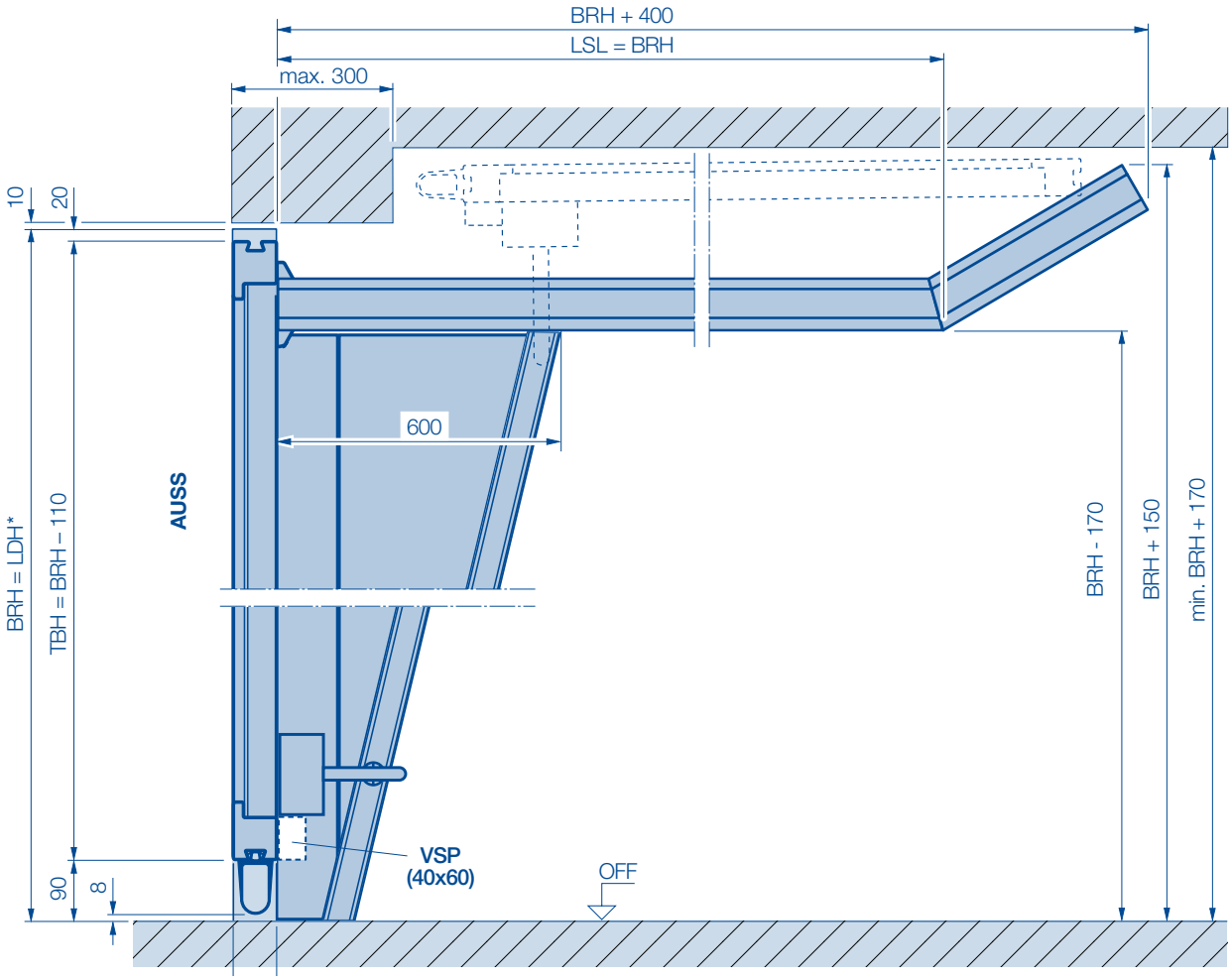

AUSS	Extérieur	**LSL**	Longueur de rail de guidage	*	LDH avec VSP = BRH – 20
BRB	Largeur nominale = dimension de commande	**OFF**	Sol fini		**Avis**
BRH	Hauteur nominale = dimension de commande	**TBB**	Largeur de tablier de porte		BRH max. 2375
LDB	Largeur de passage libre	**TBH**	Hauteur de tablier de porte		
LDH	Hauteur de passage libre	**VSP**	Profilé de renfort à partir de BRB ≥ 4000		

Points de fixation

Pour porte pour salle de sport SP 500

Ferrure pour passage maximal

Points de fixation et plan d'ancrage pour montants latéraux

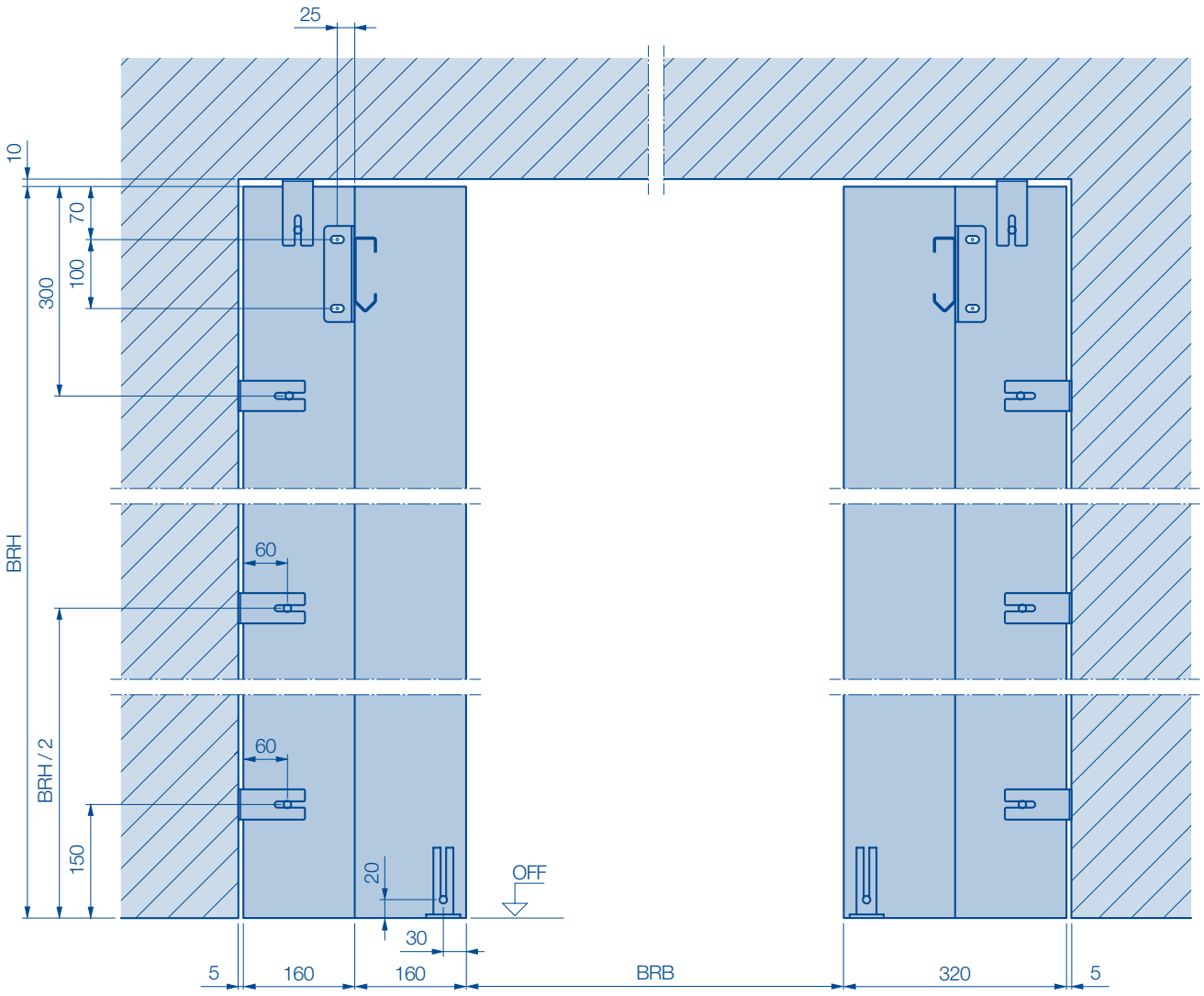

BRB Largeur jour pour construction
BRH Hauteur jour pour construction
OFF Sol fini

Fixation de rail de guidage

Pour porte pour salle de sport SP 500

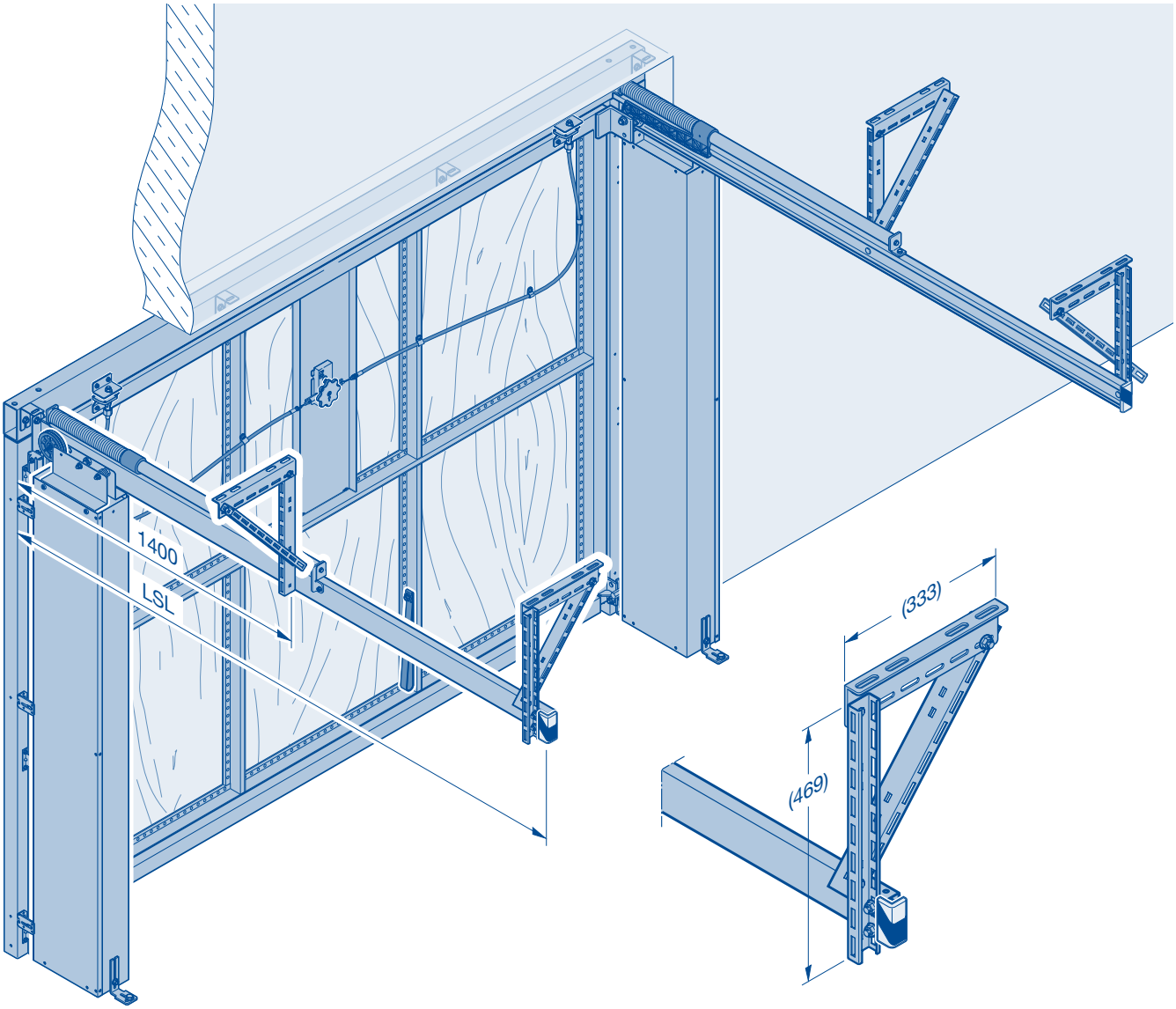

LSL Longueur de rail de guidage

Fermetures

Pour porte pour salle de sport SP 500

Ferrures standard et derrière le linteau

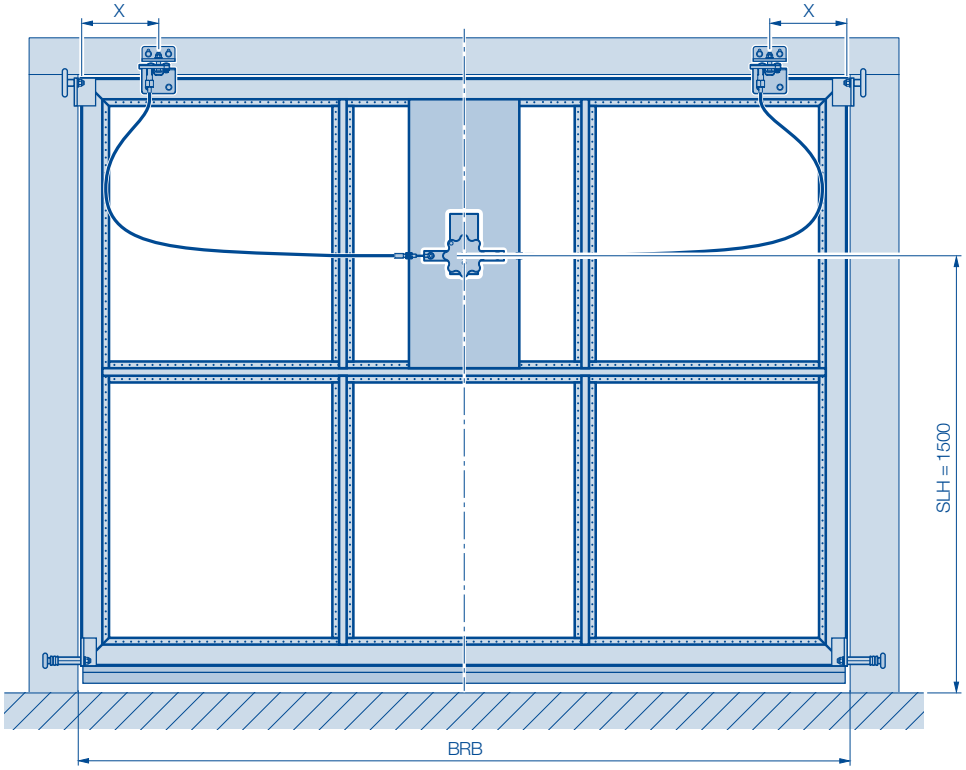

BRB	X
≤ 4000	200
> 4005	600

Fermetures ferrure pour passage maximal

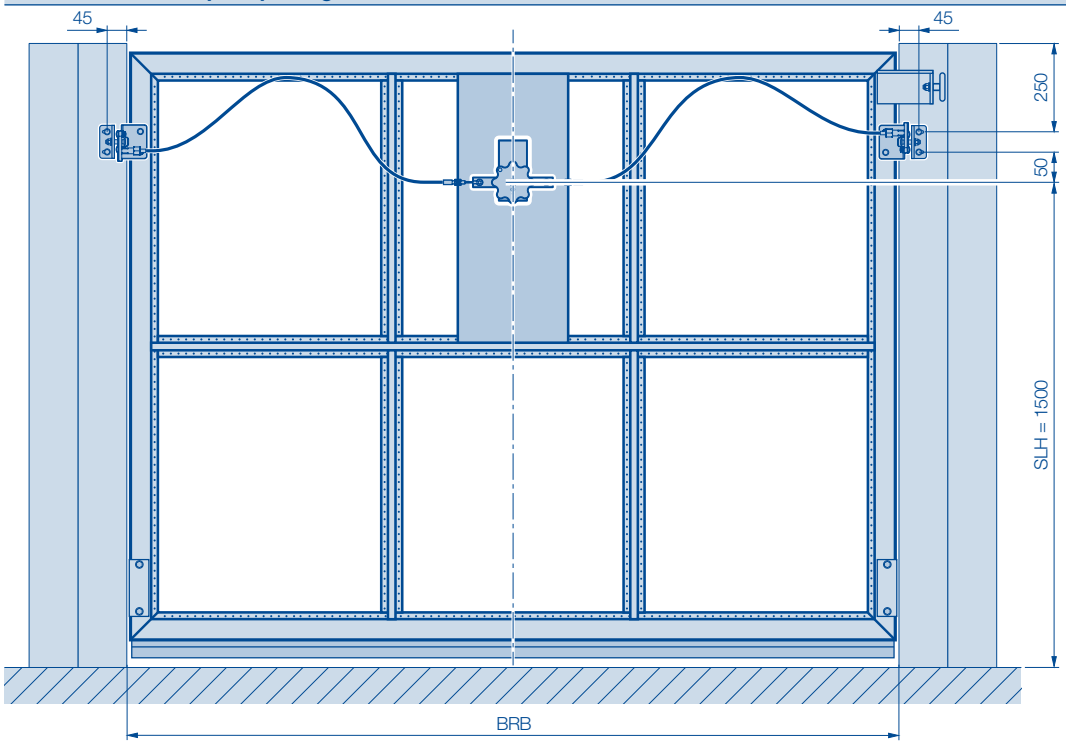

BRB Largeur jour pour construction
SLH Hauteur de serrure

Raccordement au sol

Pour porte pour salle de sport SP 500

Porte jusqu'à BRB < 3995

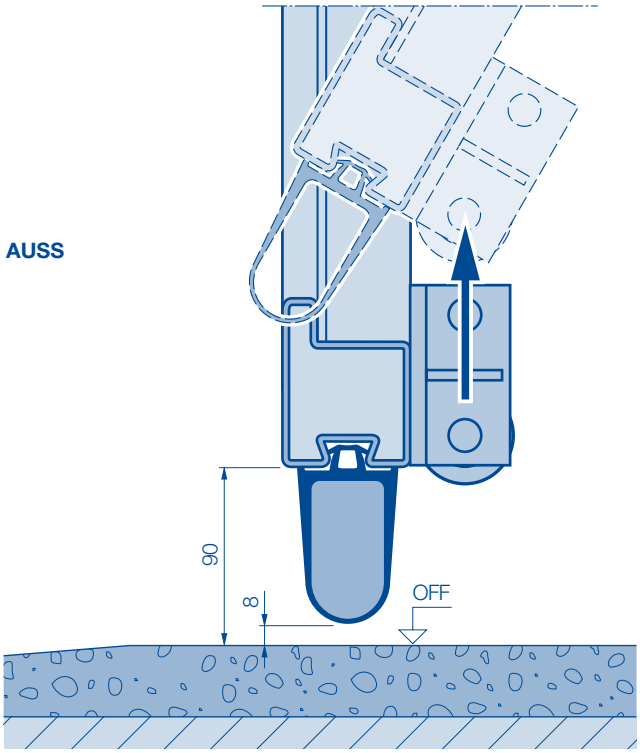

Porte à partir de BRB ≥ 4000 avec profilé de renfort

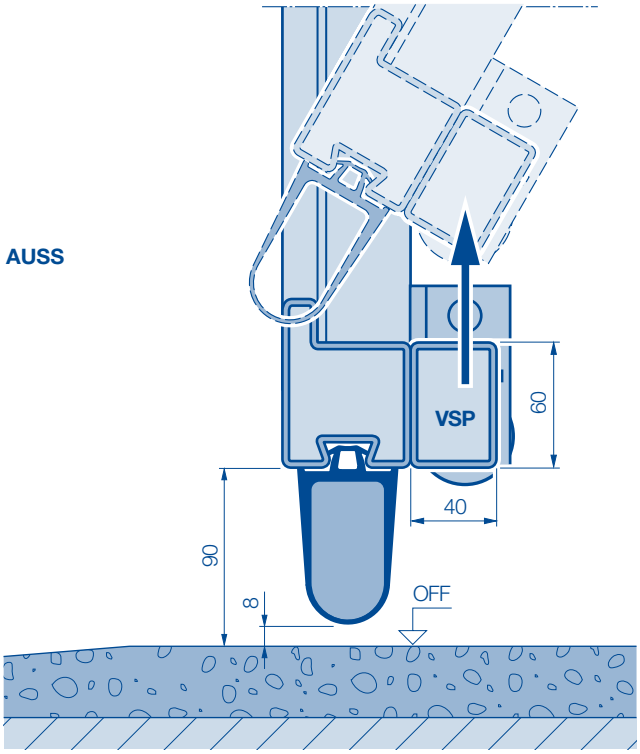

AUSS	Extérieur
BRB	Largeur nominale = dimension de commande
OFF	Sol fini
VSP	Profilé de renfort à partir de BRB ≥ 4000

Raccordement au sol alternatif

Pour porte pour salle de sport SP 500

Raccordement au sol avec profilé en aluminium – Standard pour paroi d'impact

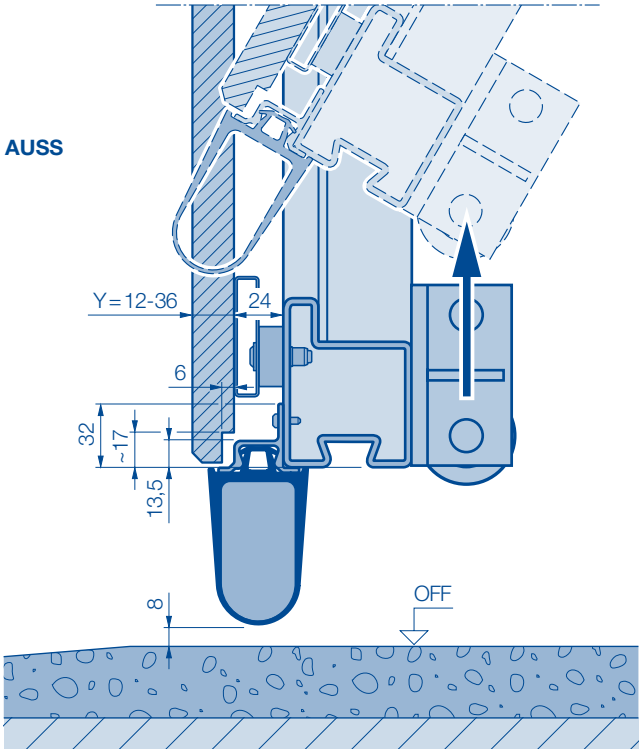

AUSS Extérieur
OFF Sol fini
Y Epaisseur du remplissage en applique

Hörmann : l’assurance de la qualité

Hörmann KG Amshausen, Allemagne

Hörmann KG Antriebstechnik, Allemagne

Hörmann KG Brandis, Allemagne

Hörmann KG Brockhagen, Allemagne

Hörmann KG Dissen, Allemagne

Hörmann KG Eckelhausen, Allemagne

Hörmann KG Freisen, Allemagne

Hörmann KG Ichtershausen, Allemagne

Hörmann KG Werne, Allemagne

Hörmann Alkmaar B.V., Pays-Bas

Hörmann Legnica Sp. z o.o., Pologne

Hörmann Beijing, Chine

Hörmann Tianjin, Chine

Hörmann LLC, Montgomery IL, USA

Hörmann Flexon LLC, Burgettstown PA, USA

Shakti Hörmann Pvt. Ltd., Inde

En tant que seul fabricant complet sur le marché international, le groupe Hörmann propose une large gamme d’éléments de construction, provenant d’une seule source. Ils sont fabriqués dans des usines spécialisées suivant les procédés de fabrication à la pointe de la technique. Grâce au réseau européen de vente et de service, orienté vers le client et la présence sur le marché aux Etats-Unis et en Asie, Hörmann se positionne comme votre partenaire international performant pour tous les éléments de construction. Hörmann, l’assurance de la qualité.

PORTES DE GARAGE

MOTORISATIONS

PORTES INDUSTRIELLES

EQUIPEMENTS DE QUAI

BLOCS-PORTES

HUISSERIES

Mise à jour 03.2020 / HF 86214 FR / PDF www.hormann.com

HÖRMANN