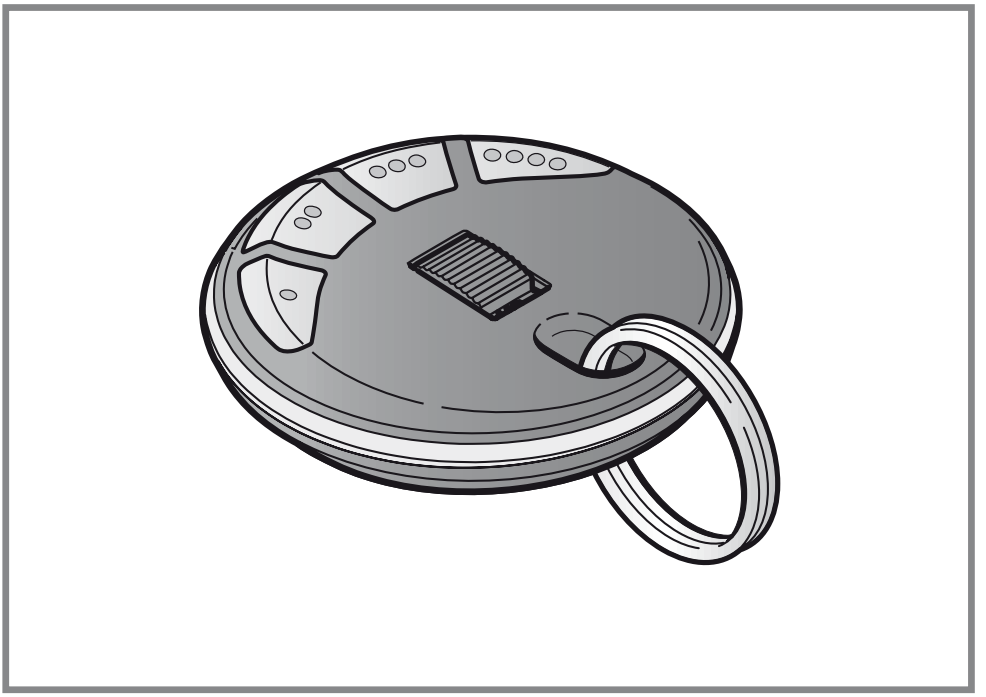

DE	**Bedienungsanleitung** Handsender HSP 4 BiSecur
EN	**Operating instructions** Hand transmitter HSP 4 BiSecur
FR	**Instructions d'utilisation** Emetteur HSP 4 BiSecur
NL	**Bedieningshandleiding** Handzender HSP 4 BiSecur
IT	**Istruzioni d'uso** Telecomando HSP 4 BiSecur
ES	**Instrucciones de servicio** Emisor manual HSP 4 BiSecur
PT	**Instruções de funcionamento** Emissor HSP 4 BiSecur

TR20A100-B RE/09.2017

HÖRMANN

DEUTSCH 3
ENGLISH 15
FRANÇAIS 27
NEDERLANDS. 39
ITALIANO 51
ESPAÑOL. 63
PORTUGUÊS 75

Inhaltsverzeichnis

1 Zu dieser Anleitung 4
2 Sicherheitshinweise 4
2.1 Bestimmungsgemäße Verwendung 4
2.2 Sicherheitshinweise zum Betrieb des Handsenders 5
3 Lieferumfang 6
4 Beschreibung des Handsenders HSP 4 BiSecur 7
5 Inbetriebnahme 7
5.1 Batterie einlegen 7
6 Betrieb 8
7 Lernen und Vererben/Senden eines Funkcodes 9
7.1 Lernen eines Funkcodes 9
7.2 Mischbetrieb / BiSecur und Festcode 868 MHz 10
8 Sendesperre aktivieren/deaktivieren 11
9 Geräte-Reset 11
9.1 Festcode 868 MHz einstellen 12
10 LED-Anzeige 12
11 Reinigung 13
12 Entsorgung 13
13 Technische Daten 14

Weitergabe sowie Vervielfältigung dieses Dokuments, Verwertung und Mitteilung seines Inhalts sind verboten, soweit nicht ausdrücklich gestattet. Zuwiderhandlungen verpflichten zu Schadenersatz. Alle Rechte für den Fall der Patent-, Gebrauchsmuster- oder Geschmacksmustereintragung vorbehalten. Änderungen vorbehalten.

Sehr geehrte Kundin, sehr geehrter Kunde,

wir bedanken uns, dass Sie sich für ein Qualitätsprodukt aus unserem Hause entschieden haben.

1 Zu dieser Anleitung

Lesen Sie diese Anleitung sorgfältig und vollständig durch, sie enthält wichtige Informationen zum Produkt. Beachten Sie die Hinweise und befolgen Sie insbesondere die Sicherheits- und Warnhinweise.

Weitere Informationen zur Handhabung des Handsenders finden Sie im Internet unter **www.hoermann.com**

Bewahren Sie diese Anleitung sorgfältig auf und stellen Sie sicher, dass sie jederzeit verfügbar und vom Benutzer des Produkts einsehbar ist.

2 Sicherheitshinweise

2.1 Bestimmungsgemäße Verwendung

Der Handsender HSP 4 BiSecur ist ein unidirektionaler Sender für Antriebe und deren Zubehör. Er kann mit dem BiSecur-Funk sowie mit dem Festcode 868 MHz betrieben werden.

Andere Anwendungsarten sind unzulässig. Der Hersteller haftet nicht für Schäden, die durch bestimmungswidrigen Gebrauch oder falsche Bedienung verursacht werden.

2.2 Sicherheitshinweise zum Betrieb des Handsenders

⚠ WARNUNG

Verletzungsgefahr bei Torbewegung

Wird der Handsender bedient, können Personen durch die Torbewegung verletzt werden.

- ▶ Stellen Sie sicher, dass Handsender nicht in Kinderhände gelangen und nur von Personen benutzt werden, die in die Funktionsweise der ferngesteuerten Toranlage eingewiesen sind!
- ▶ Sie müssen den Handsender generell mit Sichtkontakt zum Tor bedienen, wenn dieses nur über eine Sicherheitseinrichtung verfügt!
- ▶ Durchfahren bzw. durchgehen Sie Toröffnungen von ferngesteuerten Toranlagen erst, wenn das Tor in der Endlage Tor-Auf steht!
- ▶ Bleiben Sie niemals im Bewegungsbereich des Tores stehen.
- ▶ Beachten Sie, dass am Handsender versehentlich eine Taste betätigt werden kann (z. B. in der Hosen-/Handtasche) und es hierbei zu einer ungewollten Torfahrt kommen kann.

⚠ VORSICHT

Verletzungsgefahr durch unbeabsichtigte Torfahrt

- ▶ Siehe Warnhinweis Kapitel 7

ACHTUNG

Beeinträchtigung der Funktion durch Umwelteinflüsse

Bei Nichtbeachtung kann die Funktion beeinträchtigt werden!

Schützen Sie den Handsender vor folgenden Einflüssen:

- direkter Sonneneinstrahlung (zul. Umgebungstemperatur: 0 °C bis +60 °C)
- Feuchtigkeit
- Staubbelastung

HINWEISE:

- Ist kein separater Zugang zur Garage vorhanden, führen Sie jede Änderung oder Erweiterung von Funk-Systemen innerhalb der Garage durch.
- Führen Sie nach dem Programmieren oder Erweitern des Funk-Systems eine Funktionsprüfung durch.
- Verwenden Sie für die Inbetriebnahme oder die Erweiterung des Funk-Systems ausschließlich Originalteile.
- Die örtlichen Gegebenheiten können Einfluss auf die Reichweite des Funk-Systems haben.
- GSM 900-Handys können bei gleichzeitiger Benutzung die Reichweite beeinflussen.

3 Lieferumfang

- Handsender HSP 4 BiSecur
- 1 × 3 V Batterie, Typ: CR2025
- Schlüsselring
- Bedienungsanleitung

4 Beschreibung des Handsenders HSP 4 BiSecur

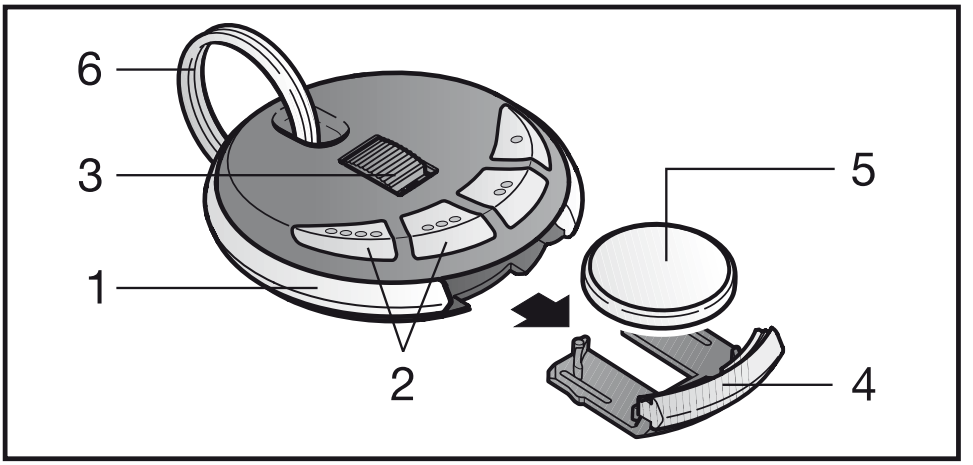

1 LED, bicolor
2 Handsendertasten
3 Schiebeschalter
4 Batteriefach
5 Batterie
6 Schlüsselring

5 Inbetriebnahme

Nach dem Einsetzen der Batterie ist der Handsender HSP 4 BiSecur betriebsbereit.

5.1 Batterie einlegen

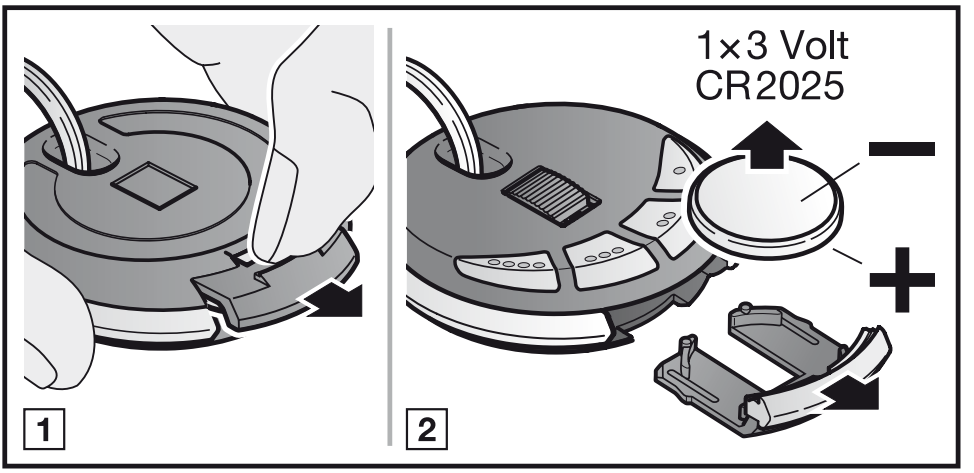

ACHTUNG

Zerstörung des Handsenders durch auslaufende Batterie

Batterien können auslaufen und den Handsender zerstören.

▶ Entfernen Sie die Batterie aus dem Handsender, wenn dieser längere Zeit nicht benutzt wird.

6 Betrieb

HINWEIS:

Wurde der Funkcode der eingelernten Handsendertaste, zuvor von einem anderen Handsender kopiert, muss die Handsendertaste zum ersten Betrieb ein zweites Mal gedrückt werden.

Jeder Handsendertaste ist ein Funkcode zugeordnet. Drücken Sie die Handsendertaste, deren Funkcode Sie senden möchten.

– Der Funkcode wird gesendet und die LED leuchtet 2 Sekunden blau.

HINWEIS:

Ist die Batterie fast leer, blinkt die LED 2 × rot

a. vor dem Senden des Funkcodes.
▶ Die Batterie **sollte** in Kürze ersetzt werden.

b. und es erfolgt kein Senden des Funkcodes.
▶ Die Batterie **muss** umgehend ersetzt werden.

7 Lernen und Vererben/Senden eines Funkcodes

⚠ VORSICHT

Verletzungsgefahr durch unbeabsichtigte Torfahrt

Während des Lernvorgangs am Funk-System kann es zu unbeabsichtigten Torfahrten kommen.

▶ Achten Sie darauf, dass sich beim Einlernen des Funk-Systems keine Personen oder Gegenstände im Bewegungsbereich des Tores befinden.

7.1 Lernen eines Funkcodes

HINWEIS:

Die Sendesperre muss deaktiviert sein (siehe Kap. 8).

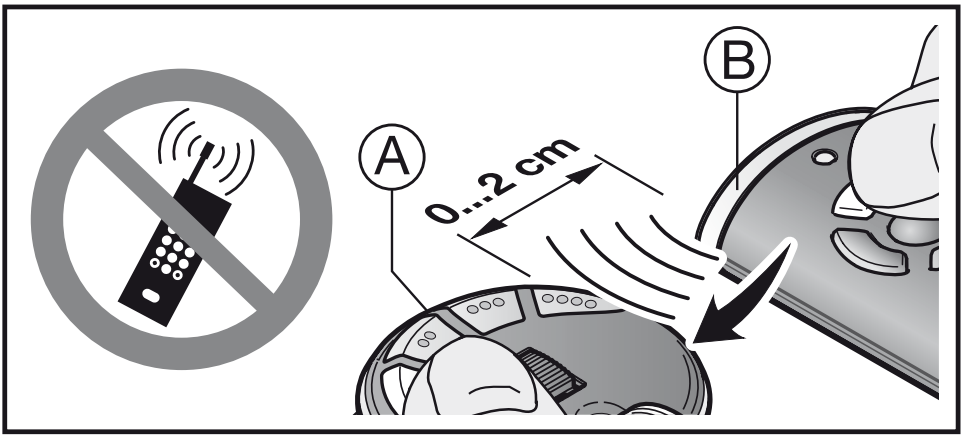

1. Halten Sie den Handsender **A**, der den Funkcode lernen soll, links neben den Handsender **B**.
2. Drücken Sie die Handsendertaste vom Handsender **B**, deren Funkcode Sie vererben möchten und halten Sie diese gedrückt.
   – Die LED leuchtet 2 Sekunden blau und erlischt.
   – Nach 5 Sekunden blinkt die LED abwechselnd rot und blau.
   – Der Handsender sendet den Funkcode.

3. Drücken Sie die Handsendertaste vom Handsender **A**, die den Funkcode lernen soll und halten Sie diese gedrückt.
   – Die LED leuchtet 2 Sekunden blau und erlischt.
   – Die LED blinkt langsam blau.
   – Wenn der Funkcode erkannt ist, blinkt die LED schnell blau.
   – Nach 2 Sekunden erlischt die LED.
4. Lassen Sie die Handsendertasten los.
   Der Funkcode der Handsendertaste ist gelernt.

HINWEIS:

Zum Vererben/Senden haben Sie 15 Sekunden Zeit. Wird innerhalb dieser Zeit der Funkcode nicht erfolgreich vererbt/gesendet muss der Vorgang wiederholt werden.

7.2 Mischbetrieb / BiSecur und Festcode 868 MHz

Bei eingestelltem BiSecur-Funk ist ein Mischbetrieb möglich; d. h. vorhandene Handsender mit Festcode 868 MHz (graue Handsender mit blauen Tasten oder Gerätekennzeichnung z. B. HSD2-868) können vom BiSecur-Handsender gelernt werden.

8 Sendesperre aktivieren/ deaktivieren

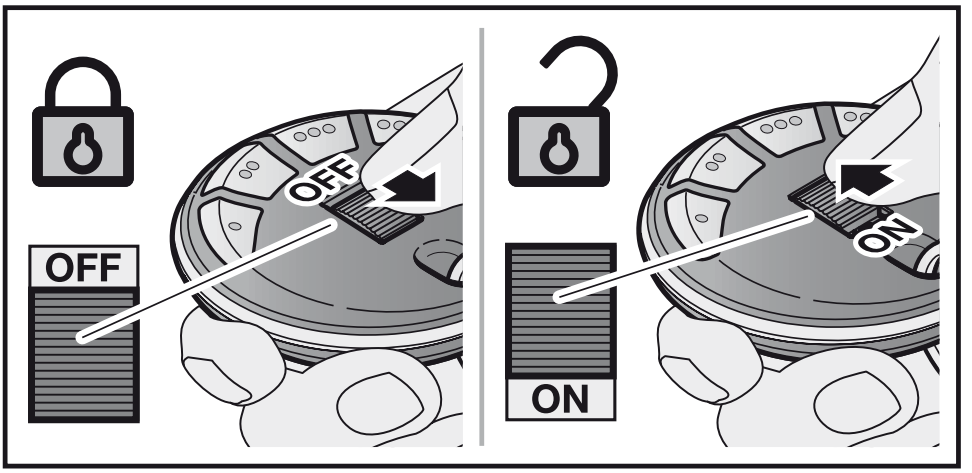

Die Sendesperre ist aktiviert, wenn der Schiebschalter in der Position **OFF** steht.

Befindet sich der Schiebeschalter in der Position **ON**, dann ist die Sendesperre deaktiviert.

9 Geräte-Reset

Jeder Handsendertaste wird durch folgende Schritte ein neuer Funkcode zugeordnet.

1. Öffnen Sie das Batteriefach und entnehmen Sie die Batterie für 10 Sekunden.
2. Drücken Sie eine Handsendertaste und halten Sie diese gedrückt.
3. Legen Sie die Batterie ein und schließen Sie das Batteriefach.
   - Die LED blinkt 4 Sekunden langsam blau.
   - Die LED blinkt 2 Sekunden schnell blau.
   - Die LED leuchtet lange blau.
4. Lassen Sie die Handsendertaste los.
   Alle Funkcodes sind neu zugeordnet.

HINWEIS:
Wird die Handsendertaste vorzeitig losgelassen, werden keine neuen Funkcodes zugeordnet.

9.1 Festcode 868 MHz einstellen

Wird unmittelbar nach dem Geräte-Reset die Handsendertaste weiterhin gedrückt, wird der Festcode 868 MHz aktiviert.

- Die LED blinkt 4 Sekunden langsam rot.
- Die LED blinkt 2 Sekunden schnell rot.
- Die LED leuchtet lange rot.

Alle Funkcodes sind neu zugeordnet.

HINWEIS:
Wird die Handsendertaste vorzeitig losgelassen, bleibt der BiSecur-Funk eingestellt.

Weitere Informationen zum Betrieb des Handsenders mit dem Festcode 868 MHz finden Sie im Internet unter **www.hoermann.com**

10 LED-Anzeige

Blau (BU)

Zustand	Funktion
leuchtet 2 Sek.	ein Funkcode wird gesendet
blinkt langsam	Handsender befindet sich im Modus Lernen
blinkt schnell nach langsamem Blinken	beim Lernen wurde ein gültiger Funkcode erkannt
blinkt 4 Sek. langsam, blinkt 2 Sek. schnell, leuchtet lang	Geräte-Reset wird durchgeführt bzw. abgeschlossen

Rot (RD)

Zustand	Funktion
blinkt 2 ×	die Batterie ist fast leer

Blau (BU) und Rot (RD)

Zustand	Funktion
abwechselndes Blinken	Handsender befindet sich im Modus Vererben/ Senden

11 Reinigung

ACHTUNG

Beschädigung des Handsenders durch falsche Reinigung

Das Reinigen des Handsenders mit ungeeigneten Reinigungsmitteln kann das Handsender-Gehäuse sowie die Handsendertasten angreifen.

▶ Reinigen Sie den Handsender nur mit einem sauberen, weichen und feuchten Tuch.

12 Entsorgung

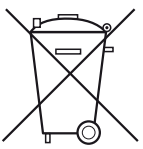

Elektro- und Elektronik-Geräte sowie Batterien dürfen nicht als Haus- oder Restmüll entsorgt werden, sondern müssen in den dafür eingerichteten Annahme- und Sammelstellen abgegeben werden.

13 Technische Daten

Typ	Handsender HSP 4 BiSecur
Frequenz	868 MHz
Spannungsversorgung	1 × 3 V Batterie, Typ: CR2025
zul. Umgebungstem- peratur	0 °C bis +60 °C
Schutzart	IP 20

Contents

1 About these instructions 16

2 Safety instructions 16

2.1 Intended use 16

2.2 Safety instructions for operating the hand transmitter 17

3 Scope of delivery 18

4 Description of the hand transmitter HSP 4 BiSecur 19

5 Initial start-up 19

5.1 Inserting the battery 19

6 Operation 20

7 Learning and inheriting / transmitting a radio code 21

7.1 Teaching in a radio code 21

7.2 Mixed operation / BiSecur and fixed code 868 MHz 22

8 Activating / deactivating the button lock-out 23

9 Reset 23

9.1 Setting the fixed code 868 MHz 24

10 LED display 24

11 Cleaning 25

12 Disposal 26

13 Technical data 26

Dissemination as well as duplication of this document and the use and communication of its content are prohibited unless explicitly permitted. Noncompliance will result in damage compensation obligations. All rights reserved in the event of patent, utility model or design model registration. Subject to changes.

Dear Customer,

We thank you for choosing a quality product from our company.

1 About these instructions

Read through all of the instructions carefully, as they contain important information about the product. Pay attention to and follow the instructions provided, particularly the safety instructions and warnings.

Further information about handling the hand transmitter can be found on the Internet at **www.hoermann.com**

Please keep these instructions in a safe place and make sure that they are available to all users at all times.

2 Safety instructions

2.1 Intended use

The HSP 4 BiSecur is a unidirectional transmitter for operators and their accessories. It can be operated with both the BiSecur radio and the fixed code 868 MHz.

Other types of application are prohibited. The manufacturer is not liable for damage caused by improper use or incorrect operation.

2.2 Safety instructions for operating the hand transmitter

⚠ WARNING

Danger of injury during door travel

Persons may be injured by door travel if the hand transmitter is actuated.

- ▶ Make sure that the hand transmitters are kept away from children and can only be used by people who have been instructed on how the remote-control door functions!
- ▶ If the door has only one safety device, only operate the hand transmitter if you are within sight of the door!
- ▶ Only drive or pass through remote control door systems if the door is in the Open end-of-travel position!
- ▶ Never stand in the door's area of travel.
- ▶ Please note that unwanted door travel may occur if a hand transmitter button is accidentally pressed (e.g. if stored in a pocket / handbag).

⚠ CAUTION

Danger of injuries due to unintended door travel

- ▶ See warning in section 7

ATTENTION

Malfunction due to environmental influences

Non-compliance with these instructions can impair function!

Protect the hand transmitter from the following conditions:

- Direct sunlight (permissible ambient temperature: 0 °C to +60 °C)
- Moisture
- Dust

NOTES:

- If there is no separate garage entrance, perform all programming changes and extensions of radio systems from inside the garage.
- After programming or extending the radio system, perform a function test.
- Only use original components when putting the radio system into service or extending it.
- Local conditions may affect the range of the radio system.
- When used at the same time, GSM 900 mobile phones can affect the range.

3 Scope of delivery

- Hand transmitter HSP 4 BiSecur
- 1× 3 V battery, type: CR2025
- Key ring
- Operating instructions

4 Description of the hand transmitter HSP 4 BiSecur

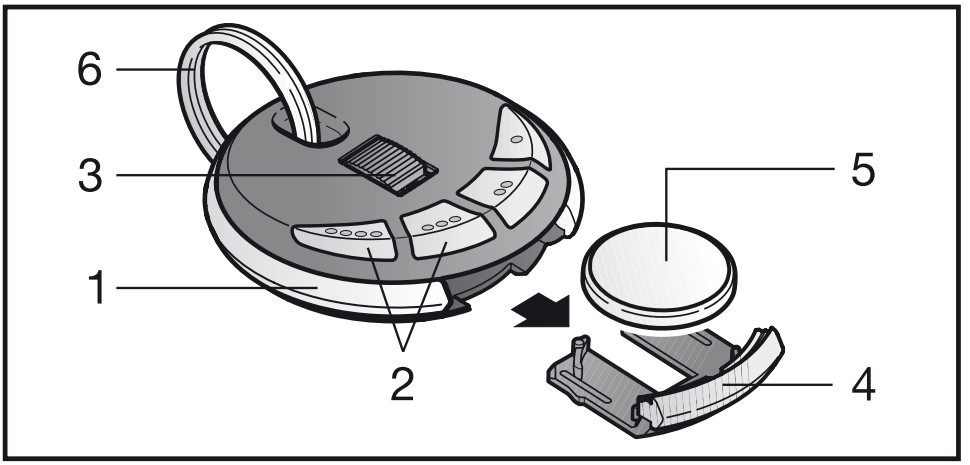

1 LED, bi-colour
2 Hand transmitter buttons
3 Sliding switch
4 Battery compartment
5 Battery
6 Key ring

5 Initial start-up

After inserting the battery, the hand transmitter HSP 4 BiSecur is ready for operation.

5.1 Inserting the battery

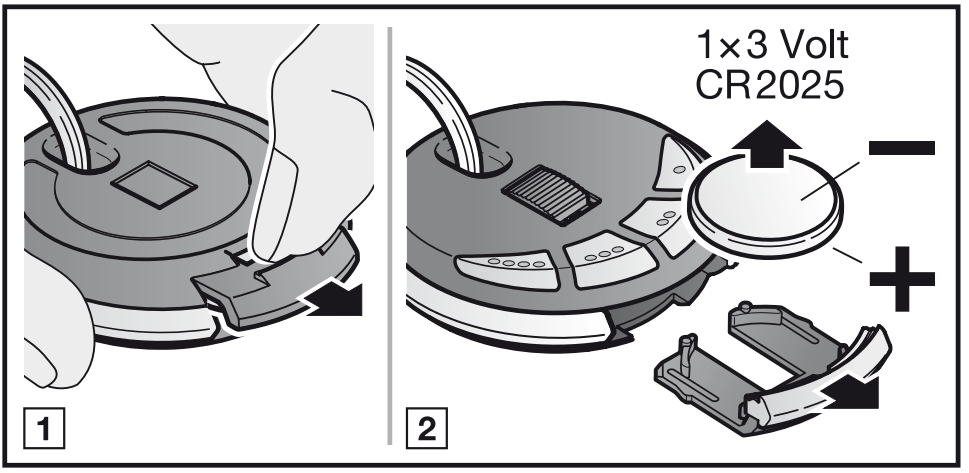

ATTENTION

Destruction of the hand transmitter by leaking batteries

Batteries can leak and destroy the hand transmitter.

▶ Remove the battery from the hand transmitter if it is out of use for a long period of time.

6 Operation

NOTE:

If the radio code for the taught-in hand transmitter button was copied from another hand transmitter beforehand, the hand transmitter button must be pressed a second time during initial start-up.

Each hand transmitter button is assigned to a radio code. Press the button of the hand transmitter whose radio code you want to transmit.

– The radio code is transmitted and the LED is illuminated blue for 2 seconds.

NOTE:

If the battery is almost empty, the LED flashes red twice

a. before transmitting the radio code.
  ▶ The battery **should be** replaced soon.

b. and the radio code is not transmitted.
  ▶ The battery **must be** replaced immediately.

7 Learning and inheriting / transmitting a radio code

⚠ CAUTION

Danger of injuries due to unintended door travel

Unintended door travel may occur while teaching in the radio system.

▶ Pay attention that no persons or objects are in the door's area of travel when teaching in the radio code.

7.1 Teaching in a radio code

NOTE:

The button lock-out must be deactivated (see section 8).

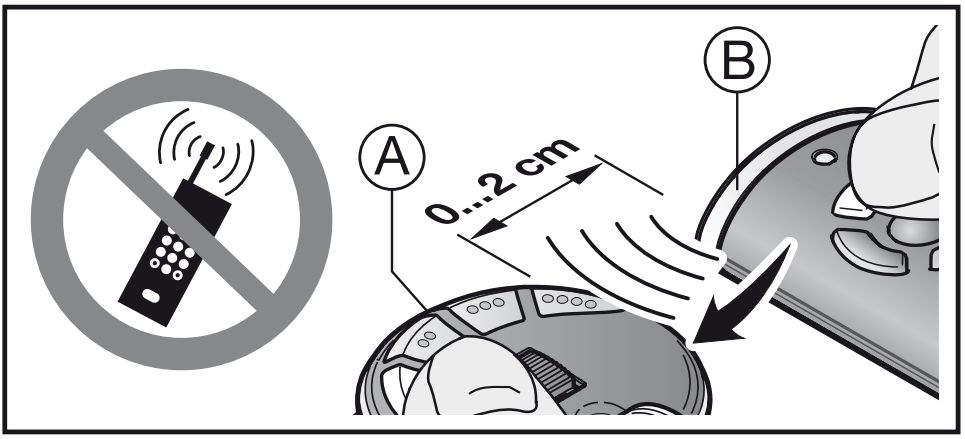

1. Hold hand transmitter **A** that is to be taught in the radio code to the left of hand transmitter **B**.
2. Press the hand transmitter button on hand transmitter **B**, whose radio code is to be inherited, and keep it pressed.
   – The LED is illuminated blue for 2 seconds and then goes out.

- After 5 seconds, the LED alternates flashing in red and blue.
- The hand transmitter sends the radio code.

3. Press the hand transmitter button on hand transmitter **A** that is to be taught in the radio code, and keep it pressed.
- The LED is illuminated blue for 2 seconds and then goes out.
- The LED will flash slowly in blue.
- If the radio code is recognised, the LED flashes quickly in blue.
- After 2 seconds, the LED goes out.

4. Release the hand transmitter button.

The radio code of the hand transmitter button has been taught in.NOTE:

You have 15 seconds to inherit / transmit the code. The process must be repeated if the radio code is not successfully inherited / transmitted within this time.

7.2 Mixed operation / BiSecur and fixed code 868 MHz

If the BiSecur radio has been set, mixed operation is possible, i.e. existing hand transmitters with an 868 MHz fixed code (grey hand transmitters with blue buttons or the device designation HSD2-868) can be taught in from the BiSecur hand transmitter.

8 Activating / deactivating the button lock-out

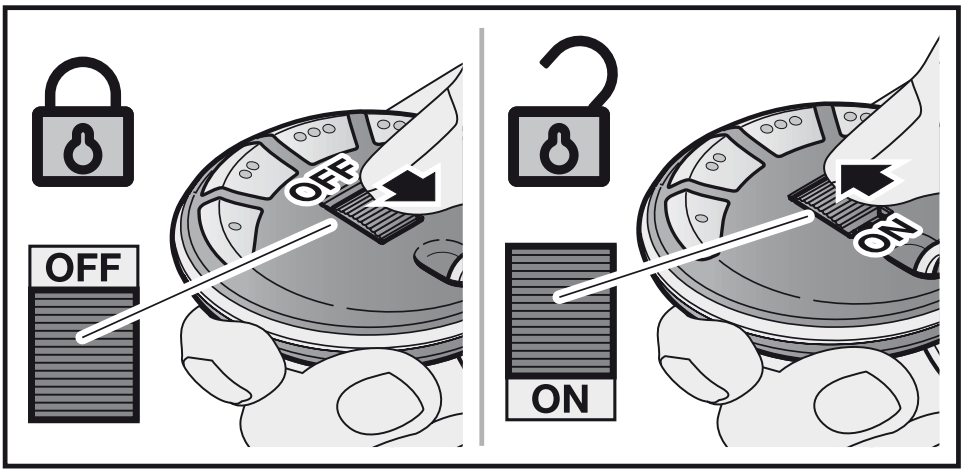

The button lock-out is activated if the sliding switch is in the **OFF** position.

The button lock-out is deactivated if the sliding switch is in the **ON** position.

9 Reset

Each hand transmitter button is assigned to a new radio code by means of the following steps.

1. Open the battery compartment and remove the battery for 10 seconds.
2. Press a hand transmitter button and keep it pressed.
3. Insert the battery and close the battery compartment.
   - The LED slowly flashes in blue for 4 seconds.
   - The LED flashes rapidly in blue for 2 seconds.
   - The LED is illuminated blue for a long time.
4. Release the hand transmitter button.
   All radio codes are newly assigned.

NOTE:
If the hand transmitter button is released prematurely, no new radio codes are assigned.

9.1 Setting the fixed code 868 MHz

If immediately following the device reset, the hand transmitter button remains pressed, the fixed code 868 MHz will be activated.

- The LED slowly flashes in red for 4 seconds.
- The LED flashes rapidly in red for 2 seconds.
- The LED is illuminated red for a long time.

All radio codes are newly assigned.

NOTE:
If the hand transmitter button is released prematurely, the BiSecur radio will remain active.

Further information about operating the hand transmitter with the fixed code 868 MHz can be found on the Internet at **www.hoermann.com**

10 LED display

Blue (BU)

Condition	Function
Is illuminated for 2 seconds	A radio code is being transmitted
Flashes slowly	Hand transmitter is in the learn mode
Flashes quickly after slow flashing	A valid radio code was detected during the learning run

Flashes slowly for 4 seconds Flashes quickly for 2 seconds Illuminated long	Device reset is being performed or completed

Red (RD)

Condition	Function
Flashes 2×	The battery is almost empty

Blue (BU) and Red (RD)

Condition	Function
Flashing alternately	Hand transmitter is in inherit / transmit mode

11 Cleaning

ATTENTION

Damaging the hand transmitter by faulty cleaning

Cleaning the hand transmitter with unsuitable cleaning agents can damage the hand transmitter housing as well as the hand transmitter buttons.

- ▶ Clean the hand transmitter with a clean, soft, damp cloth.

12 Disposal

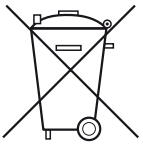

Electrical and electronic devices, as well as batteries, may not be disposed of in household rubbish. They must be returned to the appropriate recycling facilities.

13 Technical data

Type	Hand transmitter HSP 4 BiSecur
Frequency	868 MHz
Power supply	1× 3 V battery, type: CR2025
Perm. ambient temperature	0 °C to +60 °C
Protection category	IP 20

Table des matières

1 A propos de ce mode d'emploi 28

2 Consignes de sécurité 28

2.1 Utilisation appropriée 28

2.2 Consignes de sécurité concernant le fonctionnement de l'émetteur 29

3 Matériel livré 30

4 Description de l'émetteur HSP 4 BiSecur 31

5 Mise en service 31

5.1 Introduction de la pile 31

6 Fonctionnement 32

7 Apprentissage et transmission / envoi d'un code radio 33

7.1 Apprentissage d'un code radio 33

7.2 Fonctionnement mixte / BiSecur et code fixe 868 MHz 34

8 Activation / Désactivation du verrouillage électronique de touche 35

9 Réinitialisation de l'appareil 35

9.1 Réglage du code fixe 868 MHz 36

10 Affichage par LED 37

11 Nettoyage 38

12 Elimination 38

13 Données techniques 38

Toute transmission ou reproduction de ce document, toute exploitation ou communication de son contenu sont interdites, sauf autorisation expresse. Tout manquement à cette règle est illicite et expose son auteur au versement de dommages et intérêts. Tous droits réservés en cas de dépôt d'un brevet, d'un modèle d'utilité ou d'agrément. Sous réserve de modifications.

Cher client,

Nous vous remercions d’avoir opté pour un produit de qualité de notre société.

1 A propos de ce mode d’emploi

Lisez attentivement et entièrement les présentes instructions. Elles contiennent d’importantes informations concernant ce produit. Veuillez tenir compte des remarques et en particulier respecter toutes les consignes de sécurité et de danger.

De plus amples informations au sujet de l’utilisation de l’émetteur sont disponibles sur le site Internet **www.hoermann.com**

Conservez précieusement les présentes instructions et assurez-vous que tous les utilisateurs puissent les consulter à tout moment.

2 Consignes de sécurité

2.1 Utilisation appropriée

L’émetteur HSP 4 BiSecur est un émetteur unidirectionnel pour les motorisations et leurs accessoires. Il peut être utilisé avec le système radio BiSecur ainsi qu’avec le code fixe 868 MHz.

Tout autre type d’utilisation est interdit. Le fabricant décline toute responsabilité en cas de dommages provenant d’une utilisation inappropriée ou incorrecte.

2.2 Consignes de sécurité concernant le fonctionnement de l'émetteur

⚠ AVERTISSEMENT

Risque de blessure dû à un mouvement de porte

L'utilisation de l'émetteur est susceptible de blesser des personnes en raison du mouvement de porte.

- ▶ Assurez-vous que les émetteurs restent hors de portée des enfants et qu'ils sont uniquement utilisés par des personnes déjà initiées au fonctionnement de l'installation de porte télécommandée !
- ▶ Vous devez en règle générale commander l'émetteur avec contact visuel direct à la porte si cette dernière ne dispose que d'un dispositif de sécurité !
- ▶ N'empruntez les ouvertures de porte télécommandées en véhicule ou à pied que lorsque la porte s'est immobilisée en position finale Ouvert !
- ▶ Ne restez jamais dans la zone de déplacement de la porte.
- ▶ Veuillez noter que l'une des touches d'émetteur peut être actionnée par mégarde (par ex. dans une poche / un sac à main) et ainsi provoquer un trajet de porte involontaire.

⚠ PRECAUTION

Risque de blessure dû à un trajet de porte involontaire

- ▶ Voir avertissement au chapitre 7

ATTENTION

Altération du fonctionnement due à des intempéries

En cas de non-respect, le fonctionnement peut être altéré !

Protégez l'émetteur des influences suivantes :

- Exposition directe au soleil (température ambiante autorisée : 0 °C à +60 °C)
- Humidité
- Poussière

REMARQUES :

- Si le garage ne dispose d'aucun accès séparé, toute modification ou extension des systèmes radio doit avoir lieu à l'intérieur même du garage.
- Après la programmation ou l'extension du système radio, procédez toujours à un essai de fonctionnement.
- Pour la mise en service ou l'extension du système radio, utilisez exclusivement des pièces d'origine.
- Les impératifs locaux peuvent exercer une influence sur la portée du système radio.
- L'utilisation simultanée de téléphones portables GSM 900 peut affecter la portée.

3 Matériel livré

- Emetteur HSP 4 BiSecur
- 1 × pile de 3 V, type : CR2025
- Anneau porte-clés
- Instructions d'utilisation

4 Description de l'émetteur HSP 4 BiSecur

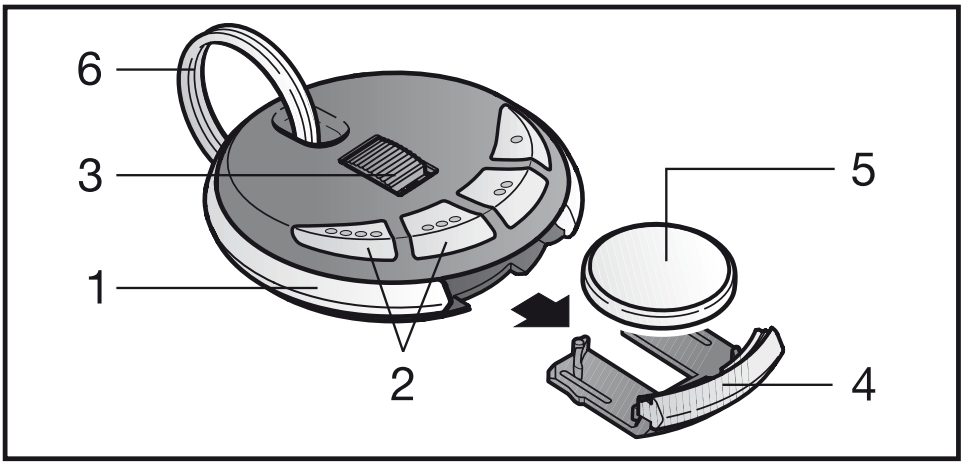

1 LED bicolore
2 Touches d'émetteur
3 Interrupteur à coulisse
4 Compartiment à pile
5 Pile
6 Anneau porte-clés

5 Mise en service

Une fois la pile introduite, l'émetteur HSP 4 BiSecur est opérationnel.

5.1 Introduction de la pile

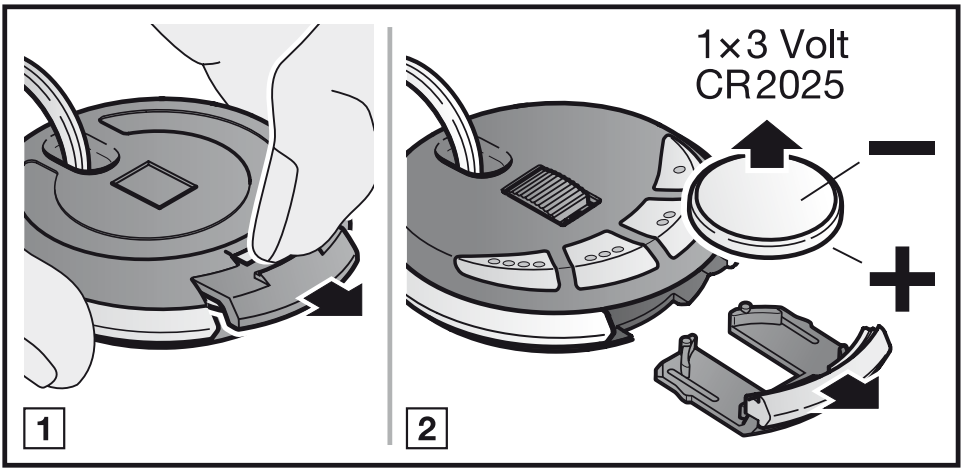

ATTENTION

Destruction de l'émetteur due à une fuite de la pile

Les piles peuvent fuir et détruire l'émetteur.

▶ Si vous n'utilisez pas l'émetteur sur une période prolongée, retirez la pile de celui-ci.

6 Fonctionnement

REMARQUE :

Si le code radio de la touche d'émetteur apprise a été préalablement copié depuis un autre émetteur, la touche d'émetteur doit être actionnée une seconde fois pour le premier fonctionnement.

Un code radio est affecté à chaque touche d'émetteur. Appuyez sur la touche d'émetteur dont vous souhaitez envoyer le code radio.

– Le code radio est envoyé et la LED s'allume en bleu pendant 2 secondes.

REMARQUE :

Lorsque la pile est presque vide, la LED clignote 2 × au rouge :

a. Avant l'envoi du code radio.
▶ Vous **devriez** remplacer la pile prochainement.

b. Et aucun envoi du code radio n'a lieu.
▶ Vous **devez** immédiatement remplacer la pile.

7 Apprentissage et transmission / envoi d’un code radio

⚠ PRECAUTION

Risque de blessure dû à un trajet de porte involontaire

Pendant la procédure d’apprentissage du système radio, des trajets de porte involontaires peuvent se déclencher.

- ▶ Lors de l’apprentissage du système radio, veillez à ce qu’aucune personne ni aucun objet ne se trouve dans la zone de déplacement de la porte.

7.1 Apprentissage d’un code radio

REMARQUE :

Le verrouillage électronique de touche doit être désactivé (voir chap. 8).

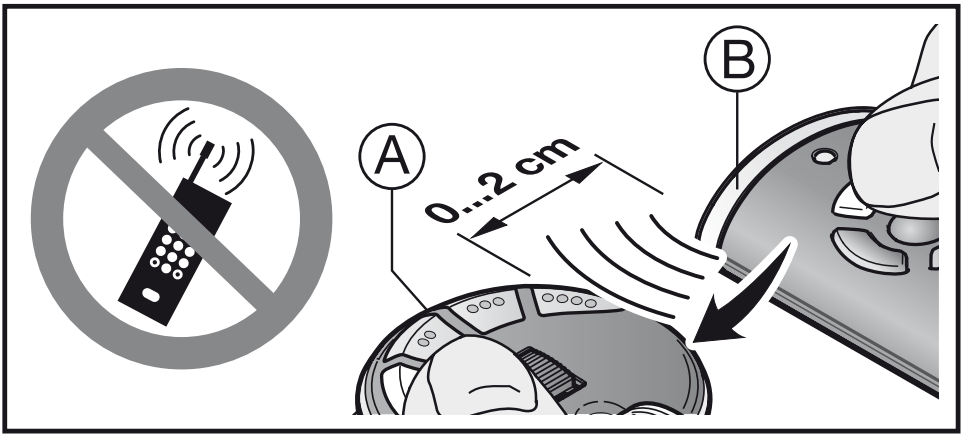

1. Placez l’émetteur **A** devant apprendre le code radio à gauche de l’émetteur **B**.

2. Appuyez sur la touche d'émetteur de l'émetteur **B** dont vous souhaitez transmettre le code radio et maintenez-la enfoncée.
   – La LED s'allume en bleu pendant 2 secondes, puis s'éteint.
   – Après 5 secondes, la LED clignote en alternance au rouge et au bleu.
   – L'émetteur envoie le code radio.
3. Appuyez sur la touche d'émetteur de l'émetteur **A** devant apprendre le code radio et maintenez-la enfoncée.
   – La LED s'allume en bleu pendant 2 secondes, puis s'éteint.
   – La LED clignote lentement au bleu.
   – Lorsque le code radio est reconnu, la LED clignote rapidement au bleu.
   – La LED s'éteint après 2 secondes.
4. Relâchez les touches d'émetteur.
   Le code radio de la touche d'émetteur a bien été appris.

REMARQUE :

Pour procéder à une transmission / un envoi, vous disposez de 15 secondes. Si le code radio n'est pas transmis / envoyé dans cet intervalle, la procédure doit être réitérée.

7.2 Fonctionnement mixte / BiSecur et code fixe 868 MHz

Lorsque le système radio BiSecur est enclenché, un fonctionnement mixte est possible. Cela signifie que les émetteurs disponibles avec code fixe 868 MHz (émetteurs gris à touches bleues ou identification de l'appareil par ex. HSD2-868) peuvent être appris par l'émetteur BiSecur.

8 Activation / Désactivation du verrouillage électronique de touche

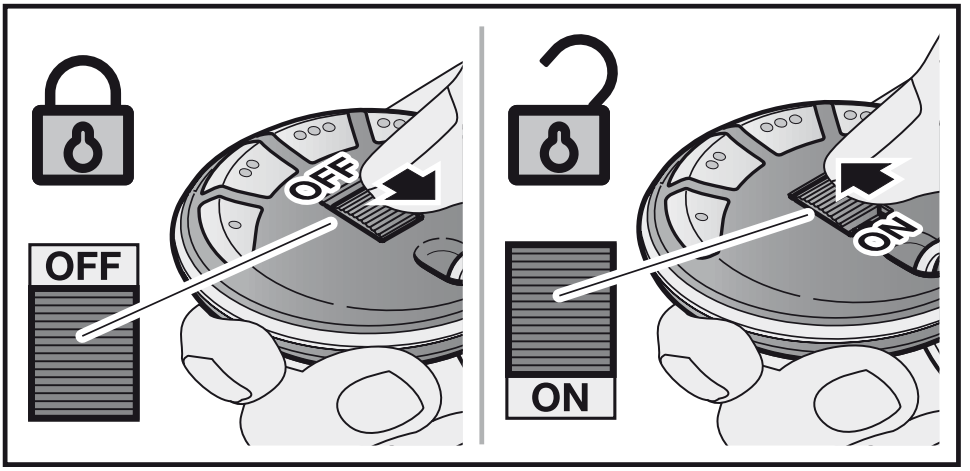

Le verrouillage électronique de touche est activé lorsque l'interrupteur à coulisse est en position **OFF**.

Si l'interrupteur à coulisse est en position **ON**, cela signifie que le verrouillage électronique de touche est désactivé.

9 Réinitialisation de l'appareil

Les étapes suivantes permettent d'affecter un nouveau code radio à chaque touche d'émetteur.

1. Ouvrez le compartiment à piles et retirez la pile pendant 10 secondes.

2. Appuyez sur une touche d'émetteur et maintenez-la enfoncée.

3. Introduisez la pile et fermez le compartiment à piles.
- La LED clignote lentement au bleu pendant 4 secondes.
- La LED clignote rapidement au bleu pendant 2 secondes.
- La LED s'allume longuement en bleu.

4. Relâchez la touche d’émetteur.
   Tous les codes radio sont réattribués.

REMARQUE :
Si vous relâchez la touche d’émetteur trop tôt, aucun nouveau code radio ne sera affecté.

9.1 Réglage du code fixe 868 MHz

Si vous continuez d’appuyer sur la touche d’émetteur immédiatement après la réinitialisation de l’appareil, le code fixe 868 MHz est activé.

- La LED clignote lentement au rouge pendant 4 secondes.
- La LED clignote rapidement au rouge pendant 2 secondes.
- La LED s’allume longuement en rouge.

Tous les codes radio sont réattribués.

REMARQUE :
Si vous relâchez la touche d’émetteur trop tôt, le système radio BiSecur restera enclenché.

De plus amples informations au sujet du fonctionnement de l’émetteur avec le code fixe 868 MHz sont disponibles sur le site Internet **www.hoermann.com**

10 Affichage par LED

Bleu (BU)

Etat	Fonction
S'allume 2 s	Code radio en cours d'envoi
Clignote lentement	Emetteur en mode Apprentissage
Clignote rapidement après clignotement lent	Reconnaissance d'un code radio valide lors de l'apprentissage
Clignote 4 s lentement clignote 2 s rapidement, reste longtemps allumée	Réinitialisation de l'appareil en cours ou achevée

Rouge (RD)

Etat	Fonction
Clignote 2 ×	Pile presque vide

Bleu (BU) et rouge (RD)

Etat	Fonction
Clignote en alternance	Emetteur en mode Transmission / Envoi

11 Nettoyage

ATTENTION

Endommagement de l'émetteur dû à un nettoyage incorrect

Le nettoyage de l'émetteur à l'aide de produits de nettoyage inappropriés peut altérer le boîtier de l'émetteur ainsi que les touches d'émetteur.

- ▶ Nettoyez l'émetteur uniquement à l'aide d'un chiffon propre, doux et humide.

12 Elimination

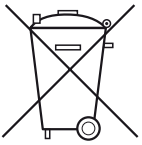

Les appareils électriques et électroniques de même que les piles ne doivent pas être jetés dans les ordures ménagères, mais doivent être remis aux points de collecte prévus à cet effet.

13 Données techniques

Type	Emetteur HSP 4 BiSecur
Fréquence	868 MHz
Alimentation électrique	1 × pile de 3 V, type : CR2025
Temp. ambiante admise	De 0 °C à +60 °C
Indice de protection	IP 20

Inhoudsopgave

1 Bij deze handleiding 40

2 Veiligheidsrichtlijnen 40

2.1 Gebruiksdoel 40

2.2 Veiligheidsrichtlijnen voor gebruik van de handzender 41

3 Leveringsomvang 42

4 Beschrijving van de handzender HSP 4 BiSecur 43

5 Inbedrijfstelling 43

5.1 Batterij in het batterijvak leggen 44

6 Bediening 44

7 Aanleren en overmaken / Zenden van een radiocode 45

7.1 Aanleren van een radiocode 46

7.2 Gemengde werking / BiSecur en vaste code 868 MHz 47

8 Zendblokkering activeren / deactiveren 47

9 Resetten van het toestel 48

9.1 Vaste code 868 MHz instellen 48

10 LED-display 49

11 Reiniging 50

12 Verwijdering 50

13 Technische gegevens 50

Doorgeven of kopiëren van dit document, gebruik en mededeling van de inhoud ervan zijn verboden indien niet uitdrukkelijk toegestaan. Overtredingen verplichten tot schadevergoeding. Alle rechten voor het inschrijven van een patent, een gebruiksmodel of een monster voorbehouden. Wijzigingen onder voorbehoud.

Geachte klant,

Wij danken u omdat u gekozen hebt voor een kwaliteitsproduct van onze firma.

1 Bij deze handleiding

Gelieve deze handleiding zorgvuldig en volledig te lezen: zij bevat belangrijke informatie over dit product. Neem de opmerkingen in acht en volg in het bijzonder de veiligheids- en waarschuwingsrichtlijnen op.

Verdere informatie over de omgang met de handzender vindt u op het internet op **www.hoermann.com**

Bewaar de handleiding zorgvuldig en zorg ervoor dat deze altijd beschikbaar is en door de gebruiker van het product kan worden geraadpleegd.

2 Veiligheidsrichtlijnen

2.1 Gebruiksdoel

De veiligheidshandzender HSP 4 BiSecur is een unidirectionele zender voor aandrijvingen en het toebehoren ervan. Hij kan worden gebruikt met de BiSecur-radiocode of met de vaste code 868 MHz.

Andere toepassingswijzen zijn niet toegelaten.
De fabrikant is niet aansprakelijk voor schade, die door ondoelmatig gebruik of verkeerde bediening werd veroorzaakt.

2.2 Veiligheidsrichtlijnen voor gebruik van de handzender

⚠ WAARSCHUWING

Gevaar voor lichamelijke letsels bij deurbeweging

Als de handzender bediend wordt, kunnen personen gekwetst worden door de deurbeweging.

- ▶ Vergewis u ervan dat de handzenders niet in kinderhanden terecht komen en alleen door personen gebruikt worden, die vertrouwd zijn met de werkwijze van de deurinstallatie met afstandsbediening!
- ▶ Bedien de handzender alleen als u de deur ziet indien deze over slechts één veiligheidsvoorziening beschikt!
- ▶ Rijd of loop pas door deuropening van deurinstallaties met afstandsbediening als de deur zich in de eindpositie deur-open bevindt!
- ▶ Blijf nooit in het bewegingsbereik van de deur staan.
- ▶ Denk er aan, dat op de handzender onopzettelijk op een toets kan worden gedrukt (bv. in de broekzak / handtas) en er hierdoor een ongewilde deurbeweging kan gebeuren.

⚠ VOORZICHTIG

Gevaar voor lichamelijke letsels door ongewilde deurbeweging

- ▶ Zie waarschuwingsrichtlijn hoofdstuk 7

OPGELET

Belemmering van de werking door omgevingsinvloeden

Bij onachtzaamheid kan de functie belemmerd worden!

Bescherm de handzender tegen de volgende invloeden:

- rechtstreeks zonlicht (toegelaten omgevingstemperatuur: 0 °C tot +60 °C)
- vochtigheid
- stof

OPMERKINGEN:

- Als er geen afzonderlijke toegang tot de garage is, voer dan elke wijziging of uitbreiding van radiosystemen binnen de garage uit.
- Voer een functietest uit na het programmeren of uitbreiden van het radiosysteem.
- Gebruik voor de inbedrijfstelling of de uitbreiding van het radiosysteem uitsluitend originele onderdelen.
- De plaatselijke omstandigheden kunnen de reikwijdte van het radiosysteem beïnvloeden.
- Ook mobiele telefoons met GSM 900 toestellen kunnen bij gelijktijdig gebruik de reikwijdte van de afstandsbediening beïnvloeden.

3 Leveringsomvang

- Handzender HSP 4 BiSecur
- Batterij: 1 × 3 V batterij, type: CR2025
- Sleutelring
- Bedieningshandleiding

4 Beschrijving van de handzender HSP 4 BiSecur

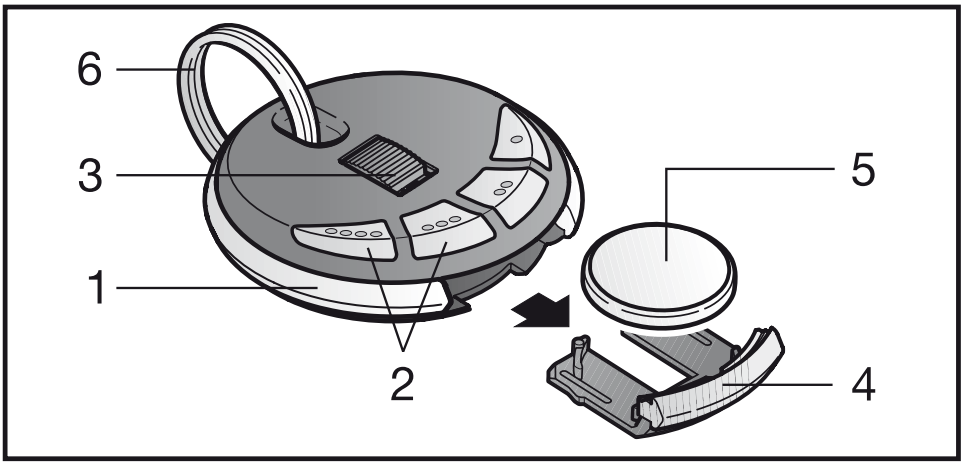

1 LED, bicolor
2 Handzendertoetsen
3 Schuifschakelaar
4 Batterijvak
5 Batterij
6 Sleutelring

5 Inbedrijfstelling

Na het plaatsen van de batterij is de handzender HSP 4 BiSecur klaar voor gebruik.

5.1 Batterij in het batterijvak leggen

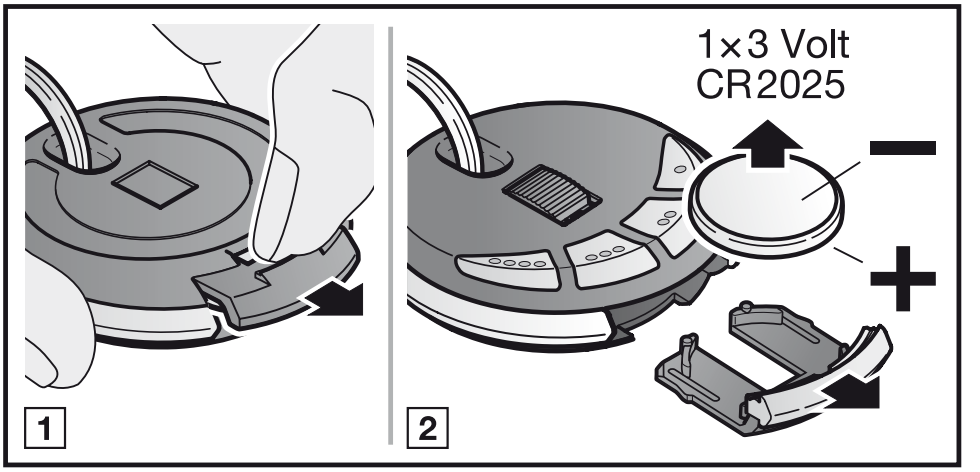

OPGELET

Vernieling van de handzender door uitlopende batterij

Batterijen kunnen uitlopen en de handzender vernielen.

- ▶ Verwijder de batterij uit de handzender als deze gedurende een langere periode niet wordt gebruikt.

6 Bediening

OPMERKING:

Wanneer de radiocode van de aangeleerde handzendertoets tevoren door een andere handzender werd gekopieerd, moet de handzendertoets voor het eerste gebruik een tweede keer worden ingedrukt.

Aan elke handzendertoets is een radiocode toegewezen. Druk op de handzendertoets, waarvan u de radiocode wilt gebruiken.

– De radiocode wordt verzonden en de LED licht gedurende 2 seconden blauw op.

OPMERKING:

Als de batterij bijna leeg is, knippert de LED 2 × rood

a. voor het zenden van de radiocode.

▶ De batterij **moet** binnenkort worden uitgewisseld.

b. en er gebeurt geen verzending van de radiocode.

▶ De batterij **moet** onmiddellijk worden uitgewisseld.

7 Aanleren en overmaken / Zenden van een radiocode

⚠ VOORZICHTIG

Gevaar voor lichamelijke letsels door ongewilde deurbeweging

Tijdens het leerproces aan het radiosysteem kunnen er ongewenste bewegingen van de deur plaatsvinden.

▶ Let erop dat er zich bij het aanleren van het radiosysteem geen personen of voorwerpen binnen de bewegingsradius van de deur bevinden.

7.1 Aanleren van een radiocode

OPMERKING:
De zendblokkering moet gedeactiveerd zijn (zie hoofdstuk 8).

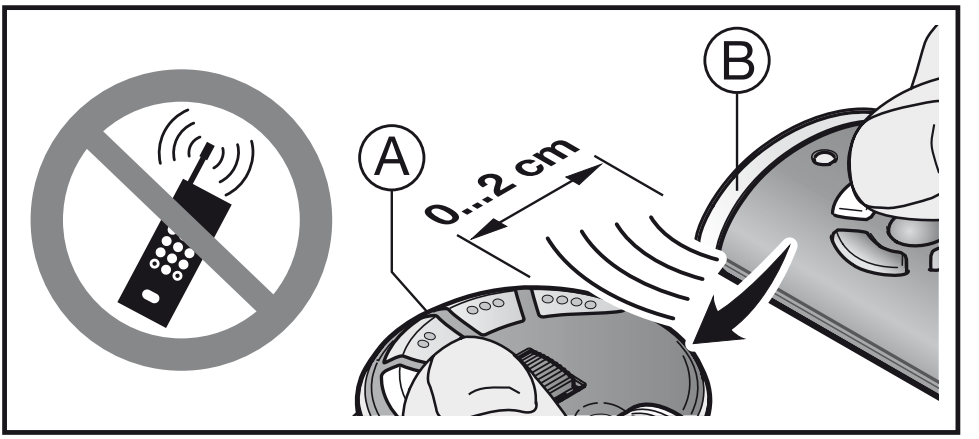

1. Houd de handzender **A** waarin de radiocode moet worden ingesteld, links naast de handzender **B**.
2. Druk op de handzendertoets van handzender **B**, waarvan u de radiocode wilt overnemen en houd deze ingedrukt.
   – De LED brandt 2 seconden blauw en gaat dan uit.
   – Na 5 seconden knippert de LED afwisselend rood en blauw.
   – De handzender verzendt de radiocode.
3. Druk op de handzendertoets van handzender **A** waarin de radiocode moet worden ingesteld en houd deze ingedrukt.
   – De LED brandt 2 seconden blauw en gaat dan uit.
   – De LED knippert langzaam blauw.
   – Wanneer de radiocode herkend is, knippert de LED snel blauw.
   – Na 2 seconden gaat de LED uit.
4. Laat de handzendertoetsen los.

De radiocode van de handzendertoets is ingesteld.

OPMERKING:

Voot het overmaken / verzenden heeft u 15 seconden tijd. Als binnen deze tijd de radiocode niet succesvol overgemaakt / verzonden wordt moet het proces herhaald worden.

7.2 Gemengde werking / BiSecur en vaste code 868 MHz

Bij ingestelde BiSecurfunctie is een gemengde werking mogelijk, d.w.z. voorhanden handzenders met vaste code 868 MHz (grijze handzender met blauwe toetsen of toestelherkenning bv. HSD2-868) kunnen door de BiSecur handzender aangeleerd worden.

8 Zendblokkering activeren / deactiveren

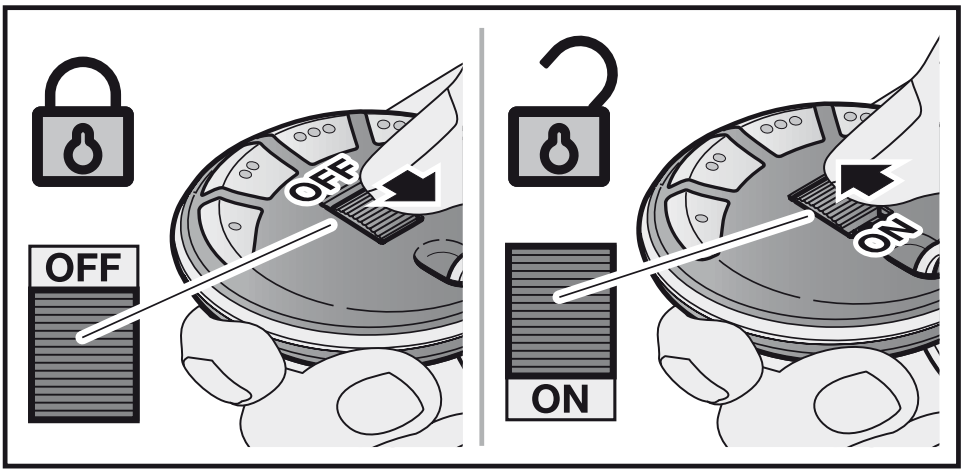

De zendblokkering is geactiveerd als de schuifschakelaar in positie **OFF** staat.

Als de schuifschakelaar zich in positie **ON** bevindt is de zendblokkering gedeactiveerd.

9 Resetten van het toestel

Aan iedere handzendertoets wordt door de volgende stappen een nieuwe radiocode toegewezen.

1. Open het deksel van het batterijvak en verwijder de batterij 10 seconden.
2. Druk op een handzendertoets en houd deze ingedrukt.
3. Plaats de batterij en sluit het batterijvak.
   – De LED knippert 4 seconden langzaam blauw.
   – De LED knippert 2 seconden snel blauw.
   – De LED licht langdurig blauw op.
4. Laat de handzendertoets los.
   Alle radiocodes zijn opnieuw toegewezen.

OPMERKING:

Als de handzendertoets te vroeg wordt losgelaten worden er geen nieuwe radiocodes toegewezen.

9.1 Vaste code 868 MHz instellen

Als er onmiddelbaar na het toestelreset verder op de handzendertoets wordt gedrukt, dan wordt de vaste code 868 MHz geactiveerd.

– De LED knippert 4 seconden langzaam rood.
– De LED knippert 2 seconden snel rood.
– De LED licht langdurig rood op.

Alle radiocodes zijn opnieuw toegewezen.

OPMERKING:

Als de handzendertoets te vroeg wordt losgelaten blijft BiSecur radiofunctie ingesteld.

Verdere informatie over de omgang met de handzender met de vaste code 868 MHz vindt u op het internet onder **www.hoermann.com**

10 LED-display

Blauw (BU)

Toestand	Functie
licht gedurende 2 sec op	een radiocode wordt verzonden
knippert langzaam	de handzender bevindt zich in de modus aanleren
knippert snel na langzaam knipperen	bij het aanleren werd er een geldige radiocode herkend
knippert 4 sec langzaam, knippert 2 sec snel, licht langdurig op	toestelreset wordt uitgevoerd of beëindigd

Rood (RD)

Toestand	Functie
knippert 2 ×	de batterij is bijna leeg

Blauw (BU) en rood (RD)

Toestand	Functie
afwisselend knipperen	de handzender bevindt zich in de modus overmaken / zenden

11 Reiniging

OPGELET

Beschadiging van de handzender door verkeerde reiniging

Het reinigen van de handzender met ongeschikte reinigingsmiddelen kan de kast van de handzender of de handzendertoetsen aantasten.

▶ Reinig de handzender alleen met een schone, zachte en vochtige doek.

12 Verwijdering

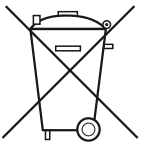

Elektrische en elektronische apparaten alsook batterijen mogen niet als huisvuil worden verwijderd, maar moeten in de daarvoor ingerichte aanneem- en verzamelpunten worden afgegeven.

13 Technische gegevens

Type	Handzender HSP 4 BiSecur
Frequentie	868 MHz
Spanningstoevoer	Batterij: 1 × 3 V batterij, type: CR2025
Toegel. omgevingstemperatuur	0 °C tot +60 °C
Afdichtingsnorm	IP 20

Indice

1 Informazioni sulle presenti istruzioni 52

2 Indicazioni di sicurezza 52

2.1 Uso a norma.....52

2.2 Indicazioni di sicurezza per l'uso del telecomando.....53

3 Fornitura.....54

4 Descrizione del telecomando HSP 4 BiSecur.....55

5 Messa in funzione 55

5.1 Inserimento della batteria.....55

6 Funzionamento.....56

7 Apprendimento e trasmissione / invio di un codice radio.....57

7.1 Apprendimento di un codice radio.....57

7.2 Funzionamento misto / BiSecur e codice fisso 868 MHz 58

8 Attivazione / disattivazione di un blocco di trasmissione 59

9 Reset del dispositivo.....59

9.1 Impostare il codice fisso 868 MHz.....60

10 Indicazione LED.....60

11 Pulizia 61

12 Smaltimento.....62

13 Dati tecnici 62

Il trasferimento di dati a terzi e la copia del documento stesso, utilizzando il contenuto per scopi diversi da quelli preposti, è vietato, salvo diversamente accordato per iscritto dalla società. Le violazioni comportano il risarcimento dei danni. Tutti i diritti, riferiti a Certificazioni, già esistenti o in via di applicazione, sono riservati. La Ditta si riserva la facoltà di apportare modifiche al prodotto.

Gentile cliente,

la ringraziamo di aver scelto un prodotto di qualità di nostra produzione.

1 Informazioni sulle presenti istruzioni

Legga attentamente e completamente le istruzioni che contengono importanti informazioni sul prodotto. Osservi le istruzioni ed in particolar modo le indicazioni e le avvertenze di sicurezza.

Per ulteriori informazioni per l'uso del telecomando consultare il sito Internet **www.hoermann.com**

Conservi queste istruzioni con cura e si assicuri che siano sempre a disposizione e consultabili da parte dell'utente del prodotto.

2 Indicazioni di sicurezza

2.1 Uso a norma

Il telecomando HSP 4 BiSecur è un trasmettitore unidirezionale per motorizzazioni e relativi accessori. Può essere utilizzato con il codice radio BiSecur e con il codice fisso 868 MHz.

Non sono consentiti altri tipi di applicazione.
Il produttore non si assume nessuna responsabilità per i danni provocati da un uso non a norma o non corretto.

2.2 Indicazioni di sicurezza per l'uso del telecomando

⚠ AVVERTENZA

Pericolo di lesioni durante il movimento del portone

L'azionamento del telecomando può provocare lesioni alle persone a causa del movimento del portone.

- ▶ Assicurarsi che i telecomandi siano lontano dalla portata dei bambini e siano utilizzati solo da persone istruite sulle modalità di funzionamento del sistema di chiusura con comando a distanza.
- ▶ In presenza di un solo dispositivo di sicurezza, usare il telecomando solo se il portone è in vista!
- ▶ Attraversare i sistemi di chiusura con comando a distanza solo se il portone si trova in posizione di finecorsa di Apertura!
- ▶ Non sostare mai nella zona di manovra del portone.
- ▶ Tenere presente che è possibile premere accidentalmente un tasto sul telecomando (p. es. tenendolo nella tasca dei pantaloni o in borsa) e quindi azionare una manovra indesiderata del portone.

⚠ CAUTELA

Pericolo di lesioni a causa della manovra involontaria del portone

- ▶ Vedere le indicazioni di avvertenza nel capitolo 7

ATTENZIONE

Compromissione del funzionamento a causa di influenze ambientali

L'inosservanza può pregiudicarne il funzionamento!

Proteggere il telecomando dalle seguenti influenze:

- Esposizione diretta ai raggi del sole (temperatura ambiente consentita: da 0 °C a +60 °C)
- Umidità
- Polvere

NOTE:

- Se non è presente nessun accesso secondario al garage effettuare ogni modifica o ampliamento dei sistemi radio all'interno del garage.
- Terminati la programmazione o l'ampliamento del sistema radio, verificarne il funzionamento.
- Per la messa in funzione o l'ampliamento del sistema radio utilizzare esclusivamente pezzi originali.
- Le caratteristiche architettoniche sul posto possono eventualmente influire sulla portata del sistema radio.
- Anche l'uso contemporaneo di telefoni cellulari GSM 900 può influire sulla portata.

3 Fornitura

- Telecomando HSP 4 BiSecur
- 1 × batteria 3 V, tipo: CR2025
- Anello portachiavi
- Istruzioni d'uso

4 Descrizione del telecomando HSP 4 BiSecur

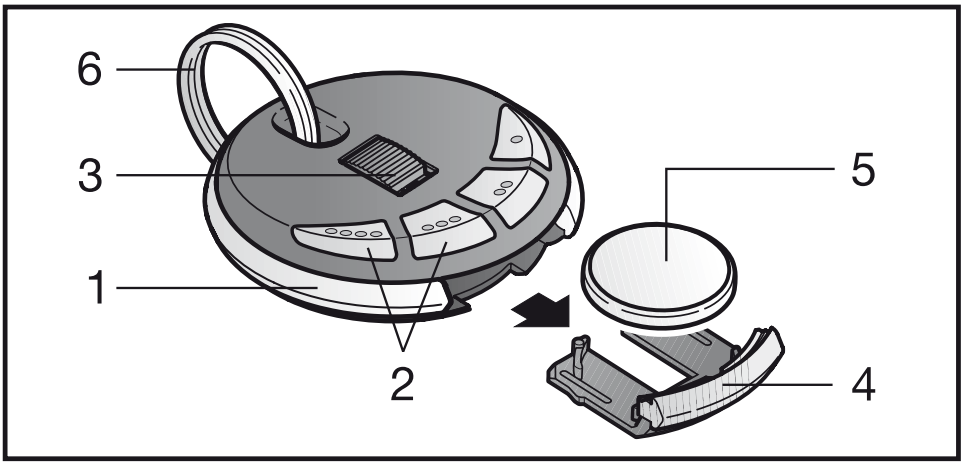

1 LED, bicolore
2 Tasti del telecomando
3 Interruttore scorrevole
4 Vano batteria
5 Batteria
6 Anello portachiavi

5 Messa in funzione

Dopo l'inserimento della batteria il telecomando HSP 4 BiSecur è pronto all'uso.

5.1 Inserimento della batteria

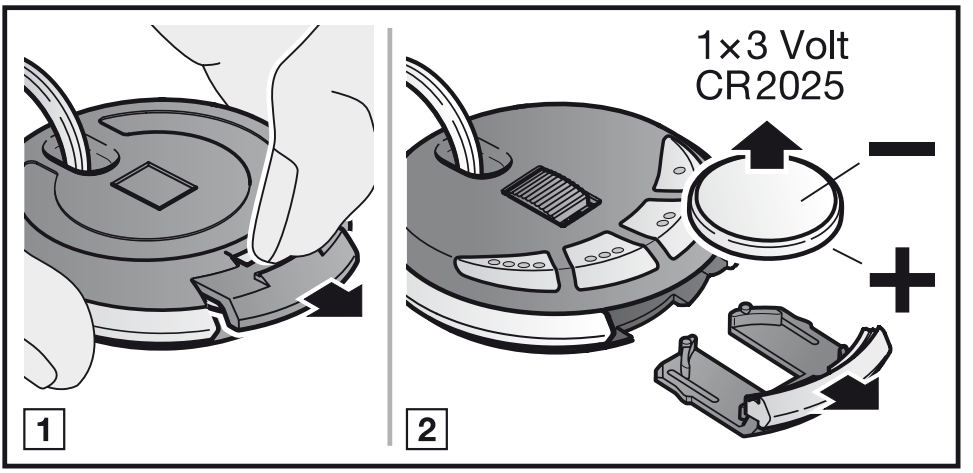

ATTENZIONE

Distruzione del telecomando a causa di perdite della batteria

Le batterie possono avere perdite e causare la distruzione del telecomando.

▶ Rimuovere la batteria dal telecomando se questo non viene utilizzato per un periodo di tempo molto lungo.

6 Funzionamento

NOTA:

Se il codice radio del tasto del telecomando appreso è stato copiato in precedenza da un altro telecomando, il tasto deve essere premuto una seconda volta al primo azionamento.

Ad ogni tasto del telecomando è assegnato un codice radio. Premere il tasto del telecomando il cui codice radio si intende inviare.

– Il codice radio viene inviato e il LED si accende per 2 secondi di blu.

NOTA:

Se la batteria è quasi esaurita, il LED lampeggia 2 volte di rosso

a. prima dell'invio del codice radio.

▶ La batteria **dovrebbe essere** sostituita entro breve.

b. Il codice radio non viene inviato.

▶ La batteria **deve** essere sostituita immediatamente.

7 Apprendimento e trasmissione / invio di un codice radio

⚠ CAUTELA

Pericolo di lesioni a causa della manovra involontaria del portone

Durante il processo di apprendimento sul sistema radio possono verificarsi manovre involontarie del portone.

- ▶ Durante l'apprendimento del sistema radio fare attenzione che persone o oggetti non si trovino nella zona di manovra del portone.

7.1 Apprendimento di un codice radio

NOTA:

Il blocco di trasmissione deve essere disattivato (ved. cap. 8).

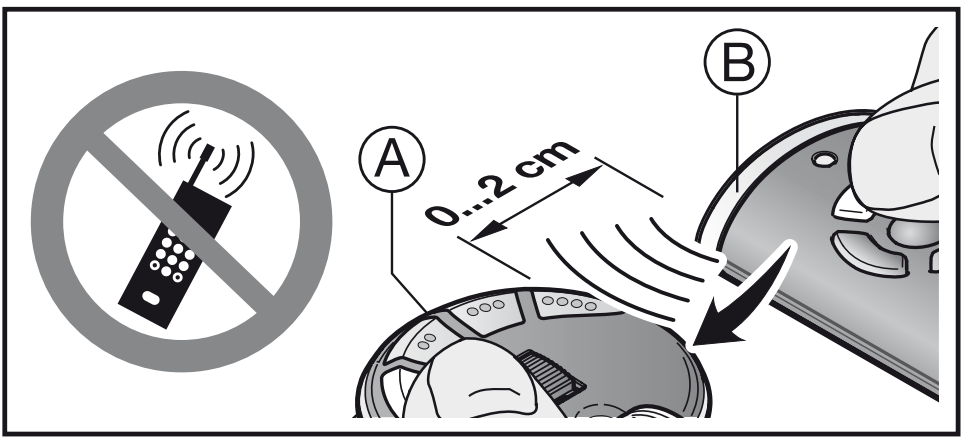

1. Tenere il telecomando **A** che deve apprendere il codice radio a sinistra, accanto al telecomando **B**.
2. Premere il tasto del telecomando **B** il cui codice radio si intende trasmettere e tenerlo premuto.
   – Il LED si accende per 2 secondi di blu e si spegne.

- Dopo 5 secondi il LED lampeggia alternativamente di rosso e blu.
- Il telecomando invia il codice radio.

3. Premere il tasto del telecomando **A** che deve apprendere il codice radio e tenerlo premuto.
- Il LED si accende per 2 secondi di blu e si spegne.
- Il LED lampeggia lentamente di blu.
- Se il codice radio viene riconosciuto, il LED lampeggia velocemente di blu.
- Dopo 2 secondi il LED si spegne.

4. Rilasciare i tasti del telecomando.
Il codice radio del tasto del telecomando è ora appreso.

NOTA:
La trasmissione / l'invio del codice radio deve avvenire entro 15 secondi. Se in questo lasso di tempo il codice radio non viene trasmesso / inviato correttamente, l'operazione deve essere ripetuta.

7.2 Funzionamento misto / BiSecur e codice fisso 868 MHz

Se è stato impostato il sistema radio BiSecur è possibile un funzionamento misto, cioè i telecomandi presenti con codice fisso a 868 MHz (telecomandi grigi con tasti blu o denominazione dispositivo p. es. HSD2-868) possono essere appresi dal telecomando BiSecur.

8 Attivazione / disattivazione di un blocco di trasmissione

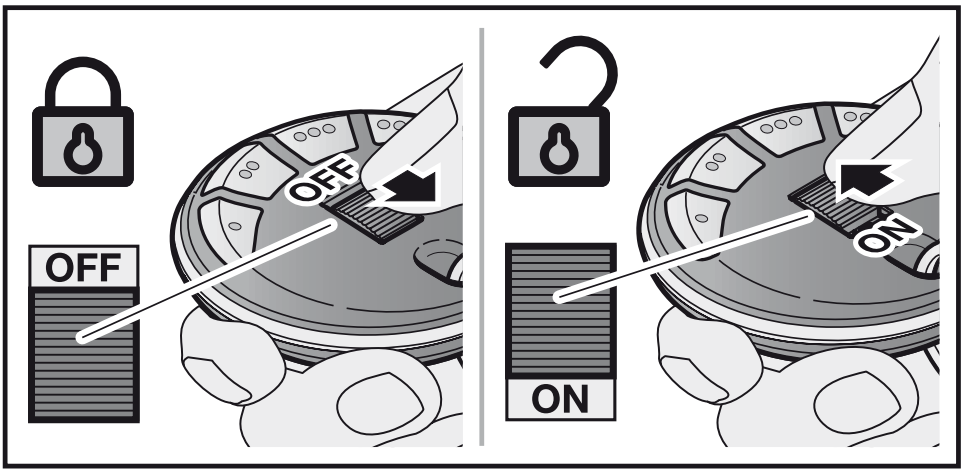

Il blocco di trasmissione è attivato se l'interruttore scorrevole è in posizione **OFF**.

Se l'interruttore scorrevole si trova in posizione **ON**, il blocco di trasmissione è disattivato.

9 Reset del dispositivo

A ogni tasto viene assegnato un nuovo codice radio attraverso i seguenti passaggi.

1. Aprire il vano della batteria e rimuovere la batteria per 10 secondi.

2. Premere un tasto del telecomando e tenerlo premuto.

3. Inserire la batteria e chiudere il vano batteria.
- Il LED lampeggia lentamente di blu per 4 secondi.
- Il LED lampeggia velocemente di blu per 2 secondi.
- Il LED rimane acceso a lungo di blu.

4. Rilasciare il tasto del telecomando.
Tutti i codici radio sono stati riassegnati.

NOTA:
Se il tasto del telecomando viene rilasciato troppo presto, non vengono assegnati nuovi codici radio.

9.1 Impostare il codice fisso 868 MHz

Se subito dopo il reset del dispositivo, si continua a premere il tasto del telecomando, il codice fisso 868 MHz viene attivato.

- Il LED lampeggia lentamente di rosso per 4 secondi.
- Il LED lampeggia velocemente di rosso per 2 secondi.
- Il LED rimane acceso a lungo di rosso.

Tutti i codici radio sono stati riassegnati.

NOTA:
Se il tasto telecomando viene rilasciato troppo presto, il codice radio BiSecur rimane impostato.

Per ulteriori informazioni per l'uso del telecomando con il codice fisso 868 MHz consultare il sito Internet **www.hoermann.com**

10 Indicazione LED

Blu (BU)

Stato	Funzione
Si accende per 2 sec.	Viene inviato un codice radio
Lampeggia lentamente	Il telecomando si trova in modalità Apprendimento
Lampeggia rapidamente dopo un lento lampeggiamento	Durante l'apprendimento è stato riconosciuto un codice radio valido

Lampeggia lentamente per 4 sec., lampeggia rapidamente per 2 sec., rimane acceso a lungo	Viene effettuato e portato a termine il reset del dispositivo

Rosso (RD)

Stato	Funzione
Lampeggia 2 volte	La batteria è quasi scarica

Blu (BU) e rosso (RD)

Stato	Funzione
Lampeggio alternato	Il telecomando si trova in modalità Trasmissione / Invio

11 Pulizia

ATTENZIONE

Danneggiamento del telecomando a causa di una pulizia errata

La pulizia del telecomando con detergenti inadatti può aggredire l'involucro e i tasti del telecomando.

▶ Pulire il telecomando solo con un panno pulito, morbido e umido.

12 Smaltimento

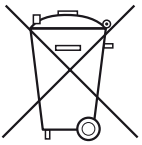

Apparecchi elettrici, elettronici e batterie non devono essere smaltiti come rifiuti domestici o non riciclabili, bensì devono essere consegnati presso i punti di accettazione e raccolta destinati allo scopo.

13 Dati tecnici

Tipo	Telecomando HSP 4 BiSecur
Frequenza	868 MHz
Alimentazione elettrica	1 × batteria 3 V, tipo: CR2025
Temperatura ambiente consentita	0 °C a +60 °C
Tipo di protezione	IP 20

Índice

1 Acerca de estas instrucciones.....64

2 Indicaciones de seguridad 64

2.1 Uso apropiado.....64

2.2 Indicaciones de seguridad para el funcionamiento del emisor manual 65

3 Volumen de suministro 66

4 Descripción del emisor manual HSP 4 BiSecur 67

5 Puesta en marcha 67

5.1 Introducir la pila.....67

6 Funcionamiento.....68

7 Memorizar y transferir / emitir un código de radiofrecuencia 69

7.1 Aprendizaje de un código de radiofrecuencia.....69

7.2 Funcionamiento mixto / BiSecur y código fijo de 868 MHz 70

8 Activar / desactivar el bloqueo de emisión 71

9 Restablecimiento de los ajustes del aparato 71

9.1 Ajuste del código fijo de 868 MHz 72

10 Indicación LED 73

11 Limpieza.....74

12 Reciclaje.....74

13 Datos técnicos.....74

Quedan prohibidas la divulgación y la reproducción de este documento, así como su uso indebido y la comunicación del contenido, salvo por autorización explícita. En caso de infracción se hace responsable de indemnización por daños y perjuicios. Se reservan todos los derechos, en particular para el caso de concesión de patente, de modelo de utilidad o industrial. Reservado el derecho a modificación.

Estimada cliente, estimado cliente:

Le agradecemos que se haya decidido por un producto de calidad de nuestra casa.

1 Acerca de estas instrucciones

Lea estas instrucciones íntegra y cuidadosamente, ya que contienen información importante sobre el producto. Tenga en cuenta las indicaciones, en particular las indicaciones de seguridad y de advertencia.

Encontrará más información sobre el manejo del emisor manual en Internet: **www.hoermann.com**

Guarde estas instrucciones cuidadosamente y asegúrese de que se encuentren siempre en un lugar accesible para el usuario del producto.

2 Indicaciones de seguridad

2.1 Uso apropiado

El emisor manual HSP 4 BiSecur es un emisor monodireccional para automatismos y sus complementos. Puede operarse con la radiofrecuencia BiSecur, así como con el código fijo de 868 MHz.

No están permitidos otros usos. El fabricante no asume responsabilidad alguna por daños resultantes de un uso no apropiado o un manejo incorrecto.

2.2 Indicaciones de seguridad para el funcionamiento del emisor manual

⚠ ADVERTENCIA

Peligro de lesiones durante el recorrido

Al usar el emisor manual, existe peligro de lesión para las personas debido al movimiento de la puerta.

- ▶ Asegúrese de que los emisores manuales no estén al alcance de los niños, y sólo los utilicen personas instruidas en el funcionamiento de la instalación de puerta controlada a distancia.
- ▶ Si la puerta sólo dispone de un dispositivo de seguridad, el emisor manual sólo debe usarse si la puerta se encuentra en su campo de visión.
- ▶ Atraviese la apertura de la puerta de las instalaciones de puerta controladas a distancia únicamente cuando la puerta se encuentre en la posición final Puerta abierta.
- ▶ No se quede parado nunca en la zona de movimiento de la puerta.
- ▶ Tenga en cuenta que puede accionarse accidentalmente un pulsador del emisor manual (p. ej. en el bolsillo del pantalón / en el bolso), y activarse un recorrido indeseado.

⚠ PRECAUCIÓN

Peligro de lesiones por un recorrido de puerta accidental

- ▶ Ver indicación de advertencia, capítulo 7

ATENCIÓN

Fallos del funcionamiento por influencias del medio ambiente

Si no se tiene en cuenta, puede perjudicarse el funcionamiento.

Proteja el emisor manual de las siguientes influencias:

- Exposición directa a la radiación solar (temperatura ambiental admisible: 0 °C a +60 °C)
- Humedad
- Polvo

INDICACIONES:

- Si no hay ningún acceso separado al garaje, realice todos los cambios o ampliaciones de los sistemas de radiofrecuencia dentro del garaje.
- Después de la programación o la ampliación del sistema de radiofrecuencia realice una prueba de funcionamiento.
- Utilice exclusivamente piezas originales para la puesta en marcha o la ampliación del sistema de radiofrecuencia.
- Las condiciones locales pueden influir sobre el alcance del sistema de radiofrecuencia.
- La utilización simultánea de teléfonos móviles GSM 900 puede influir sobre el alcance del mando a distancia.

3 Volumen de suministro

- Emisor manual HSP 4 BiSecur
- 1 pila de 3 V, tipo: CR2025
- Llavero
- Instrucciones de servicio

4 Descripción del emisor manual HSP 4 BiSecur

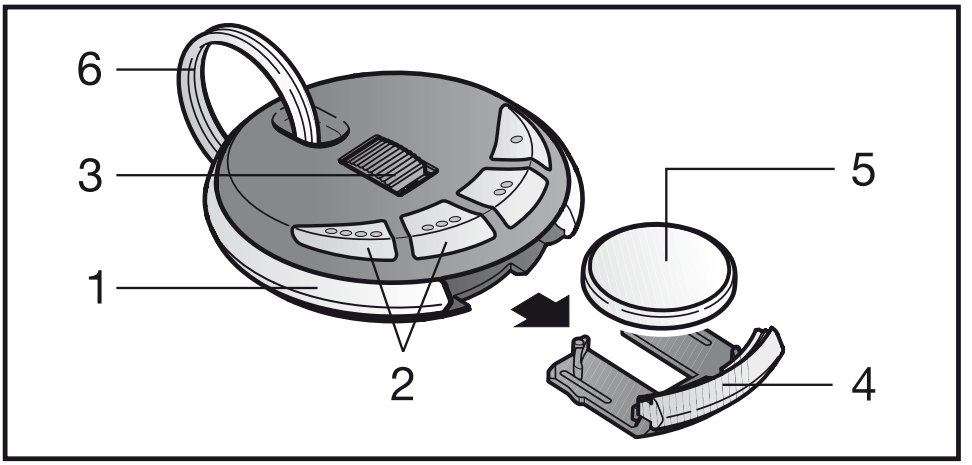

1 LED, bicolor
2 Pulsadores del emisor manual
3 Interruptor deslizable
4 Compartimento de la pila
5 Pila
6 Llavero

5 Puesta en marcha

Después de insertar la pila el emisor manual HSP 4 BiSecur está operativo.

5.1 Introducir la pila

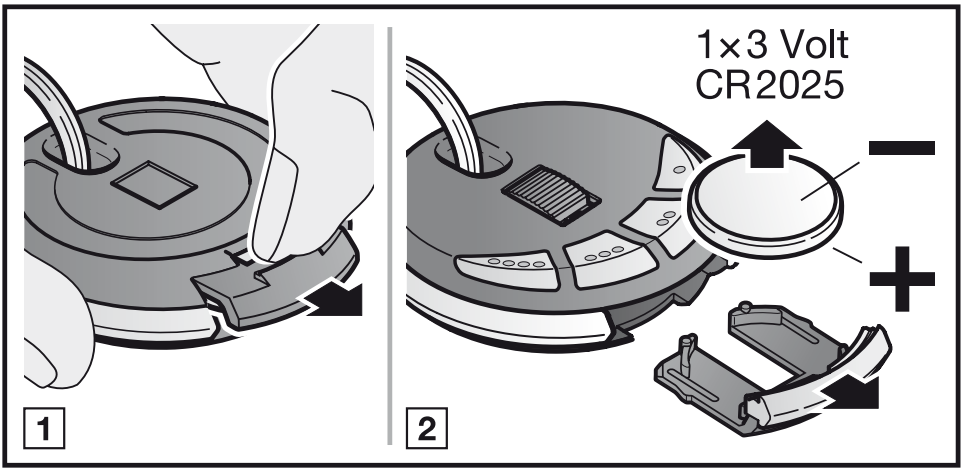

ATENCIÓN

Destrucción del emisor manual por derrame de la pila

Las pilas pueden derramarse y destruir el emisor manual.

▶ Retire la pila del emisor manual si no se va a utilizar durante un periodo de tiempo prolongado.

6 Funcionamiento

INDICACIÓN:

Si se ha copiado previamente el código de radiofrecuencia del pulsador del emisor manual memorizado de otro emisor manual, debe presionarse el pulsador del emisor manual dos veces para la primera puesta en marcha.

Cada pulsador del emisor manual tiene asignado un código de radiofrecuencia. Para enviar un código de radiofrecuencia determinado, presione el respectivo pulsador del emisor manual.

– Se transmite el código de radiofrecuencia y el LED brilla en azul durante 2 segundos.

INDICACIÓN:

Si la pila está casi agotada, el LED parpadea 2 veces en rojo

a. antes de emitir el código de radiofrecuencia.
  ▶ La pila **debería** sustituirse en breve.

b. y no se emite el código de radiofrecuencia.
  ▶ La pila **debe** sustituirse inmediatamente.

7 Memorizar y transferir / emitir un código de radiofrecuencia

⚠ PRECAUCIÓN

Peligro de lesiones por un recorrido de puerta accidental

Durante el proceso de aprendizaje del sistema de radiofrecuencia pueden ocasionarse recorridos de la puerta indeseados.

- ▶ Al memorizar el sistema de radiofrecuencia preste atención a que no se encuentren personas u objetos en la zona de movimiento de la puerta.

7.1 Aprendizaje de un código de radiofrecuencia

INDICACIÓN:

El bloqueo de emisión debe estar desactivado (ver cap. 8).

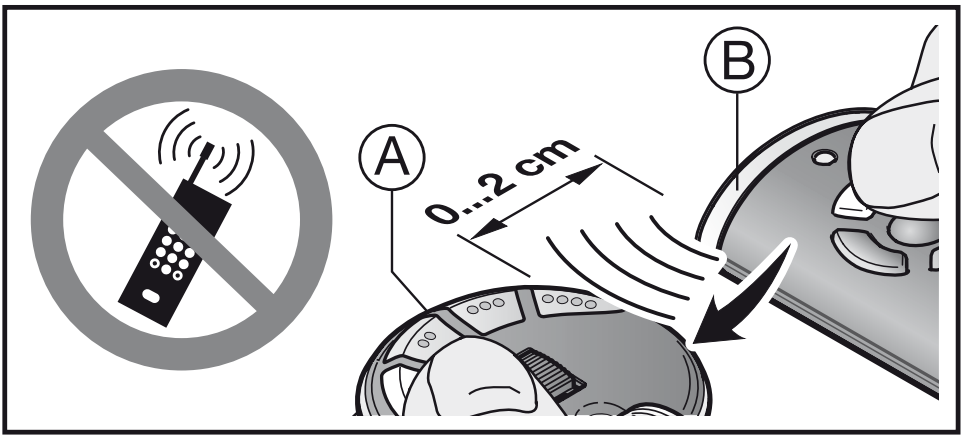

1. Sostenga el emisor manual **A** que debe memorizar el código de radiofrecuencia a la izquierda del emisor manual **B**.

2. Presione el pulsador del emisor manual **B** cuyo código de radiofrecuencia desea transferir, y manténgalo presionado.
   - El LED se enciende en azul durante 2 segundos y se apaga.
   - Después de 5 segundos el LED parpadea alternadamente en color rojo y azul.
   - El emisor manual envía el código de radiofrecuencia.
3. Presione el pulsador del emisor manual **A** que debe memorizar el código de radiofrecuencia, y manténgalo presionado.
   - El LED se enciende en azul durante 2 segundos y se apaga.
   - El LED parpadea lento en color azul.
   - Si se ha reconocido el código de radiofrecuencia, el LED parpadea rápido en azul.
   - Después de 2 segundos se apaga el LED.
4. Suelte los pulsadores de los emisores manuales. **El código de radiofrecuencia del pulsador del emisor manual está memorizado.**

INDICACIÓN:

Para transferir / emitir el código dispone de 15 segundos. Si no se transfiere / emite el código de radiofrecuencia en este tiempo, deberá repetirse todo el proceso.

7.2 Funcionamiento mixto / BiSecur y código fijo de 868 MHz

Si está ajustada la radiofrecuencia BiSecur es posible un funcionamiento mixto; es decir, que es posible memorizar emisores manuales existentes con código fijo de 868 MHz (emisores manuales grises con pulsadores azules o con denominación del aparato

como p. ej. HSD2-868) a través del emisor manual BiSecur.

8 Activar / desactivar el bloqueo de emisión

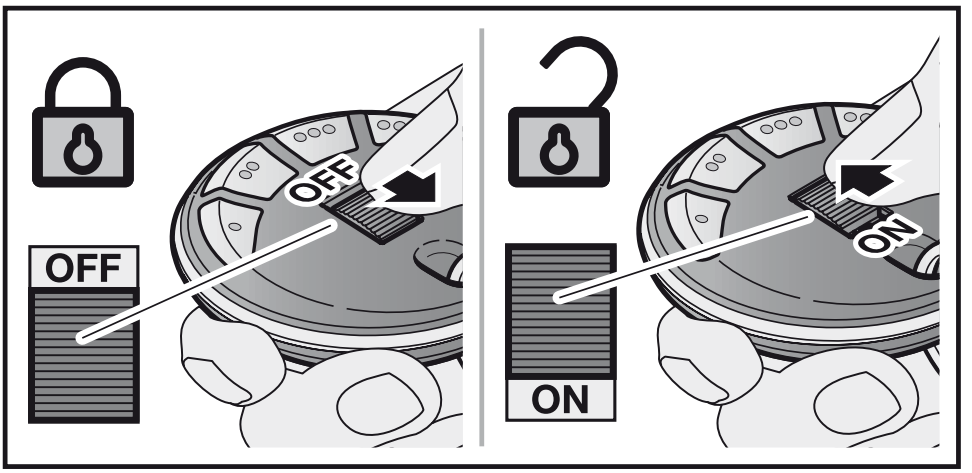

El bloqueo de emisión está activado si el interruptor deslizable se encuentra en la posición **OFF**.

Si el interruptor deslizable se encuentra en la posición **ON**, el bloqueo de emisión está desactivado.

9 Restablecimiento de los ajustes del aparato

A cada pulsador del emisor manual se le asigna un nuevo código de radiofrecuencia siguiendo los siguientes pasos.

1. Abra el compartimento de la pila y retire la pila durante 10 segundos.
2. Presione un pulsador del emisor manual y manténgalo presionado.
3. Vuelva a insertar la pila y cierre el compartimento de la pila.
   – El LED parpadea lento durante 4 segundos en color azul.

- El LED parpadea rápido durante 2 segundos en color azul.
- El LED brilla prolongadamente en color azul.

4. Suelte el pulsador del emisor manual.
Todos los códigos de radiofrecuencia están asignados nuevamente.

INDICACIÓN:
Si se suelta antes de tiempo el pulsador del emisor manual, no se asignan códigos de radiofrecuencia nuevos.

9.1 Ajuste del código fijo de 868 MHz

Si directamente después del restablecimiento de los ajustes del aparato se sigue presionando el pulsador del emisor manual, se activa el código fijo de 868 MHz.

- El LED parpadea lento durante 4 segundos en color rojo.
- El LED parpadea rápido durante 2 segundos en color rojo.
- El LED brilla prolongadamente en color rojo.

Todos los códigos de radiofrecuencia están asignados nuevamente.

INDICACIÓN:
Si se suelta el pulsador del emisor manual antes de tiempo, queda ajustado el sistema de radiofrecuencia BiSecur.

Encontrará más información sobre el funcionamiento del emisor manual con el código fijo de 868 MHz en Internet: **www.hoermann.com**

10 Indicación LED

Azul (BU)

Estado	Función
Brilla 2 s	Se está enviando un código de radiofrecuencia
Parpadea lento	El emisor manual se encuentra en el modo de aprendizaje
Parpadea rápido después del parpadeo lento	Durante el aprendizaje se ha reconocido un código de radiofrecuencia válido
Parpadea lento durante 4 s, parpadea rápido durante 2 s, brilla prolongadamente	Se realiza o concluye un reset a los ajustes de fábrica

Rojo (RD)

Estado	Función
Parpadea 2 veces	La pila está casi agotada

Azul (BU) y rojo (RD)

Estado	Función
Parpadeo intermitente	El emisor manual se encuentra en el modo de transferencia / emisión

11 Limpieza

ATENCIÓN

Daños en el emisor manual por una limpieza incorrecta

Si para la limpieza del emisor manual se utilizan detergentes inapropiados, pueden dañarse la carcasa y los pulsadores del emisor manual.

▶ Limpie el emisor manual únicamente con un paño suave limpio y húmedo.

12 Reciclaje

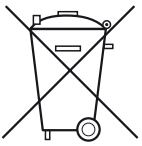

Los aparatos eléctricos y electrónicos, así como las pilas no deben desecharse con la basura doméstica o con los residuos restantes, sino deben entregarse en los puntos de recogida previstos para ello.

13 Datos técnicos

Tipo	Emisor manual HSP 4 BiSecur
Frecuencia	868 MHz
Alimentación de tensión	1 pila de 3 V, tipo: CR2025
Temperatura ambiente admisible	0 °C hasta +60 °C
Índice de protección	IP 20

Índice

1 Relativamente a estas instruções 76

2 Instruções de segurança.....76

2.1 Utilização, segundo as disposições.....76

2.2 Instruções de segurança relativas ao funcionamento do emissor 77

3 Volume de entrega 78

4 Descrição do emissor HSP 4 BiSecur.....79

5 Colocação em funcionamento.....79

5.1 Colocar a pilha 79

6 Funcionamento.....80

7 Ajuste e memorização / transmissão de um código de radiofrequência.....81

7.1 Ajuste de um código de radiofrequência 81

7.2 Funcionamento misto / BiSecur e código fixo 868 MHz 82

8 Ativar / desativar o bloqueio de emissão 83

9 Reset ao equipamento.....83

9.1 Ajustar o código fixo de 868 MHz.....84

10 Indicação de LED 85

11 Limpeza.....86

12 Tratamento.....86

13 Dados técnicos.....86

É proibida a divulgação e a reprodução do presente documento, bem como a utilização e a comunicação do seu teor, desde que não haja autorização expressa para o efeito. O incumprimento obriga a indemnizações. Reservados todos os direitos de patentes, modelos registados ou registo de modelos registados de apresentação. Reservados os direitos de alteração.

Exma. Cliente, Exmo. Cliente

Agradecemos ter optado por um dos nossos produtos de qualidade.

1 Relativamente a estas instruções

Leia cuidadosamente e, na íntegra, estas instruções, que contêm informações importantes acerca do produto. Cumpra as instruções e respeite sobretudo as instruções de segurança e de aviso.

Para mais informações relativas ao manuseamento do emissor, consulte na internet em **www.hoermann.com**

Guarde cuidadosamente estas instruções e providencie, que as mesmas estejam acessíveis a todo o momento e possam ser consultadas pelo utilizador do produto.

2 Instruções de segurança

2.1 Utilização, segundo as disposições

O emissor HSP 4 BiSecur é um emissor unidirecional para automatismos e seus acessórios. O mesmo pode ser operado com a radiofrequência BiSecur e com o código fixo de 868 MHz.

Não são permitidos outros tipos de aplicação. O fabricante não se responsabiliza por danos resultantes de uso ou manuseamento incorretos.

2.2 Instruções de segurança relativas ao funcionamento do emissor

⚠ AVISO

Perigo de lesão durante a deslocação da porta

Se for acionado o emissor, o movimento da porta pode provocar ferimentos em pessoas.

- ▶ Certifique-se, que os emissores não estejam ao alcance das crianças e só sejam utilizados por pessoas, que estejam devidamente instruídas sobre o modo de funcionamento do dispositivo de porta comandado à distância!
- ▶ De modo geral, terá de acionar o emissor com contacto visual para a porta, se a mesma só tiver um dispositivo de segurança!
- ▶ Transponha as aberturas de porta de dispositivos acionados à distância somente quando a porta de garagem se encontrar na posição final porta aberta!
- ▶ Nunca permaneça na área de movimento da porta.
- ▶ Tenha em atenção que poderá ser acionada inadvertidamente uma tecla do emissor (p. ex., no bolso das calças ou na carteira) e provocar uma deslocação indesejada da porta.

⚠ CUIDADO

Perigo de lesão devido à deslocação inadvertida da porta

- ▶ Ver instrução de aviso, capítulo 7

ATENÇÃO

Danificação da função devido às influências ambientais

Em caso de incumprimento poderá ser danificada a função!

Proteja o emissor das seguintes influências:

- Insolação direta (temperatura ambiente admissível: 0 °C a +60 °C)
- Humidade
- Poeira

NOTAS:

- Se não existir um acesso separado à garagem, realize qualquer alteração ou extensão de sistemas de radiofrequência dentro da garagem.
- Após a programação ou a extensão do sistema de radiofrequência, realize um ensaio de funções.
- Para a colocação em funcionamento ou extensão do sistema de radiofrequência utilize exclusivamente peças de origem.
- As realidades locais podem ter influência no alcance do sistema de radiofrequência.
- Os telemóveis GSM 900 podem influenciar o alcance aquando de uma utilização em simultâneo.

3 Volume de entrega

- Emissor HSP 4 BiSecur
- 1 × pilha 3 V, tipo: CR2025
- Porta-chaves
- Instruções de funcionamento

4 Descrição do emissor HSP 4 BiSecur

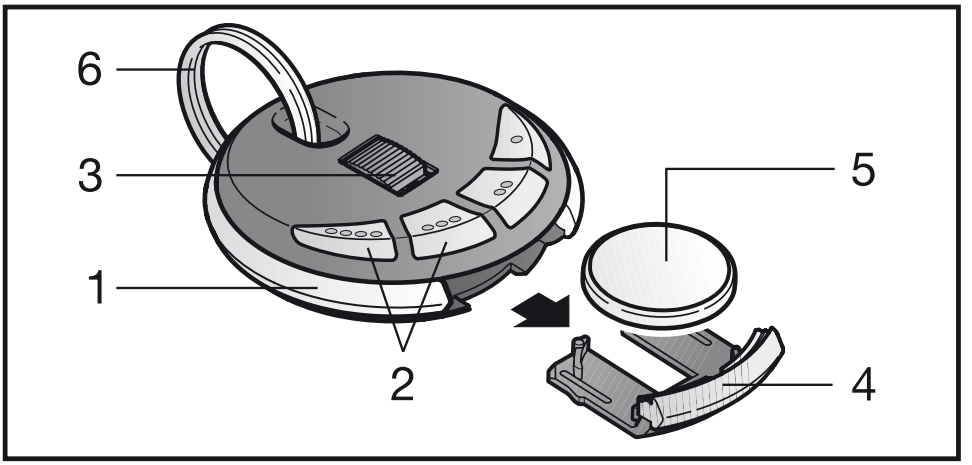

1 LED, bicolor
2 Teclas do emissor
3 Interruptor de deslize
4 Compartimento das pilhas
5 Pilha
6 Porta-chaves

5 Colocação em funcionamento

Após a colocação da pilha, o emissor HSP 4 BiSecur está operacional.

5.1 Colocar a pilha

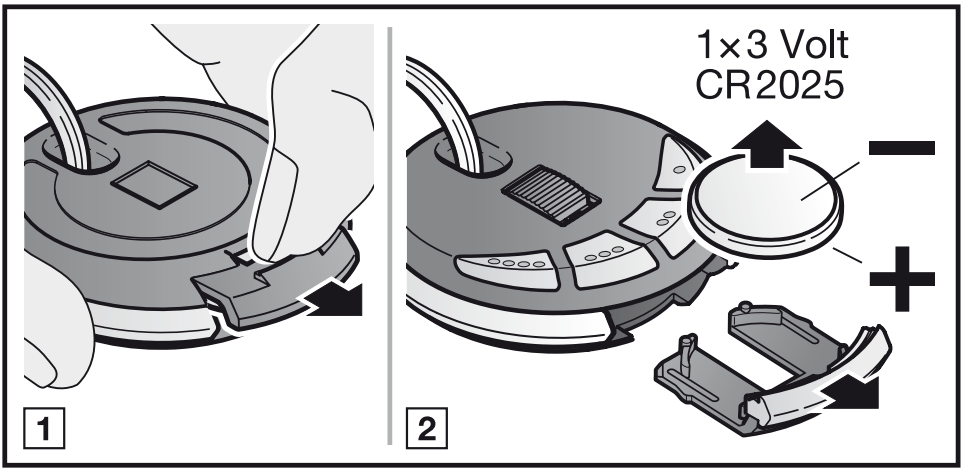

ATENÇÃO

Destruição do emissor, se a pilha vazar substâncias químicas

As pilhas podem vazar substâncias químicas e destruir o emissor.

▶ Remova a pilha do emissor, se o mesmo não for utilizado durante um longo período.

6 Funcionamento

NOTA:

Se o código de radiofrequência da tecla do emissor tiver sido copiado por um outro emissor, a tecla do emissor tem de ser premida uma segunda vez aquando do primeiro funcionamento.

A qualquer tecla do emissor está agregado um código de radiofrequência. Prima a tecla do emissor, cujo código de radiofrequência deseja transmitir.

– O código de radiofrequência é transmitido e o LED fica iluminado durante 2 segundos a azul.

NOTA:

Quando a pilha estiver quase descarregada, o LED pisca 2 × a vermelho

a. antes da transmissão do código de radiofrequência.
  ▶ A pilha **deverá** ser substituída em breve.

b. e não ocorrerá qualquer transmissão do código de radiofrequência.
  ▶ A pilha **terá** de ser substituída de imediato.

7 Ajuste e memorização / transmissão de um código de radiofrequência

⚠ CUIDADO

Perigo de lesão devido à deslocação inadvertida da porta

Aquando do processo de ajuste no sistema de radiofrequência podem verificar-se deslocações de porta não intencionais.

- ▶ Aquando do ajuste do sistema de radiofrequência tenha em atenção, que na área de movimento da porta não se encontrem pessoas ou objetos.

7.1 Ajuste de um código de radiofrequência

NOTA:

O bloqueio de emissão tem de estar desativado (ver cap. 8).

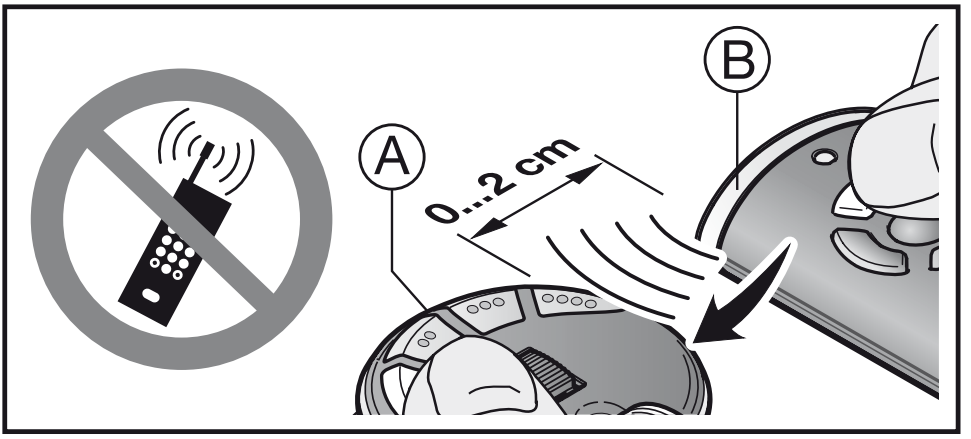

1. Coloque o emissor **A**, que deve programar o código de radiofrequência, do lado esquerdo junto ao emissor **B**.

2. Prima a tecla do emissor **B** cujo código de radiofrequência deseja memorizar e mantenha-a premida.
   – O LED fica iluminado durante 2 segundos a azul e desliga-se.
   – Após 5 segundos, o LED pisca alternadamente a vermelho e azul.
   – O emissor transmite o código de radiofrequência.
3. Prima a tecla do emissor **A** que deve programar o código de radiofrequência e mantenha-a premida.
   – O LED fica iluminado durante 2 segundos a azul e desliga-se.
   – O LED pisca lentamente a azul.
   – Quando o código de radiofrequência for reconhecido, o LED pisca rapidamente a azul.
   – Após 2 segundos, o LED desliga-se.
4. Solte as teclas do emissor.

O código de radiofrequência da tecla do emissor encontra-se programado.NOTA:

Para memorização / transmissão dispõe de 15 segundos. Se, durante este tempo, o código de radiofrequência não for corretamente memorizado / transmitido terá de ser repetido o procedimento.

7.2 Funcionamento misto / BiSecur e código fixo 868 MHz

Aquando de radiofrequência BiSecur ajustada, é possível um funcionamento misto; isto significa que os emissores existentes com código fixo 868 MHz (emissores cinzentos com teclas azuis ou marcação de equipamento p. ex. HSD2-868) podem ser programados pelo emissor BiSecur.

8 Ativar / desativar o bloqueio de emissão

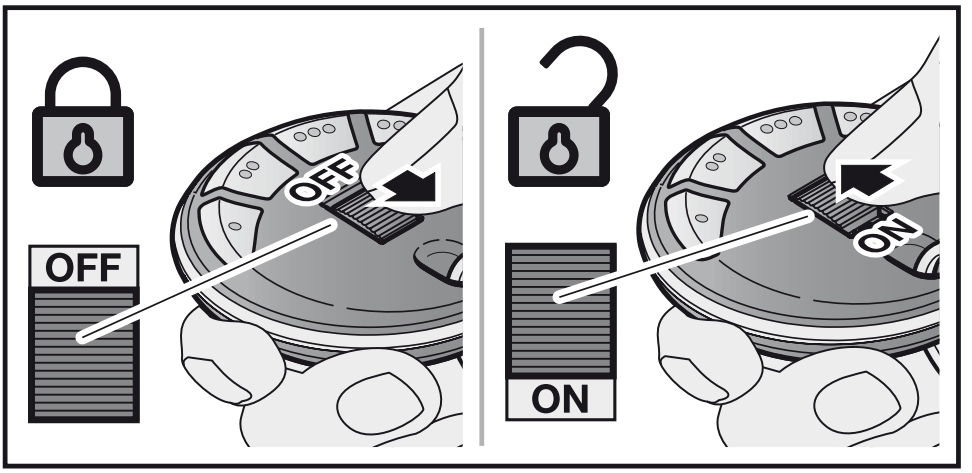

O bloqueio de emissão encontra-se ativado, se o interruptor de deslize se encontrar na posição **OFF**.

Se o interruptor de deslize se encontrar na posição **ON**, então o bloqueio de emissão encontra-se desativado.

9 Reset ao equipamento

A qualquer tecla do emissor está agregado um novo código de radiofrequência através dos seguintes passos.

1. Abra a tampa do compartimento da pilha e remova-a durante 10 segundos.
2. Prima uma tecla do emissor e mantenha-a premida.
3. Coloque a pilha e feche a tampa do compartimento.
   - O LED pisca lentamente durante 4 segundos a azul.
   - O LED pisca rapidamente durante 2 segundos a azul.
   - O LED permanece iluminado por muito tempo a azul.

4. Largue a tecla do emissor.
   Todos os códigos de radiofrequência são novamente atribuídos.

NOTA:
Se a tecla do emissor for largada antes de tempo, não será atribuído qualquer novo código de radiofrequência.

9.1 Ajustar o código fixo de 868 MHz

Se, imediatamente após o reset ao equipamento, a tecla de transmissão continuar a ser premida, o código fixo 868 MHz será ativado.

- O LED pisca lentamente durante 4 segundos a vermelho.
- O LED pisca rapidamente durante 2 segundos a vermelho.
- O LED permanece iluminado por muito tempo a vermelho.

Todos os códigos de radiofrequência são novamente atribuídos.

NOTA:
Se a tecla do emissor for largada antes de tempo, a radiofrequência BiSecur permanece ajustada.

Para mais informações relativas ao funcionamento do emissor com o código fixo 868 MHz, consulte na internet em **www.hoermann.com**

10 Indicação de LED

Azul (BU)

Estado	Função
Iluminado durante 2 segundos	Está a ser transmitido um código de radiofrequência
Pisca lentamente	O emissor encontra-se no modo de ajuste
Pisca rapidamente depois de piscar lentamente	Aquando do ajuste, foi reconhecido um código de radiofrequência válido
Pisca lentamente durante 4 segundos, pisca rapidamente durante 2 segundos, iluminado prolongadamente	O reset ao equipamento está em execução ou está concluído

Vermelho (RD)

Estado	Função
Pisca 2 ×	A pilha está quase descarregada

Azul (BU) e vermelho (RD)

Estado	Função
Pisca alternadamente	O emissor encontra-se no modo de memorização / transmissão

11 Limpeza

ATENÇÃO

Danos no emissor devido a uma limpeza incorreta

A limpeza do emissor com produtos de limpeza inadequados pode corroer a caixa do emissor, bem como as suas teclas.

- ▶ Limpe o emissor apenas com um pano limpo, suave e húmido.

12 Tratamento

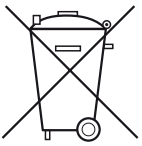

Os equipamentos elétricos e eletrónicos, bem como as pilhas, não devem ser depositados como lixo doméstico ou lixo comum, devem sim ser entregues em pontos de recolha e entrega.

13 Dados técnicos

Modelo	Emissor HSP 4 BiSecur
Frequência	868 MHz
Alimentação de tensão	1 × pilha 3 V, tipo: CR2025
Temperatura ambiente permitida	0 °C a +60 °C
Índice de proteção	IP 20

HSP 4 BiSecur

HÖRMANN KG Verkaufsgesellschaft
Upheider Weg 94-98
D-33803 Steinhagen

TR20A100-B RE / 09.2017