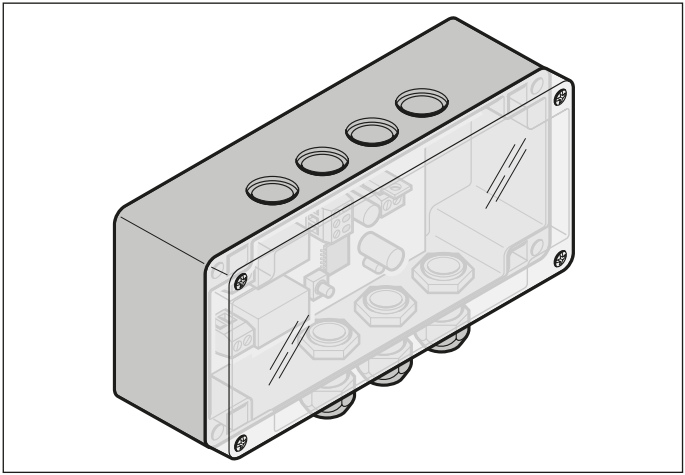

DE **Anleitung für Montage und Betrieb**
Empfänger HET-E2 24 BiSecur

EN **Fitting and Operating Instructions**
Receiver HET-E2 24 BiSecur

FR **Instructions de montage et d'utilisation**
Récepteur HET-E2 24 BiSecur

ES **Instrucciones de montaje y funcionamiento**
Receptor HET-E2 24 BiSecur

RU **Руководство по монтажу и эксплуатации**
Приемник HET-E2 24 BiSecur

+ NL PL SL FI IT HU NO DA PT CS SV

TR20A210-C RE/10.2017

HÖRMANN

DEUTSCH 3
ENGLISH 13
FRANÇAIS 23
ESPAÑOL. 33
РУССКИЙ 43
NEDERLANDS. 54
ITALIANO 64
PORTUGUÊS. 75
POLSKI 85
MAGYAR 95
ČESKY 105
SLOVENSKO 115
NORSK. 125
SVENSKA. 135
SUOMI 145
DANSK. 155

Inhaltsverzeichnis

1 Zu dieser Anleitung 4
2 Sicherheitshinweise 4
2.1 Bestimmungsgemäße Verwendung 4
2.2 Sicherheitshinweise zum Betrieb des Empfängers 4
3 Lieferumfang 5
4 Beschreibung des Empfängers 5
4.1 LED-Anzeige 6
4.2 Taster 6
5 Montage 6
6 Anschluss 7
7 Funktionen 8
7.1 Funktion Impuls 0,5 Sekunden 8
7.2 Funktion der P-Taste 8
8 Einlernen eines Funkcodes 8
8.1 Funkcodes einlernen 9
9 Betrieb 9
10 Rückmeldung der Torposition 10
10.1 Keine Rückmeldung 10
11 Geräte-Reset 11
12 Entsorgung 11
13 Technische Daten 11
14 EU-Konformitätserklärung 12

Weitergabe sowie Vervielfältigung dieses Dokuments, Verwertung und Mitteilung seines Inhalts sind verboten, soweit nicht ausdrücklich gestattet. Zuwiderhandlungen verpflichten zu Schadenersatz. Alle Rechte für den Fall der Patent-, Gebrauchsmuster- oder Geschmacksmustereintragung vorbehalten. Änderungen vorbehalten.

Sehr geehrte Kundin, sehr geehrter Kunde,

wir bedanken uns, dass Sie sich für ein Qualitätsprodukt aus unserem Hause entschieden haben.

1 Zu dieser Anleitung

Lesen Sie diese Anleitung sorgfältig und vollständig durch, sie enthält wichtige Informationen zum Produkt. Beachten Sie die Hinweise und befolgen Sie insbesondere die Sicherheits- und Warnhinweise.

Weitere Informationen zur Handhabung von Funk-Komponenten finden Sie im Internet.

Bewahren Sie diese Anleitung sorgfältig auf und stellen Sie sicher, dass sie jederzeit verfügbar und vom Benutzer des Produkts einsehbar ist.

2 Sicherheitshinweise

2.1 Bestimmungsgemäße Verwendung

Der Empfänger HET-E2 24 BiSecur ist ein bidirektionaler Empfänger zum Ansteuern von Antrieben und Steuerungen. Er hat zwei Kanäle und wird mit dem BiSecur-Funk betrieben. Der Empfänger verfügt über zwei potentialfreie Relaisausgänge und einem 3-poligen Eingang für potentialfreie Endlagenmeldungen Tor-Zu und Tor-Auf.

Andere Anwendungsarten sind unzulässig. Der Hersteller haftet nicht für Schäden, die durch bestimmungswidrigen Gebrauch oder falsche Bedienung verursacht werden.

2.2 Sicherheitshinweise zum Betrieb des Empfängers

⚠ VORSICHT

Verletzungsgefahr durch unbeabsichtigte Torfahrt

▶ Siehe Warnhinweis Kapitel 8

ACHTUNG

Beeinträchtigung der Funktion durch Umwelteinflüsse

Bei Nichtbeachtung kann die Funktion beeinträchtigt werden!

Schützen Sie den Empfänger vor folgenden Einflüssen:

- direkter Sonneneinstrahlung
  (zul. Umgebungstemperatur: – 20 °C bis + 60 °C)
- Feuchtigkeit
- Staubbelastung

HINWEISE:

- Ist kein separater Zugang zur Garage vorhanden, führen Sie jede Änderung oder Erweiterung von Funk-Systemen innerhalb der Garage durch.
- Führen Sie nach dem Programmieren oder Erweitern des Funk-Systems eine Funktionsprüfung durch.
- Verwenden Sie für die Inbetriebnahme oder die Erweiterung des Funk-Systems ausschließlich Originalteile.
- Die örtlichen Gegebenheiten können Einfluss auf die Reichweite des Funk-Systems haben.
- GSM 900-Handys können bei gleichzeitiger Benutzung die Reichweite beeinflussen.

3 Lieferumfang

- Empfänger HET-E2 24 BiSecur
- Bedienungsanleitung
- Montage- und Befestigungsmaterial

4 Beschreibung des Empfängers

HET-E2 24 BiSecur

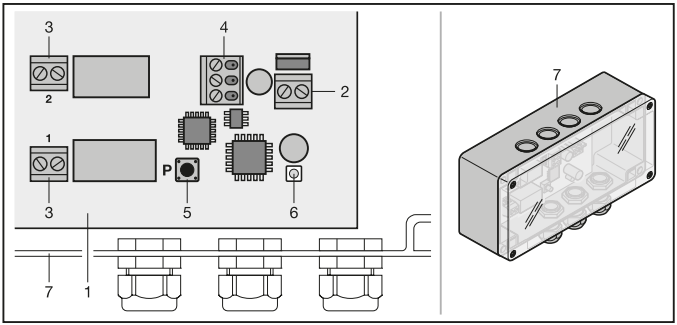

1 Empfänger
2 Anschlussklemme für 12 – 24 V DC Versorgungsspannung
3 Anschlussklemme von den Relaisausgängen
4 3-polige Anschluss-Schraubklemme, steckbar
5 Programmiertaste **P** (**P**-Taste)
6 LED, blau (BU), Programmierung
7 Gehäuse

4.1 LED-Anzeige

Blau (BU)

Zustand	Funktion
leuchtet 1 × kurz	ein gültiger Funkcode wird erkannt für Kanal 1
leuchtet 2 × kurz	ein gültiger Funkcode wird erkannt für Kanal 2
blinkt 1 ×	Empfänger befindet sich im Modus Lernen für Kanal 1
blinkt 2 ×	Empfänger befindet sich im Modus Lernen für Kanal 2
blinkt schnell nach langsamem Blinken	beim Lernen wurde ein gültiger Funkcode erkannt
blinkt 5 Sek. langsam, blinkt 2 Sek. schnell	Geräte-Reset wird durchgeführt bzw. abgeschlossen
aus	Betriebsmodus

4.2 Taster

P-Taste	Auswahl des Funkkanals / Relais

5 Montage

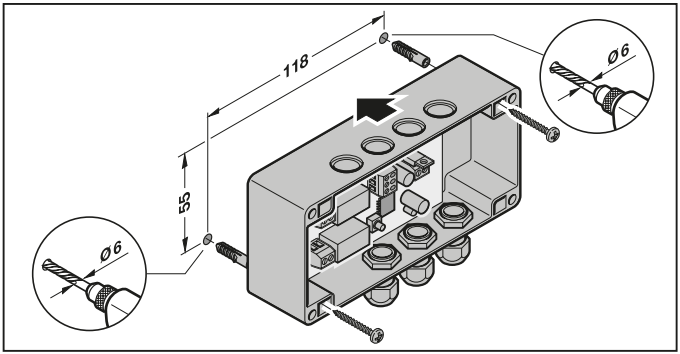

HINWEIS:
Durch die Wahl des Montageortes lässt sich die Reichweite optimieren. Die beste Ausrichtung muss durch Versuche ermittelt werden.

6 Anschluss

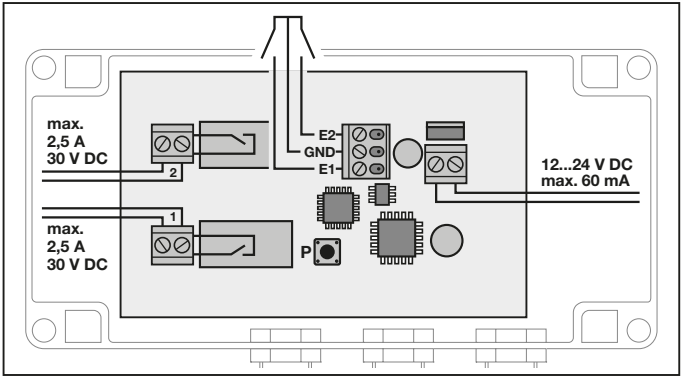

Klemme **E2**	Schließerkontakt	Anschluss Endlagenmeldung Tor-Auf
Klemme **GND**	gemeinsamer Kontakt	0 V Bezugspotential
Klemme **E1**	Schließerkontakt	Anschluss Endlagenmeldung Tor-Zu

HINWEIS:
Die maximal zulässige Leitungslänge beträgt 30 m. Möglicher Kabelquerschnitt der Eingangsklemme ist 0,08 – 1,0 mm² alle anderen Klemmen 0,12 – 1,5 mm².

Wird der Empfänger mit 24 V DC Spannung versorgt, beginnt der Startvorgang. Abhängig von der Anzahl der bereits eingelernten Funkcodes, leuchtet die blaue LED konstant, bis die Kommunikation aufgebaut ist. Während dieser Zeit sind keine Funktionen möglich. Sobald die blaue LED erlischt, ist der Empfänger betriebsbereit.

HINWEIS:
Nach einem Spannungsausfall verhält sich der Empfänger bei Spannungsrückkehr genauso.

7 Funktionen

Der Empfänger HET-E2 24 BiSecur verfügt über zwei potentialfreie Relaisausgänge und einem 3-poligen Eingang für zwei potentialfreie Schließerkontakte. Die Relaisausgänge ermöglichen die Richtungswahl Tor-Zu und Tor-Auf. Am Eingang werden die Endlagenmeldungen Tor-Zu und Tor-Auf angeschlossen.

Relaisausgang 1 = tastend (Impuls 0,5 s)
Relaisausgang 2 = tastend (Impuls 0,5 s)

7.1 Funktion Impuls 0,5 Sekunden

Das Relais zieht bei einem Sendeimpuls für 0,5 Sekunden an, anschließend fällt es ab.

7.2 Funktion der P-Taste

Mit der **P**-Taste wird der Funkkanal / das Relais angewählt, auf dem ein Funkcode eingelernt werden soll.

8 Einlernen eines Funkcodes

⚠ VORSICHT

Verletzungsgefahr durch unbeabsichtigte Torfahrt

Während des Lernvorgangs am Funk-System kann es zu unbeabsichtigten Torfahrten kommen.

- ▶ Achten Sie darauf, dass sich beim Einlernen des Funk-Systems keine Personen oder Gegenstände im Bewegungsbereich des Tores befinden.

Es können max. 100 Funkcodes am Empfänger eingelernt werden. Sie können beliebig auf die vorhandenen Kanäle aufgeteilt werden. Wird derselbe Funkcode auf zwei unterschiedliche Kanäle gelernt, wird er auf dem zuerst gelernten Kanal gelöscht. Werden mehr als 100 Funkcodes eingelernt, werden die zuerst eingelernten Funkcodes gelöscht.

Im Modus Lernen können die Kanäle des Empfängers durch Drücken der **P**-Taste gewechselt werden, solange kein Funkcode erkannt wurde.

Um einen Kanal zu aktivieren / wechseln:

- ▶ Drücken Sie die **P**-Taste 1 ×, um Kanal 1 zu aktivieren.
- ▶ Drücken Sie die **P**-Taste 2 ×, um Kanal 2 zu aktivieren.

Um den Modus Lernen abzubrechen:

- ▶ Drücken Sie die **P**-Taste 3 × oder warten Sie auf das Timeout.

Timeout:

Wird innerhalb von 25 Sekunden kein gültiger Funkcode erkannt, wechselt der Empfänger automatisch zurück in den Betriebsmodus.

8.1 Funkcodes einlernen

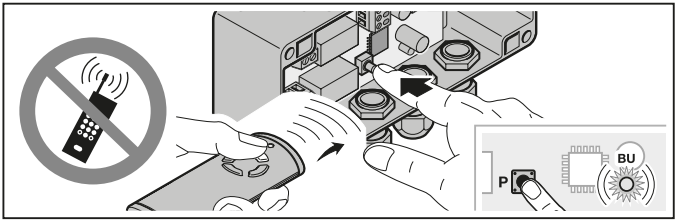

1. Aktivieren Sie den gewünschten Kanal durch drücken der **P**-Taste.
   – Die blaue LED blinkt 1 × für Kanal 1
   – Die blaue LED blinkt 2 × für Kanal 2
2. Bringen Sie den Handsender, der seinen Funkcode vererben soll, in den Modus **Vererben / Senden**.
   Wird ein gültiger Funkcode erkannt, blinkt die LED schnell blau und erlischt.
   Der Empfänger ist im Betriebsmodus.

9 Betrieb

Der Empfänger signalisiert im Betriebsmodus das Erkennen eines gültigen Funkcodes durch das Aufleuchten der blauen LED.

HINWEIS:

Wurde der Funkcode der eingelernten Handsendertaste zuvor von einem anderen Handsender kopiert, muss die Handsendertaste zum **ersten** Betrieb ein zweites Mal gedrückt werden.

Ein gültiger Funkcode Kanal 1 wird erkannt	= Die LED leuchtet 1 × kurz
Ein gültiger Funkcode Kanal 2 wird erkannt	= Die LED leuchtet 2 × kurz

10 Rückmeldung der Torposition

Eine Rückmeldung an den Handsender HS 5 BiSecur erfolgt nur, wenn an dem 3-poligen Eingang (E1 / GND / E2) die Endlagenmeldungen Tor-Zu und Tor-Auf angeschlossen sind.

	HS 5 BiSecur
Tor-Zu	Position: Tor ist geschlossen
Tor-Auf	Position: Tor ist nicht geschlossen
Teilöffnung / Fahrend	Position: Tor ist nicht geschlossen
Position unbekannt / Fehler	Position: Tor ist nicht geschlossen
Keine Rückmeldung	Kommunikationsfehler / außer Reichweite

10.1 Keine Rückmeldung

Nach dem Befehl zur manuellen Abfrage der Torposition

Erhält der Empfänger HET-E2 24 BiSecur vom Antrieb bis max. 5 Sekunden nach dem Befehl keine Rückmeldung, liegt ein Kommunikationsfehler vor, oder der Empfänger ist außer Reichweite. Der Handsender HS 5 BiSecur erhält dann keine Rückmeldung vom Empfänger und die LED am Handsender blinkt 4 × schnell orange.

Nach dem Befehl zur automatischen Rückmeldung der Torposition

Die Funktion der automatischen Rückmeldung der Torposition wird von diesem Empfänger nicht unterstützt.

11 Geräte-Reset

Alle Funkcodes werden durch folgende Schritte gelöscht.

1. Drücken Sie die **P**-Taste und halten Sie diese gedrückt.
   – Die LED blinkt 5 Sekunden langsam blau.
   – Die LED blinkt 2 Sekunden schnell blau.
2. Lassen Sie die **P**-Taste los.
   Alle Funkcodes sind gelöscht.

HINWEIS:
Wird die **P**-Taste vorzeitig losgelassen, wird der Geräte-Reset abgebrochen und die Funkcodes werden nicht gelöscht.

12 Entsorgung

Elektro- und Elektronik-Geräte sowie Batterien dürfen nicht als Haus- oder Restmüll entsorgt werden, sondern müssen in den dafür eingerichteten Annahme- und Sammelstellen abgegeben werden.

13 Technische Daten

Typ	Empfänger HET-E2 24 BiSecur
Frequenz	868 MHz
Externe Versorgung	12 – 24 V DC
zul. Umgebungstemperatur	– 20 °C bis + 60 °C
Schutzart	IP 65
Belastbarkeit der Relais	max. 2,5 A / 30 V DC

14 EU-Konformitätserklärung

Hersteller	Hörmann KG Verkaufsgesellschaft
Adresse	Upheider Weg 94-98 D-33803 Steinhagen

Hiermit erklärt der o. a. Hersteller, dass sich dieses Produkt

Gerät	Empfänger
Modell	HET-E2-24-868-BS
Bestimmungsgemäße Verwendung	Bedienung von Antrieben und deren Zubehör
Sendefrequenz	868 MHz
Strahlungsleistung	max. 20 mW (EIRP)

aufgrund seiner Konzipierung und Bauart in der von uns in Verkehr gebrachten Ausführung den einschlägigen grundlegenden Anforderungen der nachstehend aufgeführten Richtlinien bei bestimmungsgemäßer Verwendung entsprechen:

2014/53/EU (RED)	EU-Richtlinie Funkanlagen
2011/65/EU (RoHS)	Beschränkung der Verwendung gefährlicher Stoffe

Angewandte Normen und Spezifikationen

EN 62368-1:2014 + AC:2015	Sicherheit (Artikel 3.1(a) der 2014/53/EU)
EN 62479:2010	Gesundheit (Artikel 3.1(a) der 2014/53/EU) (Gemäß Kapitel 4.2 erfüllt das Produkt diese Norm automatisch, da die Strahlungsleistung (EIRP), geprüft nach ETSI EN 300220-1, niedriger ist als die Niedrigleistungsausschlussgrenze Pmax von 20 mW)
ETSI EN 301489-1 V2.2.0 ETSI EN 301489-3 V2.1.1	Elektromagnetische Kompatibilität (Artikel 3.1(b) der 2014/53/EU)
ETSI EN 300220-1 V3.1.1 ETSI EN 300220-2 V3.1.1	Effiziente Nutzung des Funkspektrums (Artikel 3.2 der 2014/53/EU)

Bei einer nicht abgestimmten Änderung des Gerätes verliert diese Erklärung ihre Gültigkeit.

Steinhagen, den 01.09.2017

ppa. Axel Becker
Geschäftsleitung

Contents

1 About these instructions ... 14
2 Safety guidelines ... 14
2.1 Intended use ... 14
2.2 Safety instructions for operating the receiver ... 14
3 Scope of delivery ... 15
4 Description of the receiver ... 15
4.1 LED display ... 16
4.2 Button ... 16
5 Fitting ... 16
6 Connection ... 17
7 Functions ... 18
7.1 0.5-second impulse function ... 18
7.2 Function of the P button. ... 18
8 Teaching in a radio code ... 18
8.1 Teaching in a radio code ... 19
9 Operation ... 19
10 Door position feedback ... 20
10.1 No feedback ... 20
11 Reset ... 21
12 Disposal ... 21
13 Technical data ... 21
14 EU Declaration of Conformity ... 22

Dissemination as well as duplication of this document and the use and communication of its content are prohibited unless explicitly permitted. Noncompliance will result in damage compensation obligations. All rights reserved in the event of patent, utility model or design model registration. Subject to changes.

Dear Customer,

We thank you for choosing a quality product from our company.

1 About these instructions

Read through all of the instructions carefully, as they contain important information about the product. Pay attention to and follow the instructions provided, particularly the safety instructions and warnings.

Further information about handling radio components can be found on the Internet.

Please keep these instructions in a safe place and make sure that they are available to all users at all times.

2 Safety guidelines

2.1 Intended use

The HET-E2 24 BiSecur receiver is a bidirectional receiver for the actuation of operators and controls. It has two channels and is operated via the BiSecur radio. The receiver has two volt-free relay outputs and a 3-pin input for volt-free open and close limit switch reporting.

Other types of application are prohibited. The manufacturer is not liable for damages caused by improper use or incorrect operation.

2.2 Safety instructions for operating the receiver

⚠ CAUTION

Danger of injuries due to unintended door travel

▶ See warning in section 8

ATTENTION

Functional impairment caused by environmental conditions

Non-compliance with these instructions can impair function!

Protect the receiver from the following conditions:

- Direct sunlight (permissible ambient temperature: – 20 °C to + 60 °C)
- Moisture
- Dust

NOTES:

- If there is no separate garage entrance, perform all programming changes and extensions of radio systems from inside the garage.
- After programming or extending the radio system, check the functions.
- Only use original components when putting the radio system into service or extending it.
- Local conditions may affect the range of the radio system.
- When used at the same time, GSM 900 mobile phones can affect the range.

3 Scope of delivery

- Receiver HET-E2 24 BiSecur
- Operating instructions
- Fitting and fixing material

4 Description of the receiver

HET-E2 24 BiSecur

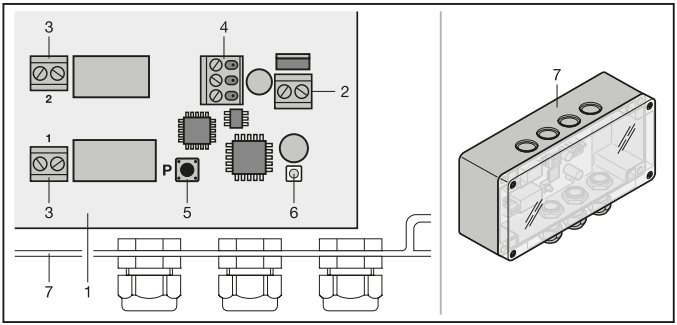

1 Receiver
2 Connecting terminal for 12 – 24 V DC power supply
3 Connecting terminal of the relay outputs
4 3-pin connection screw terminal, plug-in type
5 Programming button **P** (**P** button)
6 LED, blue (BU), programming
7 Housing

4.1 LED display

Blue (BU)

Status	Function
Illuminates once briefly	A valid radio code was discovered for channel 1
Illuminates twice briefly	A valid radio code was discovered for channel 2
Flashes once	Receiver is in the learn mode for channel 1
Flashes twice	Receiver is in the learn mode for channel 2
Flashes quickly after slow flashing	A valid radio code was discovered during the learning
Flashes slowly for 5 seconds Flashes quickly for 2 seconds	Device reset is being performed or completed
OFF	Operation mode

4.2 Button

P button	Selection of the radio channel / relay

5 Fitting

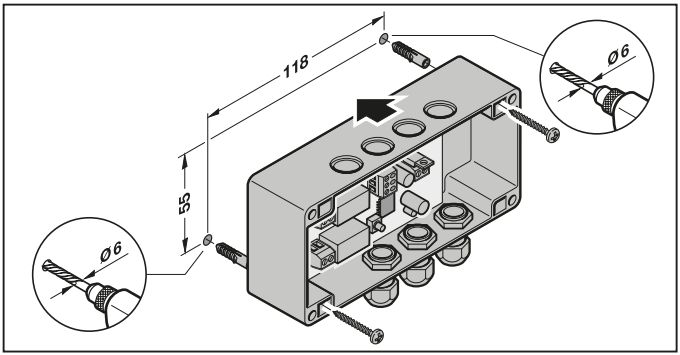

NOTE:
By selecting an appropriate fitting location, the range can be optimised. The best orientation to achieve an optimum range must be established by trial and error.

6 Connection

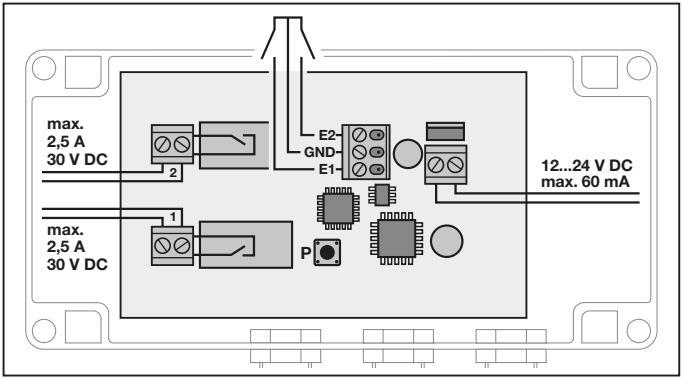

Terminal **E2**	Normally open contact	Open limit switch reporting connection
Terminal **GND**	Shared contact	0 V reference potential
Terminal **E1**	Normally open contact	Close limit switch reporting connection

NOTE:
The maximum permissible lead length is 30 m. The input terminal cable cross-section may be 0.08 – 1.0 mm²; all other terminals 0.12 – 1.5 mm².

The starting sequence begins when the receiver is supplied with 24 V DC voltage. The blue LED remains lit, depending on the number of already taught-in radio codes, until the communication link is established. No functions are possible during this time. The receiver is ready for operation as soon as the blue LED goes out.

NOTE:
After a power failure, the receiver operates in the same way when the power returns.

7 Functions

The HET-E2 24 BiSecur receiver has two volt-free relay outputs and a 3-pin input for two volt-free normally open contacts. The relay outputs permit the choosing directions open and close. The open and close limit switch reporting is connected at the input.

Relay output 1 = press and hold (impulse 0.5 s)

Relay output 2 = press and hold (impulse 0.5 s)

7.1 0.5-second impulse function

When a transmission impulse is received, the relay is activated for 0.5 seconds and then deactivated.

7.2 Function of the P button.

The **P** button is used to select the radio channel/relay on which a radio code is to be taught in.

8 Teaching in a radio code

⚠ CAUTION

Danger of injuries due to unintended door travel

Unintended door travel may occur while teaching in the radio system.

- Make sure no persons or objects are in the door's area of travel when teaching in the radio code.

A maximum of 100 radio codes can be taught in on the receiver. They can be distributed over the existing channels as desired. If the same radio code is taught in on two different channels, it will be deleted on the first taught-in channel. If more than 100 radio codes are taught in, the first ones to be taught in will be deleted.

In learn mode, the channels of the receiver can be switched by pushing the **P** button, as long as no radio code has been recognised.

To activate / switch a channel:

- Press the **P** button once to activate channel 1.
- Press the **P** button twice to activate channel 2.

To abort the learn mode:

- Press the **P** button 3 times or wait for the timeout.

Timeout

If no valid radio code is detected within 25 seconds, the receiver automatically returns to the operation mode.

8.1 Teaching in a radio code

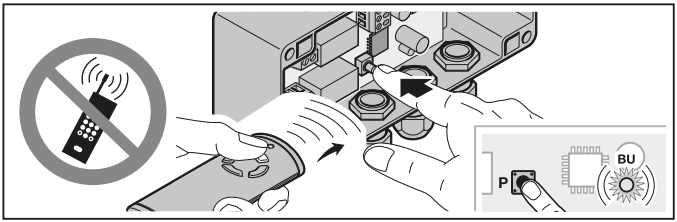

1. Press the **P** button to activate the desired channel.
   – The blue LED flashes once for channel 1.
   – The blue LED flashes twice for channel 2.
2. Switch the hand transmitter whose radio code is to be inherited to **Inheriting / Transmitting** mode.
   If a valid radio code is detected, the LED flashes quickly in blue and then goes out.
   The receiver is in the operation mode.

9 Operation

In the operation mode, the receiver signals the recognition of a valid radio code by illuminating the blue LED.

NOTE:
If the radio code for the taught-in hand transmitter button was copied from another hand transmitter, the hand transmitter button must be pressed a second time during **initial** start-up.

A valid radio code channel 1 is discovered = The LED is illuminated briefly once
A valid radio code channel 2 is discovered = The LED is illuminated briefly twice

10 Door position feedback

The HS 5 BiSecur hand transmitter only receives feedback if open and close limit switch reporting is connected to the 3-pin input (E1/GND/E2).

	HS 5 BiSecur
Close	Position: door is closed
Open	Position: door is not closed
Partial opening / travelling	Position: door is not closed
Position unknown / error	Position: door is not closed
No feedback	Communication error / out of range

10.1 No feedback

After the command for manual door position query

There is a communication error or the receiver is out of range if the HET-E2 24 BiSecur receiver does not receive feedback from the operator within 5 seconds after the command. The HS 5 BiSecur hand transmitter does not subsequently receive any feedback from the receiver and the LED on the hand transmitter flashes orange quickly 4 times.

After the command for automatic feedback on the door position

The function for automatic feedback on the door position is not supported by this receiver.

11 Reset

All radio codes are deleted by the following steps:

1. Press and hold the **P** button.
   – The LED slowly flashes in blue for 5 seconds.
   – The LED flashes rapidly in blue for 2 seconds.
2. Release the **P** button.
   All radio codes have been deleted.

NOTE:
If the **P** button is released prematurely, the device reset will be aborted and the radio codes are not deleted.

12 Disposal

Electrical and electronic devices, as well as batteries, may not be disposed of in household rubbish, but must be returned to the appropriate recycling facilities.

13 Technical data

Type	Receiver HET-E2 24 BiSecur
Frequency	868 MHz
External power supply	12 – 24 V DC
Perm. ambient temperature	– 20 °C to + 60 °C
Protection category	IP 65
Relay capacity	max. 2.5 A / 30 V DC

14 EU Declaration of Conformity

Manufacturer	Hörmann KG Verkaufsgesellschaft
Address	Upheider Weg 94-98 D-33803 Steinhagen

The above-stated manufacturer herewith declares that this product

Equipment / system	Receiver
Model	HET-E2-24-868-BS
Intended use	Operating drives and drive accessories
Transmission frequency	868 MHz
Radiant power	max. 20 mW (EIRP)

On the basis of its design and type in the version marketed by us, the product described above conforms to the respective essential requirements of the directives listed below with intended use:

2014/53/EU (RED)	EU Directive for Radio Equipment
2011/65/EU (RoHS)	Restriction of Use of Hazardous Substances

Applied standards and specifications:

EN 62368-1:2014 + AC:2015	Security (Article 3.1(a) of 2014/53/EU)
EN 62479:2010	Health (Article 3.1(a) of 2014/53/EU) (According to section 4.2 the product automatically complies with this standard, as the radiant power (EIRP), tested according to ETSI EN 300220-1, is lower than the low power exclusion level Pmax of 20 mW)
ETSI EN 301489-1 V2.2.0 ETSI EN 301489-3 V2.1.1	Electromagnetic compatibility (Article 3.1(b) of 2014/53/EU)
ETSI EN 300220-1 V3.1.1 ETSI EN 300220-2 V3.1.1	Efficient use of the radio spectrum (Article 3.2 of 2014/53/EU)

Any modification made to this device without our express permission and approval shall render this declaration null and void.

Steinhagen, 01.09.2017

ppa. Axel Becker
Management

Table des matières

1 A propos de ce mode d'emploi 24
2 Consignes de sécurité 24
2.1 Utilisation appropriée 24
2.2 Consignes de sécurité concernant le fonctionnement du récepteur 24
3 Matériel livré 25
4 Description du récepteur 25
4.1 Affichage à LED 26
4.2 Touche 26
5 Montage 26
6 Raccordement 27
7 Fonctions 28
7.1 Fonction Impulsion 0,5 s 28
7.2 Fonction de la touche P 28
8 Apprentissage d'un code radio 28
8.1 Apprentissage de codes radio 29
9 Fonctionnement 29
10 Rétrosignal de la position de porte 30
10.1 Aucun rétrosignal 30
11 Réinitialisation de l'appareil 31
12 Elimination 31
13 Données techniques 31
14 Déclaration de conformité UE 32

Toute transmission ou reproduction de ce document, toute exploitation ou communication de son contenu sont interdites, sauf autorisation expresse. Tout manquement à cette règle est illicite et expose son auteur au versement de dommages et intérêts. Tous droits réservés en cas de dépôt d'un brevet, d'un modèle d'utilité ou d'agrément. Sous réserve de modifications.

Cher client,

Nous vous remercions d'avoir opté pour un produit de qualité de notre société.

1 A propos de ce mode d'emploi

Lisez attentivement et entièrement les présentes instructions. Elles contiennent d'importantes informations concernant ce produit. Veuillez tenir compte des remarques et en particulier respecter toutes les consignes de sécurité et de danger.

De plus amples informations au sujet de l'utilisation des composants radio sont disponibles sur Internet.

Conservez précieusement les présentes instructions et assurez-vous que tous les utilisateurs puissent les consulter à tout moment.

2 Consignes de sécurité

2.1 Utilisation appropriée

Le récepteur HET-E2 24 BiSecur est un récepteur bidirectionnel permettant de commander des motorisations et des commandes. Il est doté de deux canaux et exploités à l'aide du système radio BiSecur. Le récepteur dispose de deux sorties de relais en contact sec et d'une entrée à 3 pôles pour signaux de fins de course Ouvert et Fermé en contact sec.

Tout autre type d'utilisation est interdit. Le fabricant décline toute responsabilité en cas de dommages provenant d'une utilisation inappropriée ou incorrecte.

2.2 Consignes de sécurité concernant le fonctionnement du récepteur

⚠ PRECAUTION

Risque de blessure dû à un trajet de porte involontaire

▶ Voir avertissement au chapitre 8

ATTENTION

Altération du fonctionnement due à des influences environnementales

En cas de non-respect, le fonctionnement peut être altéré !

Protégez le récepteur des influences suivantes :

- Exposition directe au soleil (température ambiante autorisée : –20 °C à +60 °C)
- Humidité
- Poussière

REMARQUES :

- Si le garage ne dispose d'aucun accès séparé, toute modification ou extension des systèmes radio doit avoir lieu à l'intérieur même du garage.
- Après la programmation ou l'extension du système radio, procédez toujours à un essai de fonctionnement.
- Pour la mise en service ou l'extension du système radio, utilisez exclusivement des pièces d'origine.
- Les impératifs sur site peuvent exercer une influence sur la portée du système radio.
- L'utilisation simultanée de téléphones portables GSM 900 peut affecter la portée.

3 Matériel livré

- Récepteur HET-E2 24 BiSecur
- Instructions d'utilisation
- Accessoires de montage et de fixation

4 Description du récepteur

HET-E2 24 BiSecur

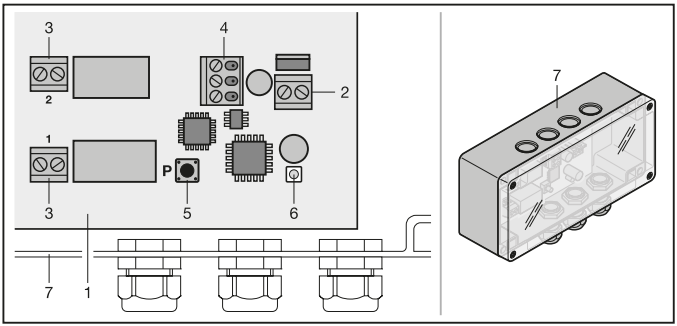

1 Récepteur
2 Borne de raccordement pour tension d'alimentation 12 – 24 V CC
3 Borne de raccordement des sorties de relais
4 Borne à vis de raccordement à 3 pôles, enfichable
5 Touche de programmation **P** (touche **P**)
6 LED bleue (BU), programmation
7 Boîtier

4.1 Affichage à LED

Bleu (BU)

Etat	Fonction
S'allume 1 × brièvement	Reconnaissance d'un code radio valide pour le canal 1
S'allume 2 × brièvement	Reconnaissance d'un code radio valide pour le canal 2
Clignote 1 ×	Récepteur en mode Apprentissage pour canal 1
Clignote 2 ×	Récepteur en mode Apprentissage pour canal 2
Clignote rapidement après clignotement lent	Reconnaissance d'un code radio valide lors de l'apprentissage
Clignote 5 s lentement, puis 2 s rapidement	Réinitialisation de l'appareil en cours ou achevée
Eteint	Mode de fonctionnement

4.2 Touche

Touche **P**	Sélection du canal radio / relais

5 Montage

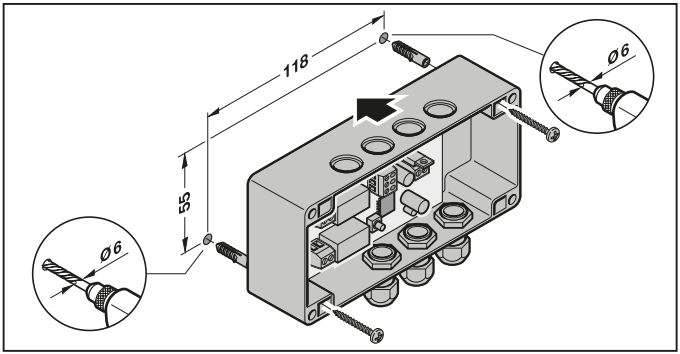

REMARQUE :
La portée peut être optimisée en fonction de l'emplacement de montage.
La meilleure orientation doit être déterminée par des tests.

6 Raccordement

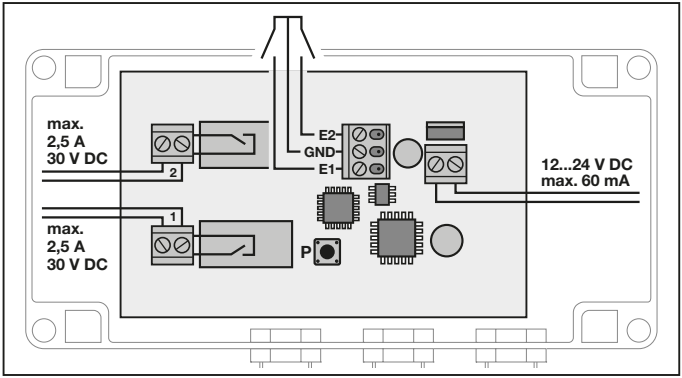

Borne **E2**	Contact de fermeture	Raccordement du signal de fins de course Ouvert
Borne **GND**	Contact commun	Potentiel de référence 0 V
Borne **E1**	Contact de fermeture	Raccordement du signal de fins de course Fermé

REMARQUE :
La longueur de câble maximale autorisée s'élève à 30 m. La section de câble possible par la borne d'entrée est 0,08 – 1,0 mm² et 0,12 – 1,5 mm² pour toutes les autres bornes.

La procédure de démarrage est initiée lorsque le récepteur est alimenté par une tension de 24 V CC. En fonction du nombre de codes radio déjà appris, la LED s'allume en bleu de façon constante jusqu'à ce que la communication soit établie. Durant cette phase, aucune fonction n'est disponible. Dès que la LED bleue s'éteint, le récepteur est opérationnel.

REMARQUE :
Après une panne d'électricité, le récepteur adopte le même comportement au rétablissement du courant.

7 Fonctions

Le récepteur HET-E2 24 BiSecur dispose de deux sorties de relais en contact sec et d'une entrée à 3 pôles pour deux contacts de fermeture secs. Les sorties de relais permettent la sélection des directions Ouvert et Fermé. Les signaux de fins de course Ouvert et Fermé sont raccordés à l'entrée.

Sortie de relais 1 = à rappel (impulsion 0,5 s)

Sortie de relais 2 = à rappel (impulsion 0,5 s)

7.1 Fonction Impulsion 0,5 s

A chaque impulsion d'émetteur, le relais s'enclenche durant 0,5 seconde, puis se désactive.

7.2 Fonction de la touche P

La touche **P** permet de sélectionner le canal radio / le relais devant apprendre un code radio.

8 Apprentissage d'un code radio

⚠ PRECAUTION

Risque de blessure dû à un trajet de porte involontaire

Pendant la procédure d'apprentissage du système radio, des trajets de porte involontaires peuvent se déclencher.

- ▶ Lors de l'apprentissage du système radio, veillez à ce qu'aucune personne ni aucun objet ne se trouve dans la zone de déplacement de la porte.

Il est possible d'apprendre max. 100 codes radio sur le récepteur. Ils peuvent être répartis librement sur les canaux disponibles. Si le même code radio est appris sur deux canaux différents, il sera effacé du canal appris en premier. Si plus de 100 codes radio sont appris, les codes radio appris en premier seront effacés.

En mode Apprentissage, il est possible de commuter entre les canaux du récepteur en appuyant sur la touche **P** jusqu'à ce que l'appareil détecte un code radio.

Pour activer ou changer de canal :

- ▶ Pour activer le canal 1, appuyez 1 × sur la touche **P**.
- ▶ Pour activer le canal 2, appuyez 2 × sur la touche **P**.

Pour quitter le mode Apprentissage :

- ▶ Appuyez 3 × sur la touche **P** ou attendez la fin de la temporisation.

Temporisation :

Si aucun code radio valide n'est reconnu dans un intervalle de 25 secondes, le récepteur repasse automatiquement en mode de fonctionnement.

8.1 Apprentissage de codes radio

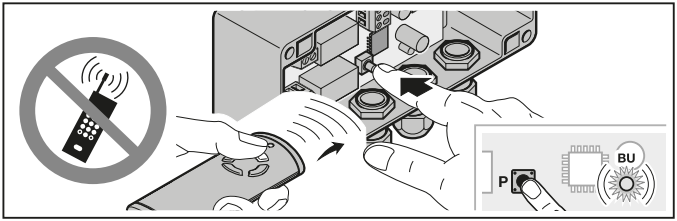

1. Activez le canal souhaité en appuyant sur la touche **P**.
   – La LED bleue clignote 1 × pour le canal 1
   – La LED bleue clignote 2 × pour le canal 2
2. Mettez l'émetteur devant transmettre le code radio en mode **Transmission / Envoi**.
   Lorsqu'un code radio valide est reconnu, la LED clignote rapidement au bleu, puis s'éteint.
   Le récepteur se trouve en mode de fonctionnement.

9 Fonctionnement

En mode de fonctionnement, le récepteur signale la reconnaissance d'un code radio valide par un allumage de la LED bleue.

REMARQUE :
Si le code radio de la touche d'émetteur apprise a été préalablement copié depuis un autre émetteur, la touche d'émetteur doit être actionnée une seconde fois pour le **premier** fonctionnement.

Reconnaissance d'un code radio valide pourle canal 1	= la LED s'allume 1 × brièvement
Reconnaissance d'un code radio valide pour le canal 2	= la LED s'allume 2 × brièvement

10 Rétrosignal de la position de porte

Un rétrosignal n'est transmis à l'émetteur HS 5 BiSecur que si les signaux de fins de course Ouvert et Fermé sont raccordés à l'entrée à 3 pôles (E1 / GND / E2).

	HS 5 BiSecur
Fermé	Position : la porte est fermée
Ouvert	Position : la porte n'est pas fermée
Ouverture partielle / Porte en mouvement	Position : la porte n'est pas fermée
Position inconnue / Erreur	Position : la porte n'est pas fermée
Aucun rétrosignal	Erreur de communication / Hors de portée

10.1 Aucun rétrosignal

Après un ordre d'interrogation manuelle de la position de porte

Si le récepteur HET-E2 24 BiSecur ne reçoit aucun rétrosignal de la motorisation dans les 5 secondes suivant l'ordre, une erreur de communication s'est produite ou le récepteur est hors de portée. L'émetteur HS 5 BiSecur ne reçoit alors aucun rétrosignal de la part du récepteur et la LED de l'émetteur clignote 4 × rapidement à l'orange.

Après un ordre de rétrosignal automatique de la position de porte

Le récepteur ne reconnaît pas la fonction de rétrosignal automatique de la position de porte.

11 Réinitialisation de l'appareil

Tous les codes radio peuvent être supprimés par les étapes suivantes :

1. Appuyez sur la touche **P** et maintenez-la enfoncée.
   – La LED clignote lentement au bleu pendant 5 secondes.
   – La LED clignote rapidement au bleu pendant 2 secondes.
2. Relâchez la touche **P**.
   Tous les codes radio sont supprimés.

REMARQUE :

Si vous relâchez la touche **P** prématurément, la réinitialisation de l'appareil est interrompue et les codes radio ne sont pas supprimés.

12 Elimination

Les appareils électriques et électroniques de même que les piles ne doivent pas être jetés dans les ordures ménagères, mais doivent être remis aux points de collecte prévus à cet effet.

13 Données techniques

Type	Récepteur HET-E2 24 BiSecur
Fréquence	868 MHz
Alimentation externe	12 – 24 V CC
Temp. ambiante admise	De –20 °C à +60 °C
Indice de protection	IP 65
Charge admissible des relais	Max. 2,5 A / 30 V CC

14 Déclaration de conformité UE

Fabricant	Hörmann KG Verkaufsgesellschaft
Adresse	Upheider Weg 94-98 D-33803 Steinhagen

Par la présente, le fabricant susmentionné déclare que son produit

Appareil	Récepteurs
Modèle	HET-E2-24-868-BS
Utilisation appropriée	Commande de motorisations et de leurs accessoires
Fréquence d'émission	868 MHz
Puissance de rayonnement	Max. 20 mW (PIRE)

Satisfait / satisfont, sur le plan de la conception et de la fabrication et dans la version que nous commercialisons, aux exigences fondamentales des directives mentionnées en cas d'utilisation appropriée :

2014/53/UE (RED)	Directive UE sur les installations sans fil
2011/65/UE (RoHS)	Restriction concernant l'utilisation de matières dangereuses

Normes et spécifications apparentées

EN 62368-1:2014 + AC:2015	Sécurité (article 3.1(a) de 2014/53/UE)
EN 62479:2010	Santé (article. 3.1(a) de 2014/53/UE) (Conformément au chapitre 4.2, le produit satisfait automatiquement à cette norme car la puissance de rayonnement (PIRE) contrôlée selon la norme ETSI EN 300220-1 est inférieure à la limite d'exclusion de basse consommation Pmax de 20 mW)
ETSI EN 301489-1 V2.2.0 ETSI EN 301489-3 V2.1.1	Compatibilité électromagnétique (article 3.1(b) de 2014/53/UE)
ETSI EN 300220-1 V3.1.1 ETSI EN 300220-2 V3.1.1	Utilisation efficace du spectre radio (article 3.2 de 2014/53/UE)

Toute modification non approuvée de l'appareil annule la validité de la présente déclaration.

Steinhagen, le 01.09.2017

p.p. Axel Becker
Direction générale

Índice

1 Acerca de estas instrucciones 34
2 Indicaciones de seguridad 34
2.1 Uso apropiado 34
2.2 Indicaciones de seguridad para el funcionamiento del receptor 34
3 Volumen de suministro 35
4 Descripción del receptor 35
4.1 Indicación LED 36
4.2 Pulsadores 36
5 Montaje 36
6 Conexión 37
7 Funciones 38
7.1 Función impulso 0,5 segundos 38
7.2 Función del pulsador P 38
8 Aprendizaje de un código de radiofrecuencia 38
8.1 Aprendizaje de los códigos de radiofrecuencia 39
9 Funcionamiento 39
10 Retroalimentación de la posición de la puerta 40
10.1 Sin retroalimentación 40
11 Restablecimiento de los ajustes del aparato 41
12 Reciclaje 41
13 Datos técnicos 41
14 Declaración UE de conformidad 42

Quedan prohibidas la divulgación y la reproducción de este documento, así como su uso indebido y la comunicación del contenido, salvo por autorización explícita. En caso de infracción se hace responsable de indemnización por daños y perjuicios. Se reservan todos los derechos, en particular para el caso de concesión de patente, de modelo de utilidad o industrial. Reservado el derecho a modificaciones.

Estimada cliente, estimado cliente:

Le agradecemos que se haya decidido por un producto de calidad de nuestra casa.

1 Acerca de estas instrucciones

Lea estas instrucciones íntegra y cuidadosamente, ya que contienen información importante sobre el producto. Tenga en cuenta las indicaciones, en particular las indicaciones de seguridad y de advertencia.

Encontrará más información sobre el manejo de los componentes de radiofrecuencia en Internet.

Guarde estas instrucciones cuidadosamente y asegúrese de que se encuentren siempre en un lugar accesible para el usuario del producto.

2 Indicaciones de seguridad

2.1 Uso apropiado

El receptor HET-E2 24 BiSecur es un receptor bidireccional para el control de automatismos y cuadros de maniobra. Tiene dos canales y funciona con el sistema de radiofrecuencia BiSecur. El receptor dispone de dos salidas de relé libres de potencial y de una entrada de 3 polos para los avisos de posición final libres de potencial Puerta abierta y Puerta cerrada.

No están permitidos otros usos. El fabricante no asume responsabilidad alguna por daños resultantes de un uso no apropiado o un manejo incorrecto.

2.2 Indicaciones de seguridad para el funcionamiento del receptor

⚠ PRECAUCIÓN

Peligro de lesiones por un recorrido de puerta accidental

▶ Ver indicación de advertencia, capítulo 8

ATENCIÓN

Fallos del funcionamiento por influencias del medio ambiente

Si no se tiene en cuenta, puede perjudicarse el funcionamiento.

Proteja el receptor de las siguientes influencias:

- Exposición directa a la radiación solar (temperatura ambiental admisible: – 20 °C a + 60 °C)
- Humedad
- Polvo

INDICACIONES:

- Si no hay ningún acceso separado al garaje, realice todos los cambios o ampliaciones de los sistemas de radiofrecuencia dentro del garaje.
- Después de la programación o la ampliación del sistema de radiofrecuencia realice una prueba de funcionamiento.
- Utilice exclusivamente piezas originales para la puesta en marcha o la ampliación del sistema de radiofrecuencia.
- Las condiciones locales pueden influir sobre el alcance del sistema de radiofrecuencia.
- La utilización simultánea de teléfonos móviles GSM 900 puede influir sobre el alcance del mando a distancia.

3 Volumen de suministro

- Receptor HET-E2 24 BiSecur
- Instrucciones de servicio
- Material de montaje y de fijación

4 Descripción del receptor

HET-E2 24 BiSecur

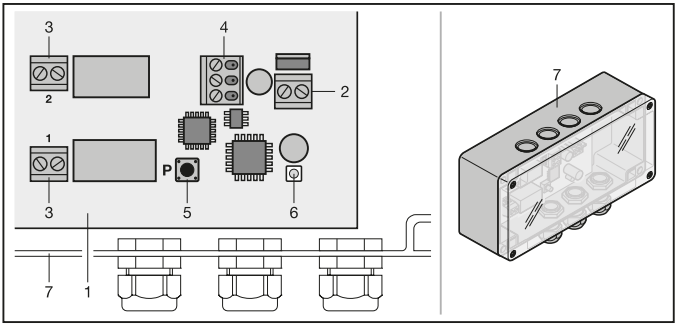

1 Receptor
2 Borne de conexión para tensión de alimentación 12 – 24 V CC
3 Borne de conexión de las salidas de relé
4 Borne de conexión roscado de 3 polos, encastrable
5 Pulsador de programación **P** (pulsador **P**)
6 LED, azul (BU), programación
7 Carcasa

4.1 Indicación LED

Azul (BU)

Estado	Función
Brilla brevemente 1 vez	Se reconoce un código de radiofrecuencia válido para el canal 1
Brilla brevemente 2 veces	Se reconoce un código de radiofrecuencia válido para el canal 2
Parpadea 1 vez	El receptor se encuentra en el modo de aprendizaje para el canal 1
Parpadea 2 veces	El receptor se encuentra en el modo de aprendizaje para el canal 2
Parpadea rápido después del parpadeo lento	Durante el aprendizaje se ha reconocido un código de radiofrecuencia válido
Parpadea lento durante 5 s, parpadea rápido durante 2 s	Se realiza o concluye un reset a los ajustes de fábrica
Apagado	Modo operativo

4.2 Pulsadores

Pulsador **P**	Selección del canal de radiofrecuencia / relé

5 Montaje

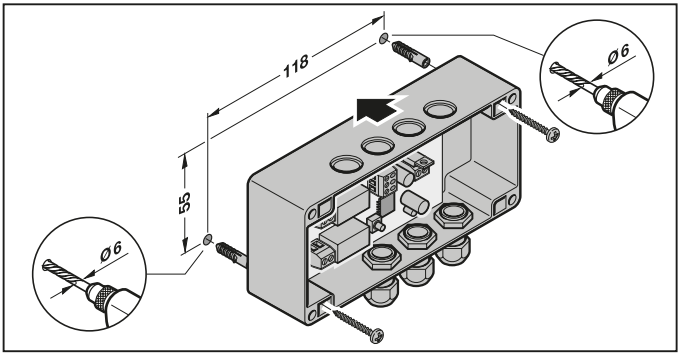

INDICACIÓN:
El alcance puede ser optimizado a través de la selección del lugar de montaje. Mediante ensayos se debe determinar la mejor orientación.

6 Conexión

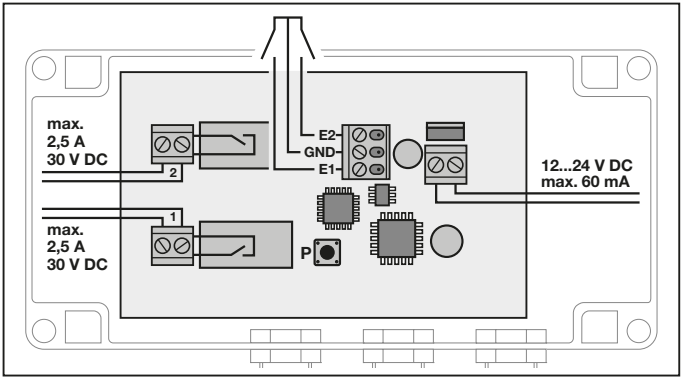

Borne **E2**	Contacto de cierre	Conexión del aviso de posición final Puerta abierta
Borne **GND**	Contacto común	Potencial de referencia 0 V
Borne **E1**	Contacto de cierre	Conexión del aviso de posición final Puerta cerrada

INDICACIÓN:
El largo de cable máximo permitido es de 30 m. La sección posible del cable del borne de entrada es de 0,08 – 1,0 mm², la de todos los demás bornes 0,12 – 1,5 mm².

Si el receptor es alimentado con una tensión de 24 V CC, comienza el proceso de inicio. En función del número de códigos de radiofrecuencia memorizados previamente, el LED azul brilla constantemente hasta que se haya establecido la comunicación. Durante este tiempo no es posible ninguna función. En cuanto se apaga el LED azul, está operativo el receptor.

INDICACIÓN:
Después de un fallo de corriente, el receptor se comporta de esta forma al volver la corriente.

7 Funciones

El receptor HET-E2 24 BiSecur dispone de dos salidas de relé libres de potencial y una entrada de 3 polos para dos contactos de cierre libres de potencial.
Las salidas de relé permiten las selección del sentido de marcha Puerta cerrada y Puerta abierta. En la entrada se conectan los avisos de posición final Puerta cerrada y Puerta abierta.

Salida de relé 1 = pulsando (impulso 0,5 s)

Salida de relé 2 = pulsando (impulso 0,5 s)

7.1 Función impulso 0,5 segundos

El relé se activa durante un impulso de transmisión durante 0,5 segundos y, a continuación, se vuelve a desactivar.

7.2 Función del pulsador P

Con el pulsador **P** se selecciona el canal de radiofrecuencia / el relé en el que se desea memorizar un código de radiofrecuencia.

8 Aprendizaje de un código de radiofrecuencia

⚠ PRECAUCIÓN

Peligro de lesiones por un recorrido de puerta accidental

Durante el proceso de aprendizaje del sistema de radiofrecuencia pueden producirse recorridos de puerta no intencionados.

- ▶ Al memorizar el sistema de radiofrecuencia preste atención a que no se encuentren personas u objetos en la zona de movimiento de la puerta.

En el receptor se pueden memorizar hasta máx. 100 códigos de radiofrecuencia. Pueden repartirse arbitrariamente entre los canales existentes. Si se memoriza el mismo código de radiofrecuencia en dos canales diferentes, se borra en el canal que se ha memorizado primero. Si se memorizan más de 100 códigos de radiofrecuencia, se borran los primeros códigos de radiofrecuencia memorizados.

En el modo de aprendizaje puede conmutarse entre los canales del receptor presionando el pulsador **P** mientras no se haya reconocido ningún código de radiofrecuencia.

Para activar / conmutar un canal:

- ▶ Presione 1 vez el pulsador **P** para activar el canal 1.
- ▶ Presione 2 veces el pulsador **P** para activar el canal 2.

Para interrumpir el modo de aprendizaje:

- ▶ Presione 3 veces el pulsador **P** o espere a que pase el tiempo Timeout.

Timeout:

Si en los próximos 25 segundos no se reconoce ningún código de radiofrecuencia válido, el receptor conmuta automáticamente al modo operativo.

8.1 Aprendizaje de los códigos de radiofrecuencia

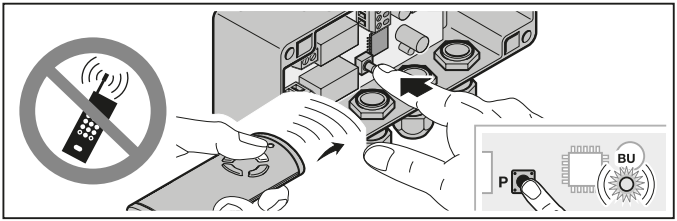

1. Active el canal deseado presionando el pulsador **P**.
   – El LED azul parpadea 1 vez para el canal 1
   – El LED azul parpadea 2 veces para el canal 2
2. Conmute el emisor manual, que debe transferir su código de radiofrecuencia, al modo de **Transferencia / Emisión**.
   Si se reconoce un código de radiofrecuencia válido, el LED parpadea rápido en color azul, y se apaga.
   El receptor se encuentra en modo operativo.

9 Funcionamiento

Si el receptor reconoce un código de radiofrecuencia válido, lo indica en el modo operativo mediante la iluminación del LED azul.

INDICACIÓN:

Si el código de radiofrecuencia del pulsador del emisor manual memorizado se había copiado previamente de otro emisor manual, deberá presionarse dos veces el pulsador del emisor manual memorizado para la **primera** puesta en marcha.

Se reconoce un código de radiofrecuencia válido para el canal 1	=	El LED se ilumina brevemente 1 vez
Se reconoce un código de radiofrecuencia válido para el canal 2	=	El LED se ilumina brevemente 2 veces

10 Retroalimentación de la posición de la puerta

Sólo se realiza una retroalimentación al emisor manual HS 5 BiSecur si en la entrada de 3 polos (E1 / GND / E2) están conectados los avisos de posición final Puerta cerrada y Puerta abierta.

	HS 5 BiSecur
Puerta cerrada	Posición: La puerta está cerrada
Puerta abierta	Posición: La puerta no está cerrada
Apertura parcial / En movimiento	Posición: La puerta no está cerrada
Posición no conocida / error	Posición: La puerta no está cerrada
Sin retroalimentación	Error de comunicación / fuera de alcance

10.1 Sin retroalimentación

Después de la orden de consulta manual de la posición de la puerta

Si el receptor HET-E2 24 BiSecur no recibe ninguna retroalimentación del automatismo hasta máx. 5 segundos después de la orden, existe un error de comunicación o el receptor está fuera de alcance. El emisor manual HS 5 BiSecur no recibe ninguna retroalimentación del receptor y el LED en el emisor manual parpadea 4 veces de forma rápida en color naranja.

Después de la orden de retroalimentación automática de la posición de la puerta

Este receptor no soporta la función de retroalimentación automática de la posición de la puerta.

11 Restablecimiento de los ajustes del aparato

Todos los códigos de radiofrecuencia se borran siguiendo los siguientes pasos.

1. Presione el pulsador **P** y manténgalo presionado.
   – El LED parpadea lento durante 5 segundos en color azul.
   – El LED parpadea rápido durante 2 segundos en color azul.
2. Suelte el pulsador **P**.
   Todos los códigos de radiofrecuencia han sido borrados.

INDICACIÓN:
Si se suelta antes de tiempo el pulsador **P**, se interrumpe el reset del aparato y no se borran los códigos de radiofrecuencia.

12 Reciclaje

Los aparatos eléctricos y electrónicos, así como las pilas no deben desecharse con la basura doméstica o con los residuos restantes, sino deben entregarse en los puntos de recogida previstos para ello.

13 Datos técnicos

Tipo	Receptor HET-E2 24 BiSecur
Frecuencia	868 MHz
Alimentación externa	12 – 24 V CC
Temperatura ambiente admisible	– 20 °C a + 60 °C
Índice de protección	IP 65
Capacidad de carga del relé	máx. 2,5 A / 30 V CC

14 Declaración UE de conformidad

Fabricante	Hörmann KG Verkaufsgesellschaft
Dirección	Upheider Weg 94-98 D-33803 Steinhagen

Por la presente, el fabricante arriba indicado confirma que el producto:

Aparato	Receptor
Modelo	HET-E2-24-868-BS
Uso apropiado	Manejo de automatismos y sus complementos
Frecuencia de emisión	868 MHz
Potencia de radiación	máx. 20 mW (EIRP)

corresponde según su concepto y tipo de construcción en la versión comercializada por nosotros a las exigencias básicas pertinentes estipuladas en las directivas siguientes siempre y cuando se respete el uso previsto:

2014/53/UE (RED)	Directiva de equipos radioeléctricos
2011/65/UE (RoHS)	Restricciones a la utilización de determinadas sustancias peligrosas en aparatos eléctricos y electrónicos

Normas y especificaciones aplicadas:

EN 62368-1:2014 + AC:2015	Seguridad (artículo 3.1(a) de la 2014/53/EU)
EN 62479:2010	Salud (artículo 3.1(a) de la 2014/53/EU) (De conformidad con el capítulo 4.2, el producto cumple esta norma de forma automática, ya que la potencia de radiación (EIRP), testada según ETSI EN 300220-1, es inferior al límite de exclusión de baja potencia Pmáx. de 20 mW)
ETSI EN 301489-1 V2.2.0 ETSI EN 301489-3 V2.1.1	Compatibilidad electromagnética (Artículo 3.1(b) de la 2014/53/EU)
ETSI EN 300220-1 V3.1.1 ETSI EN 300220-2 V3.1.1	Utilización eficiente del espectro radioeléctrico (Artículo 3.2 de la 2014/53/EU)

En caso de una modificación del aparato no autorizada, pierde validez la presente declaración.

Steinhagen, 01/09/2017

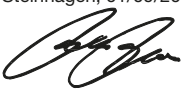

ppa. Axel Becker
Dirección

Содержание

1 Введение ... 44

2 Указания по безопасности ... 44

2.1 Использование по назначению ... 44

2.2 Указания по безопасности при эксплуатации приемника ... 44

3 Объем поставки ... 45

4 Описание приемника ... 46

4.1 Светодиодная индикация ... 46

4.2 Выключатель ... 47

5 Монтаж ... 47

6 Подключение ... 48

7 Функции ... 49

7.1 Функция: импульс 0,5 секунд ... 49

7.2 Функция клавиши P ... 49

8 Программирование радиокода ... 49

8.1 Программирование радиокода ... 50

9 Эксплуатация ... 50

10 Ответный сигнал о положении ворот ... 51

10.1 Без ответного сигнала ... 51

11 Возврат прибора в исходное состояние (reset) ... 52

12 Утилизация ... 52

13 Технические характеристики ... 52

14 Заявление о соответствии требованиям ЕС ... 53

Без наличия специального разрешения запрещено любое распространение или воспроизведение данного документа, а также использование и размещение где-либо его содержания. Несоблюдение данного положения влечет за собой санкции в виде возмещения ущерба. Все объекты патентного права (торговые марки, промышленные образцы и т.д.) защищены. Право на внесение изменений сохраняется.

Уважаемые покупатели!

Мы рады Вашему решению приобрести качественное изделие нашей компании.

1 Введение

Пожалуйста, внимательно прочтите данное руководство. В нем содержится важная информация об изделии. Особое внимание обратите на информацию и указания, относящиеся к требованиям по безопасности и способам предупреждения об опасности.

Более подробную информацию о применении компонентов системы дистанционного управления Вы найдете в Интернете.

Бережно храните данное руководство и позаботьтесь о том, чтобы пользователь изделия имел свободный доступ к руководству в любое время.

2 Указания по безопасности

2.1 Использование по назначению

Приемник HET-E2 24 BiSecur представляет собой приемник с обратной связью для управления приводами и блоками управления. Он имеет два канала и работает с помощью системы ДУ BiSecur. Приемник оснащен двумя беспотенциальными релейными выходами и одним 3-полюсным входом для беспотенциальных датчиков конечных положений «Ворота Закр.» и «Ворота Откр.».

Использование не по назначению недопустимо. Производитель не несет ответственности за ущерб, возникший в результате неправильного использования изделия или его использования не по назначению.

2.2 Указания по безопасности при эксплуатации приемника

⚠ ОСТОРОЖНО

Опасность получения травм вследствие внезапного движения ворот

▶ См. предупреждение об опасности в главе 8

ВНИМАНИЕ

Негативное влияние факторов окружающей среды на функционирование изделия

Несоблюдение этих требований может привести к функциональным сбоям!

Предохраняйте приемник от воздействия следующих факторов:

- Прямое воздействие солнечных лучей (допустимая температура окружающей среды: от – 20 °C до + 60 °C)
- Влага
- Пыль

УКАЗАНИЕ:

- При отсутствии отдельного входа в гараж любые изменения в системе дистанционного управления, а также ее расширение следует производить, находясь внутри гаража.
- После программирования или расширения радиосистемы необходимо провести функциональное испытание.
- При вводе в эксплуатацию системы дистанционного управления, а также при ее расширении, следует использовать исключительно оригинальные детали.
- Местные условия могут оказывать влияние на дальность действия дистанционного управления.
- Мобильные телефоны GSM 900 при одновременном использовании могут влиять на дальность действия системы дистанционного управления.

3 Объем поставки

- Приемник HET-E2 24 BiSecur
- Руководство по эксплуатации
- Монтажный и крепежный материал

4 Описание приемника

HET-E2 24 BiSecur

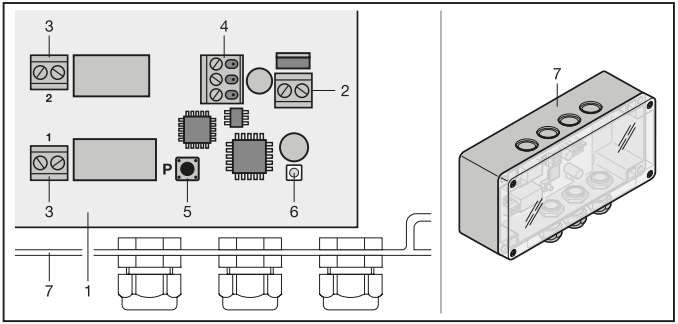

1 Приемник
2 Соединительная клемма для напряжения питания 12 – 24 В пост. тока
3 Соединительная клемма релейных выходов
4 3-полюсный соединительный винтовой зажим, со штекером
5 Клавиша программирования **P** (клавиша **P**)
6 Светодиод, синего цвета (BU), программирование
7 Корпус

4.1 Светодиодная индикация

Синего цвета (BU)

Состояние	Функция
загорается 1 раз ненадолго	распознан верный радиокод канала 1
загорается 2 раза ненадолго	распознан верный радиокод канала 2
мигает 1 раз	приемник находится в режиме обучения для канала 1
мигает 2 раз	приемник находится в режиме обучения для канала 2
после медленного мигания светодиод мигает быстро	в процессе обучения произошло распознавание действующего радиокода

медленно мигает в течение 5 сек., быстро мигает в течение 2 сек.	выполняется или завершается возврат прибора в исходное состояние
не горит	Режим работы

4.2 Выключатель

Клавиша **P**	Выбор радиоканала / реле

5 Монтаж

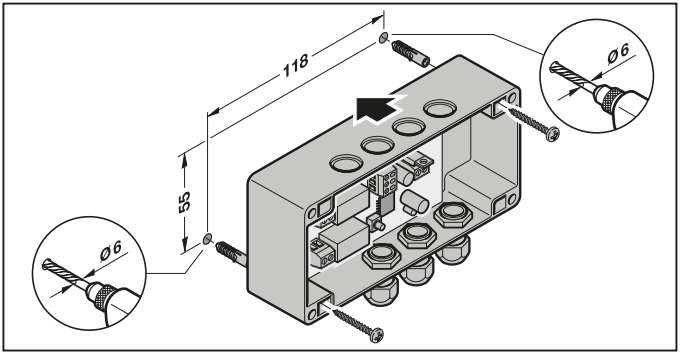

УКАЗАНИЕ:
За счет выбора того или иного места монтажа может быть найден оптимальный радиус действия. Оптимальное положение по уровню определяется экспериментальным путем.

6 Подключение

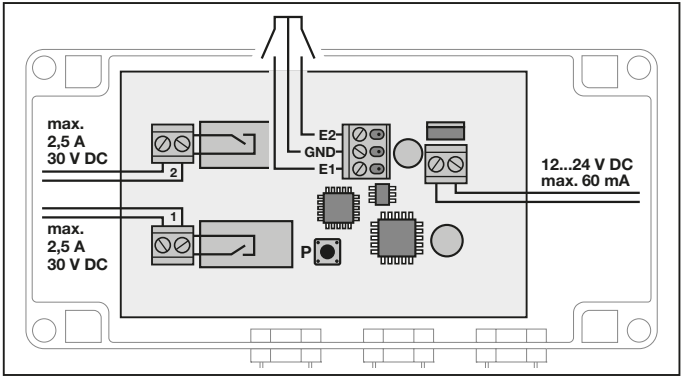

Зажим **E2**	Замыкающий контакт	Подключение к датчику конечного положения Ворота Откр.
Зажим **GND**	Общий контакт	Потенциал потребления электроэнергии 0 В
Зажим **E1**	Замыкающий контакт	Подключение к датчику конечного положения Ворота Закр.

УКАЗАНИЕ:

Максимально допустимая длина провода составляет 30 метров. Возможное поперечное сечение кабеля входной клеммы составляет 0,08 – 1,0 мм², у всех остальных клемм 0,12 – 1,5 мм².

Как только приемник подключается к напряжению 24 В пост. тока, начинается пусковой процесс. В зависимости от количества уже запрограммированных радиокодов, синий светодиод горит постоянно до тех пор, пока не будет установлена связь между устройствами. В течение этого времени невозможны никакие функции. Как только синий светодиод гаснет, приемник готов к эксплуатации.

УКАЗАНИЕ:

При возобновлении подачи электроэнергии после сбоя в напряжении приемник ведет себя точно также.

7 Функции

Приемник HET-E2 24 BiSecur оснащен двумя беспотенциальными релейными выходами и одним 3-полюсным входом для двух беспотенциальных замыкающих контактов. Релейные выходы позволяют выбор направления «Ворота Закр.» и «Ворота Откр.». На входе подключаются датчики конечных положений «Ворота Закр.» и «Ворота Откр.».

Релейный выход 1 = для нажатия (импульс 0,5 с)

Релейный выход 2 = для нажатия (импульс 0,5 с)

7.1 Функция: импульс 0,5 секунд

Реле срабатывает при подаче импульса на 0,5 секунды, а затем отпускает.

7.2 Функция клавиши P

При помощи клавиши **P** выбирается радиоканал / реле, на котором должен быть запрограммирован радиокод.

8 Программирование радиокода

⚠ ОСТОРОЖНО

Опасность получения травм вследствие внезапного движения ворот

Во время программирования системы дистанционного управления в режиме обучения может произойти непроизвольное движение ворот.

- ▶ Следите за тем, чтобы во время программирования системы дистанционного управления в зоне движения ворот не было ни людей, ни предметов.

На каждом приемнике может быть запрограммировано до 100 радиокодов. Они могут сохраняться произвольно на имеющихся каналах. Если один и тот же радиокод программируется на двух различных каналах, то он будет удален на канале, на котором он был запрограммирован раньше. Если запрограммировано более 100 радиокодов, то удаляются радиокоды, которые были запрограммированы раньше.

В режиме обучения каналы можно менять, нажимая клавишу **P**, пока радиоканал не будет распознан.

Для активирования / смены канала:

- ▶ Нажмите на клавишу **P** 1 раз, чтобы активировать канал 1.
- ▶ Нажмите на клавишу **P** 2 раза, чтобы активировать канал 2.

Для прерывания режима обучения:

- ▶ Нажмите клавишу **P** 3 раза или дождитесь окончания времени ожидания.

Время ожидания:

Если верный радиокод не будет опознан в течение 25 секунд, то приемник автоматически возвращается в рабочий режим.

8.1 Программирование радиокода

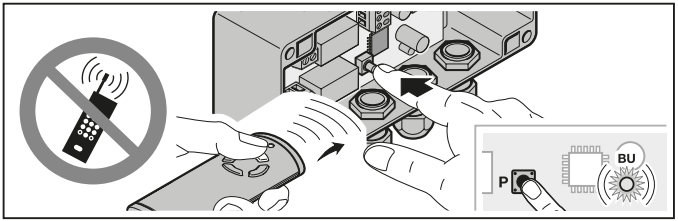

1. Активируйте нужный канал, нажав на клавишу **P**.
   – Синий светодиод мигает 1 раза для канала 1
   – Синий светодиод мигает 2 раза для канала 2
2. Включите на пульте ДУ, который должен передать свой радиокод, режим **Передачи радиокода**.
   После распознания верного радиокода синий светодиод быстро мигает и гаснет.
   Приемник находится в рабочем режиме.

9 Эксплуатация

В рабочем режиме приемник сигнализирует распознание верного радиокода включением синего светодиода.

УКАЗАНИЕ:

Если радиокод запрограммированной клавиши пульта ДУ раньше был скопирован с другого пульта ДУ, то при **первом** использовании необходимо нажать эту клавишу во второй раз.

Распознан верный радиокод канала 1 = светодиод коротко загорается 1 раз

Распознан верный радиокод канала 2 = светодиод коротко загорается 2 раза

10 Ответный сигнал о положении ворот

Ответный сигнал отправляется на пульт дистанционного управления HS 5 BiSecur только в том случае, если на 3-полюсном входе (E1 / GND / E2) подключены датчики конечных положений «Ворота Закр.» и «Ворота Откр.».

	HS 5 BiSecur
Ворота Закр.	Положение: ворота закрыты
Ворота Откр.	Положение: ворота не закрыты
Частичное открывание / в движении	Положение: ворота не закрыты
Положение неизвестно / ошибка	Положение: ворота не закрыты
Без ответного сигнала	Ошибка связи / вне зоны действия

10.1 Без ответного сигнала

После отправки команды для запроса положения ворот вручную

Если приемник HET-E2 24 BiSecur не получает от привода ответного сигнала в течение макс. 5 секунд после команды, то имеет место ошибка связи, или приемник находится вне радиуса действия. Пульт ДУ HS 5 BiSecur в таком случае не получает ответного сигнала с приемника, и светодиод на пульте ДУ быстро мигает оранжевым цветом 4 раза.

После команды для автоматического получения ответного сигнала о положении ворот

Функция автоматической подачи сигнала о положении ворот не поддерживается данным приемником.

11 Возврат прибора в исходное состояние (reset)

Все радиокоды можно удалить следующим образом:

1. Нажмите на клавишу **P** и держите ее нажатой.
   – Светодиод медленно мигает синим светом в течение 5 секунд.
   – Светодиод быстро мигает синим цветом в течение 2 секунд.
2. Отпустите клавишу **P**.
   Все радиокоды удалены.

УКАЗАНИЕ:

Если клавиша **P** будет отпущена раньше времени, то возврат прибора в исходное положение (reset) прервётся и радиокоды не будут удалены.

12 Утилизация

Электронные приборы, электроприборы и батарейки нельзя выкидывать вместе с обычным мусором. Они подлежат сдаче в специальные пункты приема старых электроприборов с целью утилизации.

13 Технические характеристики

Тип	Приемник HET-E2 24 BiSecur
Частота	868 МГц
Внешний источник питания	12 – 24 В пост. тока
Доп. температура окружающей среды	от – 20 °C до + 60 °C
Класс защиты	IP 65
Допустимая нагрузка реле	макс. 2,5 A / 30 В пост. тока

14 Заявление о соответствии требованиям ЕС

Фирма-производитель	Hörmann KG Verkaufsgesellschaft
Адрес	Upheider Weg 94-98 D-33803 Steinhagen

Настоящим вышеуказанная фирма-производитель заявляет, что данное изделие

Прибор	Приемник
Модель	HET-E2-24-868-BS
Использование по назначению	Управление приводами и их принадлежностями
Частота передатчика	868 МГц
Мощность излучения	Макс. 20 мВт (EIRP)

благодаря принципам, лежащим в основе его конструкции, а также в предлагаемом нами на рынке исполнении, при условии использования по назначению соответствует основополагающим требованиям приведенных ниже Директив:

2014/53/EC (RED)	Директива ЕС на радиооборудование
2011/65/EC (RoHS)	Ограничение содержания вредных веществ

Примененные стандарты и спецификации

EN 62368-1:2014 + AC:2015	Безопасность (статья 3.1(a) стандарта 2014/53/EC)
EN 62479:2010	Здравоохранение (статья 3.1(a) стандарта 2014/53/EC) (Согласно главе 4.2 изделие автоматически отвечает требованиям данного стандарта, поскольку излучаемая мощность (EIRP), испытанная согласно стандарту ETSI EN 300220-1, ниже установленной минимальной допустимой границы для маломощных устройств Рмакс. в 20 мВт)
ETSI EN 301489-1 V2.2.0 ETSI EN 301489-3 V2.1.1	Электромагнитная совместимость (статься 3.1(b) стандарта 2014/53/EC)
ETSI EN 300220-1 V3.1.1 ETSI EN 300220-2 V3.1.1	Эффективное использование спектра радиоволн (статья 3.2 стандарта 2014/53/EC)

Это заявление утрачивает силу в случае не согласованного с нами изменения прибора.

Steinhagen, 01.09.2017

Axel Becker, Руководитель предприятия

Inhoudsopgave

1 Over deze handleiding ... 55
2 Veiligheidsrichtlijnen ... 55
2.1 Gebruiksdoel ... 55
2.2 Veiligheidsrichtlijnen bij de bediening van de ontvanger ... 55
3 Leveringsomvang ... 56
4 Beschrijving van de ontvanger ... 56
4.1 LED-display ... 57
4.2 Toetsen ... 57
5 Montage ... 57
6 Aansluiting ... 58
7 Functies ... 59
7.1 Functie impuls 0,5 seconden ... 59
7.2 Functie van de P-toets ... 59
8 Aanleren van een radiocode ... 59
8.1 Radiocodes aanleren ... 60
9 Bediening ... 60
10 Terugmelding van de deurpositie ... 61
10.1 Geen terugmelding ... 61
11 Resetten van het toestel ... 62
12 Verwijdering ... 62
13 Technische gegevens ... 62
14 EU-conformiteitsverklaring ... 63

Doorgeven of kopiëren van dit document, gebruik en mededeling van de inhoud ervan zijn verboden indien niet uitdrukkelijk toegestaan. Overtredingen verplichten tot schadevergoeding. Alle rechten voor het inschrijven van een patent, een gebruiksmodel of een monster voorbehouden. Wijzigingen onder voorbehoud.

Geachte klant,

Wij danken u omdat u gekozen hebt voor een kwaliteitsproduct van onze firma.

1 Over deze handleiding

Gelieve deze handleiding zorgvuldig en volledig te lezen: zij bevat belangrijke informatie over dit product. Neem de opmerkingen in acht en volg in het bijzonder de veiligheids- en waarschuwingsrichtlijnen op.

Meer informatie over de bediening van radiocomponenten vindt u op internet.

Bewaar de handleiding zorgvuldig en zorg ervoor dat deze altijd beschikbaar is en door de gebruiker van het product kan worden geraadpleegd.

2 Veiligheidsrichtlijnen

2.1 Gebruiksdoel

De ontvanger HET-E2 24 BiSecur is een bidirectionale ontvanger voor de besturing van aandrijvingen en besturingen. Deze heeft twee kanalen en wordt gebruikt met de BiSecur afstandsbediening. De ontvanger beschikt over twee potentiaalvrije relaisuitgangen en een 3-polige ingang voor potentiaalvrije eindpositiemeldingen deur-dicht en deur-open.

Andere toepassingswijzen zijn niet toegestaan. De fabrikant is niet aansprakelijk voor schade die door ondoelmatig gebruik of verkeerde bediening werd veroorzaakt.

2.2 Veiligheidsrichtlijnen bij de bediening van de ontvanger

⚠ VOORZICHTIG

Gevaar voor lichamelijk letsel door ongewilde deurbeweging

▶ Zie waarschuwingsrichtlijn hoofdstuk 8

LET OP

Belemmering van de werking door omgevingsinvloeden

Bij onachtzaamheid kan de functie belemmerd worden!

Bescherm de ontvanger tegen de volgende invloeden:

- rechtstreeks zonlicht (toegest. omgevingstemperatuur: −20 °C tot +60 °C)
- vocht
- stof

OPMERKINGEN:

- Als er geen afzonderlijke toegang tot de garage is, voer dan elke wijziging of uitbreiding van radiosystemen binnen de garage uit.
- Voer een functietest uit na het programmeren of uitbreiden van het radiosysteem.
- Gebruik voor de inbedrijfstelling of de uitbreiding van het radiosysteem uitsluitend originele onderdelen.
- De plaatselijke omstandigheden kunnen de reikwijdte van het radiosysteem beïnvloeden.
- Ook mobiele telefoons met GSM 900 toestellen kunnen bij gelijktijdig gebruik de reikwijdte van de afstandsbediening beïnvloeden.

3 Leveringsomvang

- Ontvanger HET-E2 24 BiSecur
- Gebruiksaanwijzing
- Montage- en bevestigingsmateriaal

4 Beschrijving van de ontvanger

HET-E2 24 BiSecur

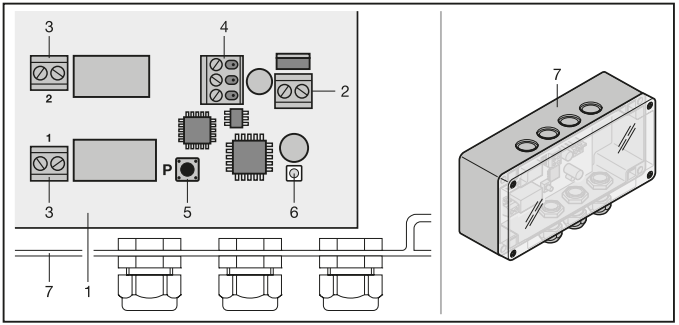

1 Ontvanger
2 Aansluitklem voor 12 – 24 V DC voedingsspanning
3 Aansluitklem van de relaisuitgangen
4 3-polige aansluitschroefklem, klembaar kozijn
5 Programmeertoets **P** (**P**-toets)
6 LED, blauw (BU), programmering
7 Behuizing

4.1 LED-display

Blauw (BU)

Toestand	Functie
licht 1 × kort op	een geldige radiocode voor kanaal 1 wordt herkend
licht 2 × kort op	een geldige radiocode voor kanaal 2 wordt herkend
knippert 1 ×	de ontvanger bevindt zich in de modus aanleren voor kanaal 1
knippert 2 ×	de ontvanger bevindt zich in de modus aanleren voor kanaal 2
knippert snel na langzaam knipperen	bij het aanleren werd er een geldige radiocode herkend
knippert 5 sec langzaam, knippert 2 sec snel	toestelreset wordt uitgevoerd of beëindigd
Uit	bedrijfsmodus

4.2 Toetsen

P-toets	Keuze van het radiokanaal / relais

5 Montage

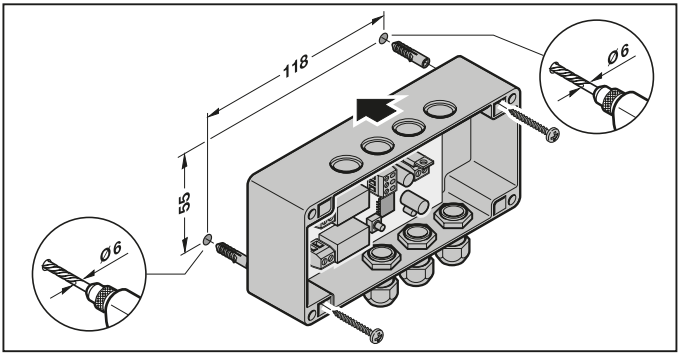

OPMERKING:
Door de keuze van de montageplaats kan de reikwijdte worden geoptimaliseerd. De beste richting moet door testen worden bepaald.

6 Aansluiting

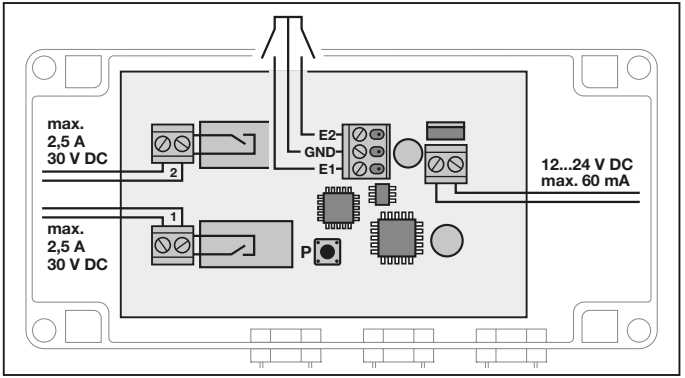

Klem **E2**	Sluitercontact	Aansluiting eindpositiemelding deur-open
Klem **GND**	Gemeenschappelijk contact	0 V referentiepotentiaal
Klem **E1**	Sluitercontact	Aansluiting eindpositiemelding deur-dicht

OPMERKING:
De maximaal toegestane kabellengte bedraagt 30 m. Mogelijke kabeldoorsnede van de ingangsklem is 0,08 – 1,0 mm², alle andere klemmen 0,12 – 1,5 mm².

Wanneer de ontvanger van 24 V DC spanning wordt voorzien, begint het startproces. Afhankelijk van het aantal reeds aangeleerde radiocodes brandt de blauwe LED constant, totdat de communicatie tot stand is gebracht. Tijdens deze periode kunnen er geen functies worden uitgevoerd. Zodra de blauwe LED dooft, is de ontvanger gereed voor gebruik.

OPMERKING:
Na het uitvallen van de spanning vertoont de ontvanger bij de terugkeer ervan dezelfde reactie.

7 Functies

De ontvanger HET-E2 24 BiSecur beschikt over twee potentiaalvrije relaisuitgangen en een 3-polige ingang voor twee potentiaalvrije sluitercontacten. Met de relaisuitgangen kunnen de richtingen deur-dicht en deur-open worden gekozen. Op de ingang worden de eindpositiemeldingen deur-dicht en deur-open aangesloten.

Relaisuitgang 1 = tastend (impuls 0,5 s)

Relaisuitgang 2 = tastend (impuls 0,5 s)

7.1 Functie impuls 0,5 seconden

Het relais trekt bij een zendimpuls gedurende 0,5 seconden aan en valt vervolgens af.

7.2 Functie van de P-toets

Met de **P**-toets wordt het radiokanaal /het relais geactiveerd, waarop een radiocode moet worden aangeleerd.

8 Aanleren van een radiocode

⚠ VOORZICHTIG

Gevaar voor lichamelijk letsel door ongewilde deurbeweging

Tijdens het leerproces aan het radiosysteem kunnen er ongewenste bewegingen van de deur plaatsvinden.

- Let erop dat er zich bij het aanleren van het radiosysteem geen personen of voorwerpen binnen de bewegingsradius van de deur bevinden.

Er kunnen maximaal 100 radiocodes op de ontvanger worden aangeleerd. Deze kunnen naar keuze over de beschikbare kanalen worden verdeeld. Als dezelfde radiocode op twee verschillende kanalen wordt aangeleerd, dan wordt deze op het eerst aangeleerde kanaal gewist. Wanneer er meer dan 100 radiocodes worden aangeleerd, worden de eerst aangeleerde radiocodes gewist.

In de modus aanleren kunnen de kanalen van de ontvanger door op de **P**-toets te drukken worden gewisseld, zolang er geen radiocode werd herkend.

Om een kanaal te activeren / wisselen:

- Druk 1 × op de **P**-toets om kanaal 1 te activeren.
- Druk 2 × op de **P**-toets om kanaal 2 te activeren.

Om de modus aanleren te annuleren:

- Druk 3 × op de **P**-toets of wacht op de time-out.

Time-out:

Als er binnen 25 seconden geen geldige radiocode wordt herkend, wisselt de ontvanger automatisch terug naar de bedrijfsmodus.

8.1 Radiocodes aanleren

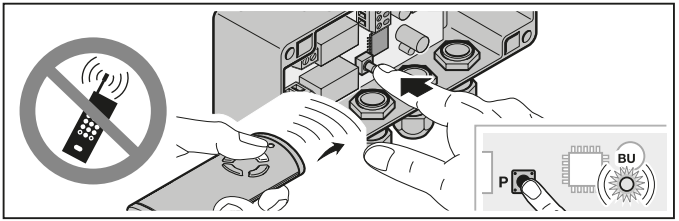

1. Activeer het gewenste kanaal door op de **P**-toets te drukken.
   – De blauwe LED knippert 1 × voor kanaal 1
   – De blauwe LED knippert 2 × voor kanaal 2
2. Breng de handzender, die zijn radiocode moet overmaken, in de modus **Overmaken / Zenden**.
   Wanneer een geldige radiocode wordt herkend, knippert de LED snel blauw en gaat vervolgens uit.
   De ontvanger is in de bedrijfsmodus.

9 Bediening

De ontvanger signaleert in de bedrijfsmodus de herkenning van een geldige radiocode door het oplichten van de blauwe LED.

OPMERKING:

Wanneer de radiocode van de aangeleerde handzendertoets tevoren door een andere handzender werd gekopieerd, moet de handzendertoets voor het **eerste** gebruik een tweede keer worden ingedrukt.

Een geldige radiocode kanaal 1 werd herkend = de LED licht 1 × kort op
Een geldige radiocode kanaal 2 werd herkend = de LED licht 2 × kort op

10 Terugmelding van de deurpositie

Er vindt alleen een terugmelding naar de handzender HS 5 BiSecur plaats, wanneer de eindpositiemeldingen deur-dicht en deur-open zijn aangesloten op de 3-polige ingang (E1 / GND / E2) .

	HS 5 BiSecur
Deur-dicht	Positie: de deur is gesloten
Deur-open	Positie: de deur is niet gesloten
Gedeeltelijke opening / bewegend	Positie: de deur is niet gesloten
Positie onbekend / fout	Positie: de deur is niet gesloten
Geen terugmelding	Communicatiefout / buiten reikwijdte

10.1 Geen terugmelding

Na het commando voor handmatige opvraag van de deurpositie

Wanneer de ontvanger HET-E2 24 BiSecur van de aandrijving tot max. 5 seconden na het commando geen terugmelding ontvangt, is er sprake van een communicatiefout, of de ontvanger is buiten reikwijdte. De handzender HS 5 BiSecur ontvangt dan geen terugmelding van de ontvanger en de LED op de handzender knippert 4 × snel oranje.

Na het commando voor de automatische terugmelding van de deurpositie

De functie van de automatische terugmelding van de deurpositie wordt niet ondersteund door deze ontvanger.

11 Resetten van het toestel

Alle radiocodes worden door de volgende stappen gewist.

1. Druk op de **P**-toets en houd deze ingedrukt.
   – De LED knippert 5 seconden langzaam blauw.
   – De LED knippert 2 seconden snel blauw.
2. Laat de **P**-toets los.
   Alle radiocodes zijn gewist.

OPMERKING:
Als de **P**-toets te vroeg wordt losgelaten, wordt de toestelreset geannuleerd en de radiocodes worden niet gewist.

12 Verwijdering

Elektrische en elektronische apparaten evenals batterijen mogen niet als huisvuil worden afgevoerd, maar moeten bij de daarvoor ingerichte aanneem- en verzamelpunten worden afgegeven.

13 Technische gegevens

Type	ontvanger HET-E2 24 BiSecur
Frequentie	868 MHz
Externe voeding	12 – 24 V DC
Toegest. omgevingstemperatuur	– 20 °C tot + 60 °C
Beveiligingstype	IP 65
Belastbaarheid van de relais	max. 2,5 A / 30 V DC

14 EU-conformiteitsverklaring

Fabrikant	Hörmann KG Verkaufsgesellschaft
Adres	Upheider Weg 94-98 D-33803 Steinhagen

Hiermee verklaart de bovengenoemde fabrikant dat dit product

Toestel	Ontvanger
Model	HET-E2-24-868-BS
Gebruik volgens de voorschriften	Bediening van aandrijvingen en hun toebehoren
Zendfrequentie	868 MHz
Stralingsvermogen	max. 20 mW (EIRP)

op grond van zijn ontwerp en constructie in de door ons in de handel gebrachte uitvoering bij gebruik volgens de voorschriften voldoet aan de desbetreffende fundamentele eisen van de onderstaand vermelde richtlijnen:

2014/53/EU (RED)	EU-richtlijn radioapparatuur
2011/65/EU (RoHS)	Limieten voor het gebruik van gevaarlijke stoffen

Toegepaste normen en specificaties

EN 62368-1:2014 + AC:2015	Veiligheid (artikel 3.1(a) van de 2014/53/EU)
EN 62479:2010	Gezondheid (artikel 3.1(a) van de 2014/53/EU) (Volgens hoofdstuk 4.2 voldoet het product automatisch aan deze norm, omdat het stralingsvermogen (EIRP), gecontroleerd conform ETSI EN 300220-1, lager is dan de uitsluitingsgrens voor laag vermogen Pmax van 20 mW)
ETSI EN 301489-1 V2.2.0 ETSI EN 301489-3 V2.1.1	Elektromagnetische compatibiliteit (artikel 3.1(b) van de 2014/53/EU)
ETSI EN 300220-1 V3.1.1 ETSI EN 300220-2 V3.1.1	Efficiënt gebruik van het radiospectrum (artikel 3.2 van de 2014/53/EU)

Bij een niet met ons afgestemde wijziging van het toestel verliest deze verklaring haar geldigheid.

Steinhagen, 1-9-2017

p.p. Axel Becker
Bedrijfsleiding

Indice

1 Su queste istruzioni 65
2 Indicazioni di sicurezza 65
2.1 Uso a norma 65
2.2 Indicazioni di sicurezza per l'uso del ricevitore 65
3 Fornitura 66
4 Descrizione del ricevitore 66
4.1 Indicatore LED 67
4.2 Tasto 67
5 Montaggio 68
6 Collegamento 68
7 Funzioni 69
7.1 Funzione Impulso 0,5 secondi 69
7.2 Funzione del tasto P 69
8 Apprendimento di un codice radio 70
8.1 Apprendimento di codici radio 71
9 Funzionamento 71
10 Segnalazione della posizione del portone 72
10.1 Nessuna segnalazione 72
11 Reset del dispositivo 73
12 Smaltimento 73
13 Dati tecnici 73
14 Dichiarazione di conformità UE 74

Il trasferimento di dati a terzi e la copia del documento stesso, utilizzando il contenuto per scopi diversi da quelli preposti, è vietato, salvo diversamente accordato per iscritto dalla società. La mancanza di piena adesione a queste condizioni farà scaturire azione legale contro la persona o la società recante l'offesa. Tutti i diritti, riferiti a Certificazioni, già esistenti o in via di applicazione, sono riservati. Con riserva di apportare modifiche.

Gentile cliente,

la ringraziamo di aver scelto un prodotto di qualità di nostra produzione.

1 Su queste istruzioni

Legga attentamente e completamente le istruzioni che contengono importanti informazioni sul prodotto. Osservi le istruzioni ed in particolar modo le indicazioni e le avvertenze di sicurezza.

Per ulteriori informazioni sull'utilizzazione di componenti radio consulti Internet.

Conservi queste istruzioni con cura e si assicuri che siano sempre a disposizione e consultabili da parte dell'utente del prodotto.

2 Indicazioni di sicurezza

2.1 Uso a norma

Il ricevitore HET-E2 24 BiSecur è un ricevitore bidirezionale per il comando di motorizzazioni e centraline di comando. Dispone di due canali ed è azionato con impulso radioBiSecur. Il ricevitore ha due uscite relè a potenziale zero e un ingresso a 3 poli per segnalazioni posizione di finecorsa di Chiusura e Apertura a potenziale zero.

Altri tipi di applicazione non sono consentiti. Il produttore non si assume nessuna responsabilità per i danni provocati da un uso non a norma o non corretto.

2.2 Indicazioni di sicurezza per l'uso del ricevitore

⚠ CAUTELA

Pericolo di lesioni a causa della manovra involontaria del portone

▶ Vedere le indicazioni di avvertenza nel capitolo 8

ATTENZIONE

Compromissione del funzionamento a causa di influenze ambientali

L'inosservanza può pregiudicarne il funzionamento!

Proteggere il ricevitore dalle seguenti influenze:

- Esposizione diretta ai raggi del sole (temperatura ambiente consentita: da: –20 °C a +60 °C)
- Umidità
- Polvere

NOTE:
- Se non è presente nessun accesso secondario al garage effettuare ogni modifica o ampliamento dei sistemi radio all'interno del garage.
- Terminati la programmazione o l'ampliamento del sistema radio, verificarne il funzionamento.
- Per la messa in funzione o l'ampliamento del sistema radio utilizzare esclusivamente pezzi originali.
- Le caratteristiche architettoniche sul posto possono eventualmente influire sulla portata del sistema radio.
- Anche l'uso contemporaneo di telefoni cellulari GSM 900 può influire sulla portata.

3 Fornitura
- Ricevitore HET-E2 24 BiSecur
- Istruzioni d'uso
- Materiale di montaggio e fissaggio

4 Descrizione del ricevitore

HET-E2 24 BiSecur

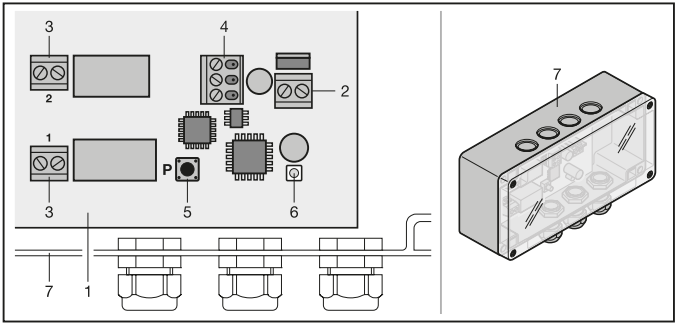

1 Ricevitore
2 Morsetto per tensione di alimentazione 12 – 24 V DC
3 Morsetto delle uscite relè
4 Morsetto a vite a 3 poli, ad innesto
5 Tasto di programmazione **P** (tasto **P**)
6 LED, blu (BU), programmazione
7 Custodia

4.1 Indicatore LED

Blu (BU)

Stato	**Funzione**
Si accende 1 volta brevemente	Viene riconosciuto un codice radio valido per il canale 1
Si accende 2 volte brevemente	Viene riconosciuto un codice radio valido per il canale 2
Lampeggia 1 volta	Il ricevitore si trova in modalità di apprendimento per il canale 1
Lampeggia 2 volte	Il ricevitore si trova in modalità di apprendimento per il canale 2
Lampeggia rapidamente dopo un lento lampeggiamento	Durante l'apprendimento è stato riconosciuto un codice radio valido
Lampeggia lentamente per 5 sec., lampeggia rapidamente per 2 sec.	Viene effettuato e portato a termine il reset del dispositivo
Si spegne	Modalità operativa

4.2 Tasto

Tasto **P**	Selezione del canale radio / relè

5 Montaggio

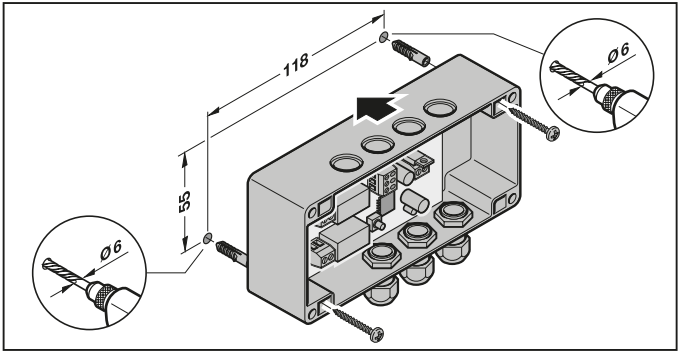

NOTA:
La scelta del luogo di montaggio aiuta ad ottimizzare la portata. Eseguire alcune prove per trovare l'orientamento migliore.

6 Collegamento

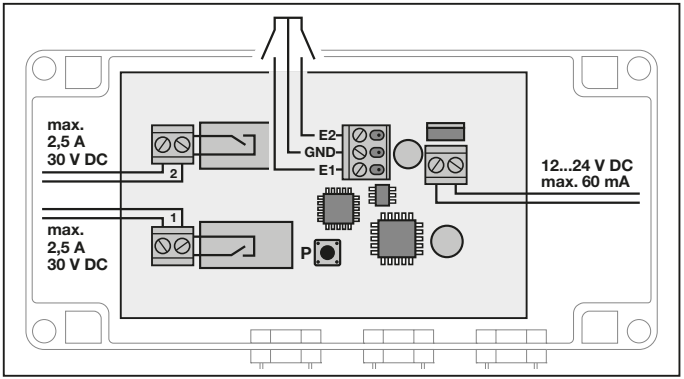

Morsetto **E2**	Contatto di chiusura	Collegamento segnalazione posizione di finecorsa di Apertura
Morsetto **GND**	Contatto in comune	Potenziale di riferimento 0 V
Morsetto **E1**	Contatto di chiusura	Collegamento segnalazione posizione di finecorsa di Chiusura

NOTA:
La lunghezza del cavo massima consentita è 30 m. La sezione trasversale del cavo del morsetto d'ingresso è 0,08 – 1,0 mm², tutti gli altri morsetti 0,12 – 1,5 mm².

Se il ricevitore viene alimentato con tensione a 24 V DC, inizia il processo di avviamento. A seconda del numero di codici radio già appresi, il LED blu si accende fisso, finché non è stata stabilita la comunicazione. Durante questo intervallo di tempo non è disponibile alcuna funzione. Non appena il LED blu si spegne, il ricevitore è pronto al funzionamento.

NOTA:
Dopo una caduta di tensione il ricevitore si comporta allo stesso modo al ritorno della corrente.

7 Funzioni

Il ricevitore HET-E2 24 BiSecur dispone di due uscite relè a potenziale zero e di un ingresso a 3 poli per due contatti di chiusura a potenziale zero. Le uscite relè consentono la scelta della direzione di Chiusura e Apertura. All'ingresso vengono collegate le segnalazioni posizione di finecorsa di Chiusura e Apertura.

Uscita relè 1 = ritorno a molla (impulso 0,5 s)

Uscita relè 2 = ritorno a molla (impulso 0,5 s)

7.1 Funzione Impulso 0,5 secondi

Con un impulso di trasmissione, il relè si eccita per 0,5 secondi, poi si diseccita.

7.2 Funzione del tasto P

Con il tasto **P** si seleziona il canale radio/relè nel quale deve essere appreso un codice radio.

8 Apprendimento di un codice radio

⚠ CAUTELA

Pericolo di lesioni a causa della manovra involontaria del portone

Durante il processo di apprendimento sul sistema radio possono verificarsi manovre accidentali del portone.

- Durante l'apprendimento del sistema radio fare attenzione che persone o oggetti non si trovino nella zona di manovra del portone.

Per ogni canale del ricevitore possono essere appresi max. 100 codici radio. Possono essere distribuiti a piacere sui canali disponibili. Se lo stesso codice viene appreso su due canali diversi, viene cancellato dal canale su cui è stato salvato per primo. Se vengono appresi più di 100 codici radio, vengono cancellati quelli appresi per primi.

Nella modalità di apprendimento è possibile passare da un canale del ricevitore ad un altro premendo il tasto **P**, fino a quando non viene riconosciuto nessun codice radio.

Per attivare / cambiare un canale:

- Premere 1 volta il tasto **P** per attivare il canale 1.
- Premere 2 volte il tasto **P** per attivare il canale 2.

Per interrompere la modalità di apprendimento:

- Premere 3 volte il tasto **P** oppure attendere il timeout.

Timeout:

Se entro 25 secondi non viene riconosciuto un codice radio valido, il ricevitore ritorna automaticamente alla modalità operativa.

8.1 Apprendimento di codici radio

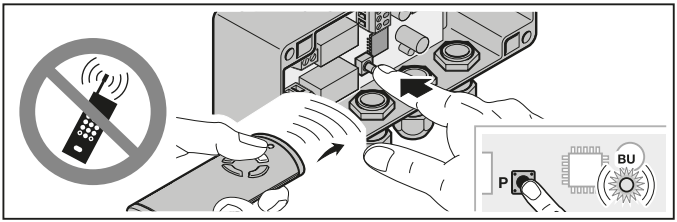

1. Attivare il canale desiderato premendo il tasto **P**.
   – Il LED blu lampeggia 1 × per il canale 1
   – Il LED blu lampeggia 2 × per il canale 2
2. Portare il telecomando che deve trasmettere il suo codice radio in modalità **Trasmissione / Invio**.
   Se viene riconosciuto un codice radio valido, il LED lampeggia velocemente di blu e si spegne.
   Il ricevitore è in modalità operativa.

9 Funzionamento

In modalità operativa il ricevitore segnala il riconoscimento di un codice radio valido tramite illuminazione del LED blu.

NOTA:
Se il codice radio del tasto del telecomando appreso è stato copiato in precedenza da un altro telecomando, il tasto deve essere premuto una seconda volta al **primo** azionamento.

Viene riconosciuto un codice radio valido per il canale 1	= il LED si accende 1 volta brevemente
Viene riconosciuto un codice radio valido per il canale 2	= il LED si accende 2 volte brevemente

10 Segnalazione della posizione del portone

Un riscontro sul telecomando HS 5 BiSecur avviene solo se sull'ingresso a 3 poli (E1 / GND / E2) sono collegate le segnalazioni posizione di finecorsa di Chiusura e Apertura.

	HS 5 BiSecur
Chiusura	Posizione: il portone è chiuso
Apertura	Posizione: il portone non è chiuso
Apertura parziale / in movimento	Posizione: il portone non è chiuso
Posizione sconosciuta / errore	Posizione: il portone non è chiuso
Nessuna segnalazione	Errore di comunicazione / fuori portata

10.1 Nessuna segnalazione

Dopo il comando di richiesta manuale della posizione del portone

Se il ricevitore HET-E2 24 BiSecur non riceve alcun riscontro dalla motorizzazione entro max. 5 secondi dall'invio del comando, è presente un errore di comunicazione, oppure il ricevitore è fuori portata. Il telecomando HS 5 BiSecur non riceve alcuna segnalazione dal ricevitore e il LED sul telecomando lampeggia velocemente 4 × di arancione.

Dopo il comando di segnalazione automatica della posizione del portone

Questo ricevitore non supporta la funzione di riscontro automatico della posizione del portone.

11 Reset del dispositivo

Con i seguenti passi si cancellano tutti i codici radio.

1. Premere il tasto **P** e tenerlo premuto.
   – Il LED lampeggia lentamente di blu per 5 secondi.
   – Il LED lampeggia velocemente di blu per 2 secondi.
2. Rilasciare il tasto **P**.
   Tutti i codici radio sono cancellati.

NOTA:
Se il tasto **P** viene rilasciato troppo presto, il reset dell'apparecchio viene interrotto e i codici radio non vengono cancellati.

12 Smaltimento

Apparecchi elettrici, elettronici e batterie non devono essere smaltiti come rifiuti domestici o non riciclabili, bensì devono essere consegnati presso i punti di accettazione e raccolta destinati allo scopo.

13 Dati tecnici

Tipo	Ricevitore HET-E2 24 BiSecur
Frequenza	868 MHz
Alimentazione esterna	12 – 24 V DC
Temperatura ambiente consentita	da – 20 °C a + 60 °C
Tipo di protezione	IP 65
Capacità di carico del relè	max. 2,5 A / 30 V DC

14 Dichiarazione di conformità UE

Produttore	Hörmann KG Verkaufsgesellschaft
Indirizzo	Upheider Weg 94-98 D-33803 Steinhagen

Con la presente, il sopra citato produttore dichiara che questo prodotto

Apparecchio	Ricevitore
Modello	HET-E2-24-868-BS
Uso a norma	Comando di motorizzazioni e relativi accessori
Frequenza di trasmissione	868 MHz
Potenza irradiata efficace	max. 20 mW (EIRP)

è conforme per struttura, tipo di costruzione e versione da noi messa in circolazione alle direttive di seguito elencate se utilizzato a norma:

2014/53/UE (RED)	Direttiva UE concernente le apparecchiature radio
2011/65/UE (RoHS)	Sulla restrizione dell'uso di determinate sostanze pericolose nelle apparecchiature elettriche ed elettroniche

Norme e specifiche applicate

EN 62368-1:2014 + AC:2015	Sicurezza (Art. 3.1(a) della 2014/53/UE)
EN 62479:2010	Salute (Art. 3.1(a) della 2014/53/UE) (Secondo il capitolo 4.2, il prodotto soddisfa automaticamente la norma, poiché la potenza irradiata efficace (EIRP), verificata secondo la norma ETSI EN 300220-1, è inferiore al limite di esclusione di portata bassa Pmax von 20 mW)
ETSI EN 301489-1 V2.2.0 ETSI EN 301489-3 V2.1.1	Compatibilità elettromagnetica (Art. 3.1(b) della 2014/53/UE)
ETSI EN 300220-1 V3.1.1 ETSI EN 300220-2 V3.1.1	Utilizzo efficiente dello spettro delle radiofrequenze (Art. 3.2 della 2014/53/UE)

La presente dichiarazione perde validità qualora l'apparecchio sia stato modificato senza espressa approvazione.

Steinhagen, 01/09/2017

p.p. Axel Becker

Direttore amministrativo

Índice

1 Relativamente a estas instruções ... 76
2 Instruções de segurança ... 76
2.1 Utilização segundo as disposições ... 76
2.2 Instruções de segurança relativas ao funcionamento do recetor ... 76
3 Volume de entrega ... 77
4 Descrição do recetor ... 77
4.1 Indicação de LED ... 78
4.2 Interruptor ... 78
5 Montagem ... 78
6 Ligação ... 79
7 Funções ... 80
7.1 Função impulso 0,5 segundos ... 80
7.2 Função da tecla P ... 80
8 Programação de um código de radiofrequência ... 80
8.1 Programação do código de radiofrequência ... 81
9 Funcionamento ... 81
10 Aviso de retorno da posição da porta ... 82
10.1 Não existe comunicação de retorno ... 82
11 Reset ao equipamento ... 83
12 Tratamento ... 83
13 Dados técnicos ... 83
14 Declaração de conformidade UE ... 84

É proibida a divulgação e a reprodução do presente documento, bem como a utilização e a comunicação do seu teor, desde que não haja autorização expressa para o efeito. O incumprimento obriga a indemnizações. Reservados todos os direitos de patentes, modelos registados ou registo de modelos registados de apresentação. Reservados os direitos de alteração.

Exma. Cliente, Exmo. Cliente

Agradecemos ter optado por um dos nossos produtos de qualidade.

1 Relativamente a estas instruções

Leia cuidadosamente e, na íntegra, estas instruções, que contêm informações importantes acerca do produto. Cumpra as instruções e respeite sobretudo as instruções de segurança e de aviso.

Para mais informações relativas ao manuseamento de componentes de radiofrequência, faça a consulta na internet.

Guarde cuidadosamente estas instruções e providencie, que as mesmas estejam acessíveis a todo o momento e possam ser consultadas pelo utilizador do produto.

2 Instruções de segurança

2.1 Utilização segundo as disposições

O recetor HET-E2 24 BiSecur é um recetor bidirecional para o acionamento de automatismos e comandos. Dispõe de dois canais e é acionado com a radiofrequência BiSecur. O recetor dispõe de duas saídas de relé sem potência e uma entrada com 3 pólos para comunicações de posições finais sem potência porta fechada e porta aberta.

Não são permitidos outros tipos de aplicação. O fabricante não se responsabiliza por danos resultantes de uso ou manuseamento incorretos.

2.2 Instruções de segurança relativas ao funcionamento do recetor

⚠ CUIDADO

Perigo de lesão devido à deslocação inadvertida da porta

▶ Ver instrução de aviso, capítulo 8

ATENÇÃO

Danificação da função devido às influências ambientais

Em caso de incumprimento poderá ser danificada a função!

Proteja o recetor das seguintes influências:

- Insolação direta (temperatura ambiente admissível: – 20 °C a + 60 °C)
- Humidade
- Poeira

NOTAS:

- Se não existir um acesso separado à garagem, realize qualquer alteração ou extensão de sistemas de radiofrequência dentro da garagem.
- Após o ajuste ou a extensão do sistema de radiofrequência, realize um ensaio de funções.
- Para a colocação em funcionamento ou extensão do sistema de radiofrequência utilize exclusivamente peças de origem.
- As realidades locais podem ter influência no alcance do sistema de radiofrequência.
- Os telemóveis GSM 900 podem influenciar o alcance aquando de uma utilização em simultâneo.

3 Volume de entrega

- Recetor HET-E2 24 BiSecur
- Instruções de funcionamento
- Material de montagem e fixação

4 Descrição do recetor

HET-E2 24 BiSecur

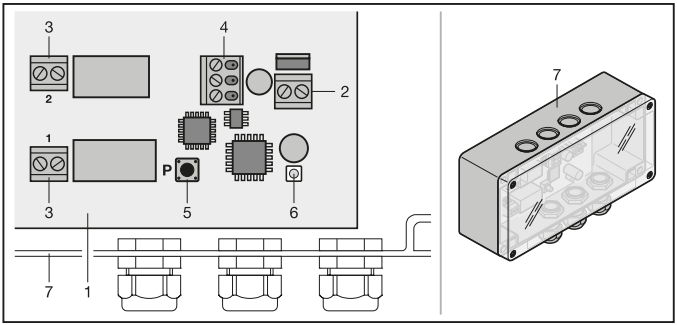

1 Recetor
2 Borne de ligação para a tensão de alimentação de 12 – 24 V DC
3 Borne de ligação das saídas de relé
4 Borne roscado de ligação com 3 pólos, encaixável
5 Tecla de programação **P** (tecla **P**)
6 LED, azul (BU), programação
7 Caixa

4.1 Indicação de LED

Azul (BU)

Estado	Função
Iluminado 1 × brevemente	É reconhecido um código de radiofrequência válido para o canal 1
Iluminado 2 × brevemente	É reconhecido um código de radiofrequência válido para o canal 2
Pisca 1 ×	O recetor encontra-se no modo de programação para o canal 1
Pisca 1 ×	O recetor encontra-se no modo de programação para o canal 2
Pisca rapidamente depois de piscar lentamente	Aquando da programação, foi reconhecido um código de radiofrequência válido
Pisca lentamente durante 5 segundos, Pisca rapidamente durante 2 segundos	O reset ao equipamento está em execução ou está concluído
Desligado	Modo de funcionamento

4.2 Interruptor

Tecla **P**	Seleção do canal de radiofrequência / relé

5 Montagem

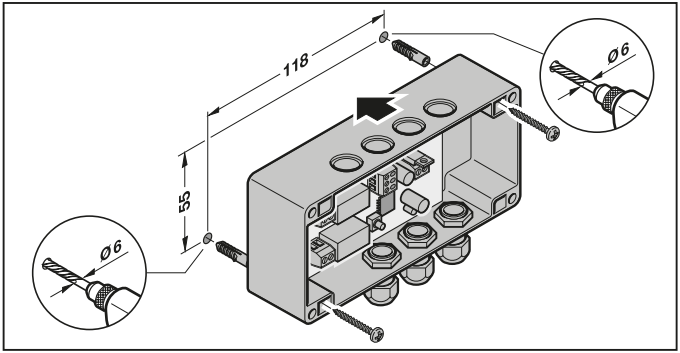

NOTA:
Através da seleção do local de montagem, é possível otimizar o alcance.
A melhor orientação terá de ser conseguida por tentativas.

6 Ligação

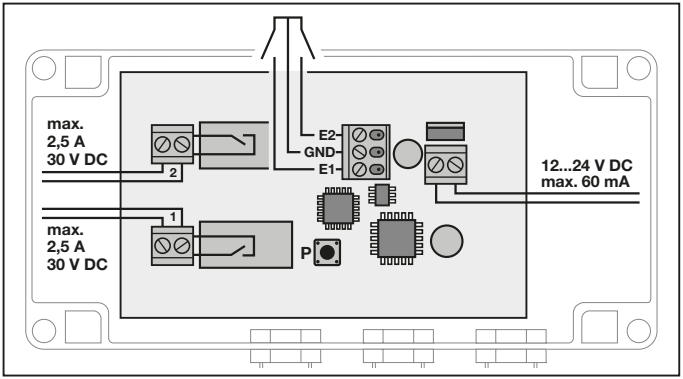

Borne **E2**	Contacto de fecho	Ligação da comunicação da posição final porta aberta
Borne **GND**	Contacto comum	0 V Potencial de referência
Borne **E1**	Contacto de fecho	Ligação da comunicação da posição final porta fechada

NOTA:
O comprimento máximo permitido do cabo é de 30 m. A seção transversal possível dos cabos é 0,08 – 1,0 mm² todos os outros bornes 0,12 – 1,5 mm².

Se o recetor for abastecido com uma tensão de 24 V DC, inicia-se o processo de arranque. Dependendo do número de códigos de radiofrequência programados, o LED azul fica iluminado de forma constante até ser estabelecida a comunicação. Durante este tempo não são possíveis quaisquer funções. Logo que o LED azul se desligue, o recetor encontra-se pronto a funcionar.

NOTA:
Após uma falha de tensão, o recetor tem o mesmo comportamento como aquando de um retorno de tensão.

7 Funções

O recetor HET-E2 24 BiSecur dispõe de duas saídas de relé sem potência e uma entrada com 3 pólos para dois contactos de fecho sem potência. As saídas de relé possibilitam a seleção de direção porta fechada e porta aberta. À entrada são ligadas as comunicações de posições finais porta fechada e porta aberta.

Saída de relé 1 = de contacto momentâneo (impulso 0,5 s)

Saída de relé 2 = de contacto momentâneo (impulso 0,5 s)

7.1 Função impulso 0,5 segundos

O relé é ativado aquando de um impulso transmitido durante 0,5 segundos, em seguida é desprovido de energia.

7.2 Função da tecla P

Com a tecla **P** é selecionado o canal de radiofrequência / o relé, em que deve ser programado um código de radiofrequência.

8 Programação de um código de radiofrequência

⚠ CUIDADO

Perigo de lesão devido à deslocação inadvertida da porta

Aquando do processo de ajuste no sistema de radiofrequência podem verificar-se deslocações de porta não intencionais.

- ▶ Aquando do ajuste do sistema de radiofrequência tenha em atenção, que na área de movimento da porta não se encontrem pessoas ou objetos.

É possível programar, no máximo, 100 códigos de radiofrequência no recetor. Podem ser distribuídos arbitrariamente pelos canais existentes. Se o mesmo código de radiofrequência for programado em dois canais diferentes, será anulada a programação no primeiro canal programado. Se forem programados mais de 100 códigos de radiofrequência, serão anulados os códigos de radiofrequência memorizados em primeiro lugar.

No modo de programação, os canais do recetor podem ser alterados através da tecla **P**, enquanto não for reconhecido qualquer código de radiofrequência.

Para ativar / substituir um canal:

- ▶ Prima a tecla **P** 1 × para ativar o canal 1.
- ▶ Prima a tecla **P** 2 × para ativar o canal 2.

Para interromper o modo de programação:

- ▶ Prima a tecla **P** 3 × ou aguarde pelo timeout.

Timeout:

Se, durante 25 segundos não for reconhecido qualquer código de radiofrequência válido, o recetor comuta automaticamente para o modo de funcionamento.

8.1 Programação do código de radiofrequência

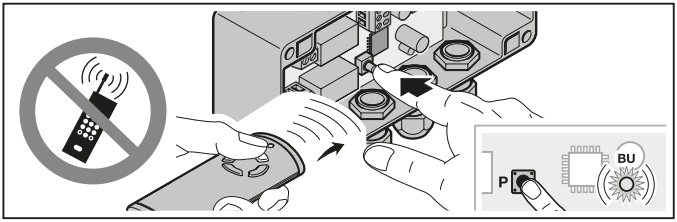

1. Ative o canal pretendido premindo a tecla **P**.
   – O LED azul pisca 1 × para o canal 1
   – O LED azul pisca 2 × para o canal 2
2. Coloque o emissor, que deve transmitir o seu código de radiofrequência, no modo de **transmissão / emissão**.
   Se for reconhecido um código de radiofrequência válido, o LED pisca rapidamente a azul e desliga-se.
   O recetor encontra-se no modo de funcionamento.

9 Funcionamento

O recetor sinaliza, no modo de funcionamento, o reconhecimento de um código de radiofrequência válido através da iluminação do LED azul.

NOTA:

Se o código de radiofrequência da tecla do emissor programado tiver sido copiado por um outro emissor, a tecla do emissor tem de ser premida uma segunda vez aquando do **primeiro** funcionamento.

É reconhecido um código de radiofrequência válido, canal 1	= O LED fica iluminado 1 × brevemente
É reconhecido um código de radiofrequência válido, canal 2	= O LED fica iluminado 2 × brevemente

10 Aviso de retorno da posição da porta

Só se verifica um aviso de retorno no emissor HS 5 BiSecur, se na entrada com 3 pólos (E1 / GND / E2) se encontrarem ligadas as comunicações de posições finais porta fechada e porta aberta.

	HS 5 BiSecur
Porta fechada	Posição: a porta encontra-se fechada
Porta aberta	Posição: a porta não se encontra fechada
Abertura parcial / Conduzida	Posição: a porta não se encontra fechada
Posição desconhecida / erro	Posição: a porta não se encontra fechada
Não existe aviso de retorno	Erro de comunicação / fora de alcance

10.1 Não existe comunicação de retorno

Após a ordem relativa à consulta manual da posição da porta

Se o recetor HET-E2 24 BiSecur não receber até máx. 5 segundos após a ordem qualquer aviso de retorno, verifica-se um erro de comunicação ou o recetor encontra-se fora do alcance. O emissor HS 5 BiSecur depois não recebe qualquer aviso de retorno do recetor e o LED no emissor pisca rapidamente 4 × a cor-de-laranja.

Após a ordem relativa ao aviso automático de retorno da posição da porta

A função do aviso de retorno automático da posição da porta não é apoiada por este recetor.

11 Reset ao equipamento

Todos os códigos de radiofrequência serão anulados, se forem seguidos os seguintes passos.

1. Prima a tecla **P** e mantenha-a premida.
   – O LED pisca lentamente durante 5 segundos a azul.
   – O LED pisca rapidamente durante 2 segundos a azul.
2. Solte a tecla **P**.
   Todos os códigos de radiofrequência encontram-se anulados.

NOTA:
Se a tecla **P** for antecipadamente solta, o reset ao equipamento será interrompido e os códigos de radiofrequência não serão anulados.

12 Tratamento

Os equipamentos elétricos e eletrónicos, bem como as pilhas, não devem ser depositados como lixo doméstico ou lixo comum, devem sim ser entregues em pontos de recolha e entrega.

13 Dados técnicos

Modelo	Recetor HET-E2 24 BiSecur
Frequência	868 MHz
Alimentação externa	12 – 24 V DC
Temperatura ambiente permitida	– 20 °C a + 60 °C
Índice de proteção	IP 65
Capacidade de carga do relé	máx. 2,5 A / 30 V DC

14 Declaração de conformidade UE

Fabricante	Hörmann KG Verkaufsgesellschaft
Morada	Upheider Weg 94-98 D-33803 Steinhagen

O fabricante acima referido declara por este meio que este produto

Equipamento	Receptor
Modelo	HET-E2-24-868-BS
Utilização segundo as disposições	Acionamento de automatismos e seus acessórios
Frequência de transmissão	868 MHz
Potência radiada	máx. 20 mW (PIRE)

devido à sua conceção e tipo de construção, assim como na versão por nós comercializada, está em conformidade com os requisitos relevantes básicos das diretivas apresentadas em seguida:

2014/53/UE (RED)	Equipamentos de rádio
2011/65/UE (RoHS)	Restrição do uso de substâncias perigosas

Normas e especificações aplicadas

EN 62368-1:2014 + AC:2015	Segurança (artigo 3.1(a) da 2014/53/UE)
EN 62479:2010	Saúde (artigo 3.1(a) da 2014/53/UE) (De acordo com o capítulo 4.2, o produto cumpre automaticamente esta norma, uma vez que a potência radiada (PIRE), verificada nos termos da ETSI EN 300220-1 é inferior ao limite de exclusão de capacidade reduzida Pmáx de 20 mW)
ETSI EN 301489-1 V2.2.0 ETSI EN 301489-3 V2.1.1	Compatibilidade eletromagnética (Artigo 3.1(b) da 2014/53/UE)
ETSI EN 300220-1 V3.1.1 ETSI EN 300220-2 V3.1.1	Utilização eficaz do espectro de radiofrequências (Artigo 3.2 da 2014/53/UE)

Esta declaração perde a validade, se for feita qualquer alteração ao equipamento sem o nosso consentimento prévio.

Steinhagen, 01/09/2017

pp. Axel Becker
Direção

Spis treści

1 Informacje dotyczące niniejszej instrukcji ... 86
2 Wskazówki dotyczące bezpieczeństwa ... 86
2.1 Stosowanie zgodne z przeznaczeniem ... 86
2.2 Wskazówki dotyczące bezpiecznej eksploatacji odbiornika ... 86
3 Zakres dostawy ... 87
4 Opis odbiornika ... 87
4.1 Wskazania diod LED ... 88
4.2 Przycisk ... 88
5 Montaż ... 88
6 Podłączenie ... 89
7 Funkcje ... 90
7.1 Funkcja impuls 0,5 sekundy ... 90
7.2 Funkcja przycisku P ... 90
8 Programowanie kodu radiowego ... 90
8.1 Programowanie kodów radiowych ... 91
9 Eksploatacja ... 91
10 Komunikat zwrotny o położeniu bramy ... 92
10.1 Brak komunikatu zwrotnego ... 92
11 Resetowanie urządzenia ... 93
12 Utylizacja ... 93
13 Dane techniczne ... 93
14 Deklaracja zgodności UE ... 94

Zabrania się przekazywania lub powielania niniejszego dokumentu, wykorzystywania lub informowania o jego treści bez wyraźnego zezwolenia. Niestosowanie się do powyższego postanowienia zobowiązuje do odszkodowania. Wszystkie prawa z rejestracji patentu, wzoru użytkowego lub zdobniczego zastrzeżone. Zmiany zastrzeżone.

Szanowni Klienci,

dziękujemy, że wybraliście Państwo wysokiej jakości produkt naszej firmy.

1 Informacje dotyczące niniejszej instrukcji

Prosimy o dokładne przeczytanie niniejszej instrukcji, która zawiera ważne informacje na temat produktu. Prosimy stosować się do zawartych w niej wskazówek, szczególnie ostrzeżeń i wskazówek dotyczących bezpieczeństwa.

Więcej informacji o sposobie obsługi komponentów radiowych znajduje się na stronach internetowych.

Prosimy starannie przechowywać niniejszą instrukcję oraz upewnić się, że użytkownik urządzenia ma w każdej chwili możliwość wglądu do instrukcji.

2 Wskazówki dotyczące bezpieczeństwa

2.1 Stosowanie zgodne z przeznaczeniem

Odbiornik HET-E2 24 BiSecur jest dwukierunkowym odbiornikiem do sterowania napędami i sterowaniami. Odbiornik jest dwuzakresowy i działa z wykorzystaniem przekazu radiowego BiSecur. Odbiornik posiada dwa bezpotencjałowe wyjścia przekaźnikowe i jedno 3-biegunowe wejście dla bezpotencjałowej sygnalizacji położeń krańcowych Brama zamknięta i Brama otwarta.

Każdy inny sposób użytkowania jest niedopuszczalny. Producent nie ponosi odpowiedzialności za szkody powstałe wskutek stosowania niezgodnego z przeznaczeniem lub nieprawidłowej obsługi urządzenia.

2.2 Wskazówki dotyczące bezpiecznej eksploatacji odbiornika

⚠ OSTROŻNIE

Niebezpieczeństwo skaleczenia wskutek przypadkowego uruchomienia bramy

▶ Patrz wskazówka ostrzegawcza w rozdziale 8

UWAGA

Wpływ warunków zewnętrznych

Niestosowanie się do poniższych zaleceń może mieć ujemny wpływ na działanie nadajnika!

Odbiornik należy chronić przed:

- bezpośrednim nasłonecznieniem (dopuszczalna temperatura otoczenia: –20 °C do +60 °C)
- wilgocią
- kurzem

WSKAZÓWKI:

- Jeśli garaż nie posiada oddzielnego wejścia, to każdą zmianę lub każde rozszerzenie systemów radiowych należy przeprowadzać wewnątrz garażu.
- Po zakończeniu programowania lub rozszerzaniu systemu radiowego należy przeprowadzić kontrolę działania.
- Do uruchomienia lub rozszerzenia systemu sterowania radiowego prosimy stosować wyłącznie oryginalne części.
- Lokalne warunki mogą zmniejszać zasięg działania systemu sterowania radiowego.
- Równoczesne korzystanie z telefonów komórkowych GSM 900 może także zmniejszyć zasięg zdalnego sterowania.

3 Zakres dostawy

- Odbiornik HET-E2 24 BiSecur
- Instrukcja obsługi
- Materiał montażowy i mocujący

4 Opis odbiornika

HET-E2 24 BiSecur

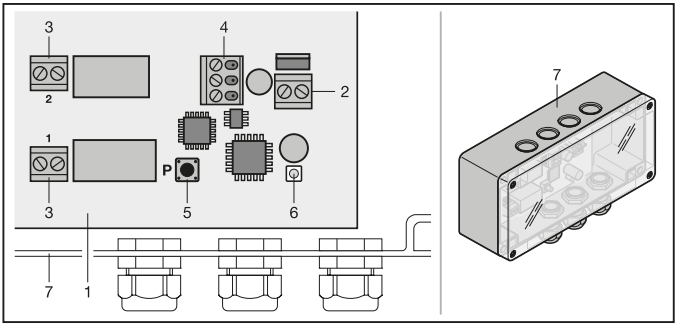

1 Odbiornik
2 Zacisk przyłączeniowy do napięcia zasilania 12 – 24 V DC
3 Zacisk przyłączeniowy wyjść przekaźnikowych
4 3-biegunowy zacisk przyłączeniowy śrubowo-wtykowy
5 Przycisk programatora **P** (przycisk **P**)
6 Dioda LED, niebieska (BU), programowanie
7 Obudowa

4.1 Wskazania diod LED

Kolor niebieski (BU)

Stan	Funkcja
świeci się krótko 1 ×	Rozpoznano ważny kod radiowy dla kanału 1
świeci się krótko 2 ×	Rozpoznano ważny kod radiowy dla kanału 2
miga 1 ×	Odbiornik znajduje się w trybie programowania dla kanału 1
miga 2 ×	Odbiornik znajduje się w trybie programowania dla kanału 2
szybko miga po zakończeniu wolnego migania	Podczas programowania został rozpoznany ważny kod radiowy
miga wolno przez 5 s, miga szybko przez 2 s	Przeprowadzono lub zakończono reset urządzenia
wyłączona	Tryb pracy

4.2 Przycisk

Przycisk **P**	Wybór kanału radiowego / przekaźnika

5 Montaż

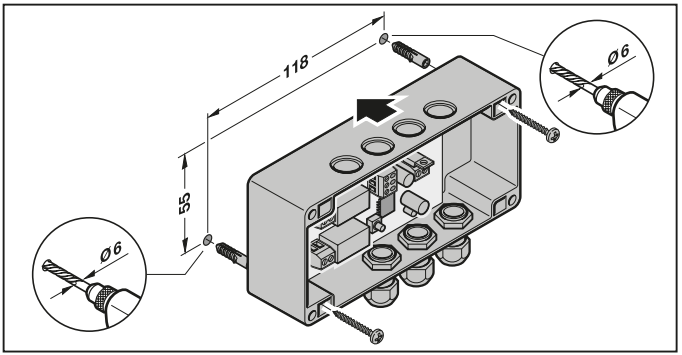

UWAGA:
Można zoptymalizować zasięg działania odbiornika, dobierając odpowiednie miejsce montażu. Najlepsze ustawienie anteny należy ustalić w drodze prób.

6 Podłączenie

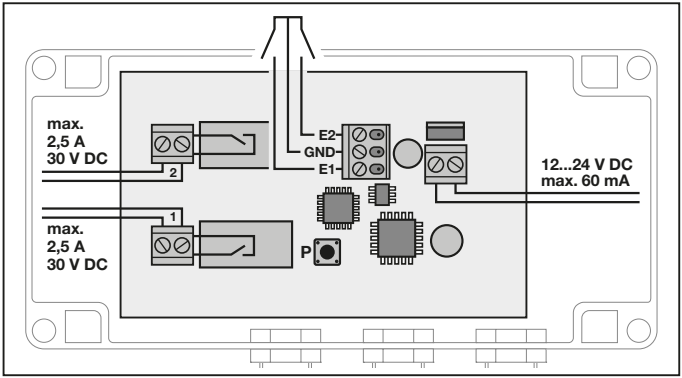

Zacisk **E2**	zestyk zwierny	podłączenie sygnalizacji położenia krańcowego Brama otwarta
Zacisk **GND**	zestyk wspólny	potencjał odniesienia 0 V
Zacisk **E1**	zestyk zwierny	podłączenie sygnalizacji położenia krańcowego Brama Zamknięta

UWAGA:
Maksymalna dopuszczalna długość przewodu wynosi 30 m. Dopuszczalny przekrój kabla na zacisku wejściowym wynosi 0,08 – 1,0 mm², na wszystkich pozostałych zaciskach: 0,12 – 1,5 mm².

Proces uruchamiania rozpoczyna się z chwilą podłączenia odbiornika do napięcia 24 V DC. W zależności od liczby już zaprogramowanych kodów radiowych niebieska dioda LED świeci się światłem ciągłym do momentu nawiązania komunikacji. W tym czasie żadne funkcje nie są aktywne. Odbiornik jest gotowy do pracy, gdy zgaśnie niebieska dioda LED.

UWAGA:
Odbiornik zachowuje się tak samo po zaniku zasilania, a następnie po jego przywróceniu.

7 Funkcje

Odbiornik HET-E2 24 BiSecur posiada dwa bezpotencjałowe wyjścia przekaźnikowe i jedno 3-biegunowe wejście dla dwóch bezpotencjałowych zestyków zwiernych. Wyjścia przekaźnikowe umożliwiają sterowanie kierunkowe Otwieraniem bramy i Zamykaniem bramy. Na wejściu jest podłączona sygnalizacja położeń krańcowych Brama otwarta i Brama zamknięta.

Wyjście przekaźnikowe 1 = impulsowe (impuls 0,5 s)

Wyjście przekaźnikowe 2 = impulsowe (impuls 0,5 s)

7.1 Funkcja impuls 0,5 sekundy

Przekaźnik zamyka się przy wysłanym impulsie trwającym 0,5 sekundy, następnie otwiera.

7.2 Funkcja przycisku P

Przycisk **P** służy do wyboru kanału radiowego / przekaźnika, na którym ma zostać zaprogramowany kod radiowy.

8 Programowanie kodu radiowego

⚠ OSTROŻNIE

Niebezpieczeństwo skaleczenia wskutek przypadkowego uruchomienia bramy

Podczas programowania systemu sterowania radiowego może dojść do niekontrolowanego wyzwolenia ruchu bramy.

- ▶ Podczas programowania systemu sterowania radiowego należy uważać, aby w obszarze pracy bramy nie znajdowały się żadne osoby ani przedmioty.

Na odbiorniku można zaprogramować maks. 100 kodów radiowych. Można je dowolnie podzielić na istniejące kanały. W przypadku zaprogramowania tego samego kodu na dwóch różnych kanałach zostanie skasowany kod radiowy na pierwszym zaprogramowanym kanale. Po zaprogramowaniu ponad 100 kodów radiowych zostaną skasowane pierwsze z zaprogramowanych kodów radiowych.

Naciskając przycisk **P** w trybie programowania, można przechodzić między poszczególnymi kanałami odbiornika dopóki nie zostanie rozpoznany żaden kod radiowy.

Aby aktywować / zmienić kanał:

- ▶ Nacisnąć przycisk **P** 1 ×, aby aktywować kanał 1.
- ▶ Nacisnąć przycisk **P** 2 ×, aby aktywować kanał 2.

Aby przerwać tryb programowania:

- ▶ Nacisnąć przycisk **P** 3 × lub poczekać na timeout.

Timeout:

Odbiornik automatycznie powróci do trybu pracy, jeśli w ciągu 25 sekund nie zostanie rozpoznany żaden ważny kod radiowy.

8.1 Programowanie kodów radiowych

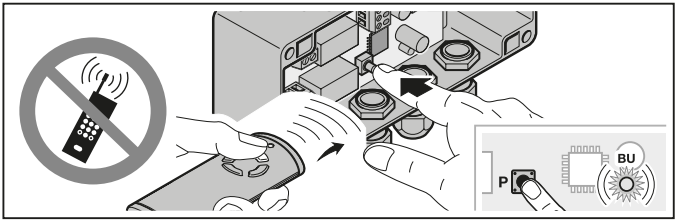

1. Aktywować wybrany kanał poprzez naciśnięcie przycisku **P**.
   – Niebieska dioda LED miga 1 × dla kanału 1
   – Niebieska dioda LED miga 2 × dla kanału 2
2. Nadajnik, do którego ma zostać skopiowany kod radiowy, należy przełączyć na tryb **Kopiowanie / Wysyłanie**.
   W momencie rozpoznania ważnego kodu radiowego dioda LED szybko miga światłem niebieskim, a następnie gaśnie.
   Odbiornik znajduje się w trybie pracy.

9 Eksploatacja

Zaświecenie się niebieskiej diody LED w trybie pracy odbiornika sygnalizuje rozpoznanie ważnego kodu radiowego.

UWAGA:

Jeżeli kod radiowy zaprogramowanego przycisku nadajnika został uprzednio skopiowany z innego nadajnika, to przycisk ten należy przy **pierwszym** uruchomieniu nacisnąć dwukrotnie.

Rozpoznano ważny kod radiowy – kanał 1	= dioda LED świeci się krótko 1 ×
Rozpoznano ważny kod radiowy – kanał 2	= dioda LED świeci się krótko 2 ×

10 Komunikat zwrotny o położeniu bramy

Wysłanie komunikatu zwrotnego do nadajnika HS 5 BiSecur nastąpi tylko wtedy, gdy na 3-biegunowym wejściu (E1 / GND / E2) podłączono sygnalizację położeń krańcowych Brama zamknięta i Brama otwarta

	HS 5 BiSecur
Zamykanie bramy	Położenie: brama jest zamknięta
Otwieranie bramy	Położenie: brama nie jest zamknięta
Otwarcie częściowe / koniec biegu	Położenie: brama nie jest zamknięta
Położenie nieznane / błąd	Położenie: brama nie jest zamknięta
Brak komunikatu zwrotnego	Błąd komunikacji / poza zasięgiem

10.1 Brak komunikatu zwrotnego

Po wysłaniu polecania manualnego odczytu położenia bramy

Jeżeli odbiornik HET-E2 24 BiSecur nie otrzyma w ciągu maks. 5 sekund od wysłania polecenia żadnej sygnalizacji zwrotnej z napędu, to oznacza błąd komunikacji lub odbiornik znajduje się poza zasięgiem. W takim wypadku nadajnik HS 5 BiSecur nie otrzyma komunikatu zwrotnego z odbiornika, a dioda LED na nadajniku miga szybko 4 × światłem pomarańczowym.

Po wysłaniu polecania automatycznego komunikatu zwrotnego o położeniu bramy

Ten sterownik nie wspiera funkcji automatycznej sygnalizacji zwrotnej położenia bramy.

11 Resetowanie urządzenia

Wykonując poniższe czynności, można skasować wszystkie kody radiowe.

1. Przytrzymać wciśnięty przycisk **P**.
   – Dioda LED miga wolno przez 5 sekund światłem niebieskim.
   – Dioda LED miga szybko przez 2 sekundy światłem niebieskim.
2. Zwolnić przycisk **P**.
   Wszystkie kody radiowe zostały skasowane.

UWAGA:

Przedwczesne zwolnienie przycisku **P** spowoduje przerwanie resetowania urządzenia i nie zostaną skasowane żadne kody radiowe.

12 Utylizacja

Urządzenia elektryczne i elektroniczne oraz baterie nie mogą być utylizowane wraz z odpadami pochodzącymi z gospodarstw domowych lub ze zwykłymi odpadami i należy je zwrócić do specjalnych punktów zbiórki.

13 Dane techniczne

Typ	odbiornik HET-E2 24 BiSecur
Częstotliwość	868 MHz
Zasilanie zewnętrzne	12 – 24 V DC
Dopuszczalna temperatura otoczenia	–20 °C do +60 °C
Stopień ochrony	IP 65
Obciążalność przekaźników	maks. 2,5 A / 30 V DC

14 Deklaracja zgodności UE

Producent	Hörmann KG Verkaufsgesellschaft
Adres	Upheider Weg 94-98 D-33803 Steinhagen

Wyżej wymieniony producent oświadcza niniejszym, że poniższy produkt:

Urządzenie	Odbiornik
Model	HET-E2-24-868-BS
Stosowanie zgodne z przeznaczeniem	do obsługi napędów i ich wyposażenia dodatkowego.
Częstotliwość robocza nadajnika	868 MHz
Moc wypromieniowania	maks. 20 mW (EIRP)

pod warunkiem stosowania zgodnego z przeznaczeniem spełnia właściwe zasadnicze wymogi zawarte w niżej wymienionych dyrektywach ze względu na rodzaj konstrukcji oraz wersję wykonania wprowadzoną przez nas do obrotu:

2014/53/UE (RED)	dyrektywa UE dotycząca urządzeń radiowych
2011/65/UE (RoHS)	dyrektywa w sprawie ograniczenia stosowania niebezpiecznych substancji

Stosowane normy oraz specyfikacje

EN 62368-1:2014 + AC:2015	Ochrona bezpieczeństwa (artykuł 3.1(a) dyrektywy 2014/53/UE)
EN 62479:2010	Ochrona zdrowia (artykuł 3.1(a) dyrektywy 2014/53/UE) (Zgodnie z postanowieniami rozdziału 4.2 produkt automatycznie spełnia wymagania tej normy, ponieważ moc wypromieniowania (EIRP), badana wg normy ETSI EN 300220-1, nie przekracza granicy niskiej mocy Pmax o wartości 20 mW)
ETSI EN 301489-1 V2.2.0 ETSI EN 301489-3 V2.1.1	Kompatybilność elektromagnetyczna (artykuł 3.1(b) dyrektywy 2014/53/UE)
ETSI EN 300220-1 V3.1.1 ETSI EN 300220-2 V3.1.1	Efektywne wykorzystanie widma radiowego (artykuł 3.2 dyrektywy 2014/53/UE)

Niniejsza deklaracja traci swoją ważność w przypadku dokonania nieuzgodnionej zmiany urządzenia.

Steinhagen, dnia 01.09.2017 r.

Axel Becker, prokurent, Kierownictwo spółki

Tartalomjegyzék

1 Néhány szó ezen utasításhoz 96
2 Biztonsági utasítások 96
2.1 Előírás szerinti alkalmazás 96
2.2 A vevőegység üzemeltetésének biztonsági utasításai 96
3 A szállított tartalom 97
4 A vevőegység leírása 97
4.1 LED-kijelzés 98
4.2 Nyomógomb 98
5 Szerelés 98
6 Csatlakoztatás 99
7 Funkciók 100
7.1 0,5 mp-es impulzusos funkció 100
7.2 A P-gomb funkciója 100
8 Egy rádiós kód betanítása 100
8.1 Rádiós kód betanítása 101
9 Üzemeltetés 101
10 A kapu helyzetének visszajelzése 102
10.1 Nincs visszajelzés 102
11 Készülék-reset 103
12 Megsemmisítés 103
13 Műszaki adatok 103
14 EU - megfelelőségi nyilatkozat 104

Tilos ezen dokumentum továbbadása, sokszorosítása, valamint tartalmának felhasználása és közlése. A tilalmat megszegők kártérítésre kötelezettek. Az összes szabadalmi-, használati minta- és ipari jog fenntartva.
A változtatások jogát fenntartjuk.

Kedves vásárló!

Köszönjük Önnek, hogy cégünk minőségi terméke mellett döntött.

1 Néhány szó ezen utasításhoz

Olvassa végig figyelmesen ezt az utasítást: fontos információkat talál benne a termékről. Vegye figyelembe a megjegyzéseket és kövesse a biztonsági-, illetve figyelmeztető utasításokat.

A rádiós komponensek kezelésével kapcsolatban további információkat talál az interneten.

Gondosan őrizze meg ezt az utasítást és biztosítsa, hogy bármikor elérhető és elolvasható legyen a termék felhasználói számára.

2 Biztonsági utasítások

2.1 Előírás szerinti alkalmazás

A HET-E2 24 BiSecur vevőegység egy meghajtások és vezérlések irányítására való bidirekcionális vevő. Ez két csatornával rendelkezik és BiSecur rádiós rendszerrel üzemel. A vevőegység két potenciálmentes relékimenettel és egy 3-pólusú bemenettel rendelkezik a Kapu-Zárva és Kapu-Nyitva potenciálmentes végállás-kijelzések számára.

Másfajta felhasználás nem engedélyezett. A gyártó nem vállal felelősséget azon károkért, melyeket rendellenes használat vagy hibás működtetés okoz.

2.2 A vevőegység üzemeltetésének biztonsági utasításai

⚠ VIGYÁZAT

Sérülésveszély akaratlan kapumozgás miatt

▶ Lásd a figyelmeztetést a 8. fejezetben

FIGYELEM

A működőképesség csökkenése környezeti hatásra

Az oda nem figyelés a működőképességet korlátozhatja!

Óvja a vevőegységet a következő hatásoktól:

- Közvetlen napsugárzás (eng. környezeti hőmérséklet: –20 °C -tól 60 °C-ig)
- Nedvesség
- Porterhelés

MEGJEGYZÉSEK:

- Ha nincs a garázsnak másik bejárata, úgy a programozásban történő minden változtatást vagy a rádiós rendszer bővítését a garázson belül végezze.
- A rádiós rendszer programozása vagy bővítése után végezzen működésellenőrzést.
- A rádiós rendszer üzembe helyezéséhez vagy bővítéséhez kizárólag eredeti alkatrészeket használjon.
- A helyi adottságok befolyásolhatják a rádiós rendszer hatótávolságát.
- A GSM 900-telefonok egyidejű használata is befolyásolhatja a hatótávolságot.

3 A szállított tartalom

- HET-E2 24 BiSecur vevőegység
- Használati utasítás
- Szerelési és rögzítőanyag

4 A vevőegység leírása

HET-E2 24 BiSecur

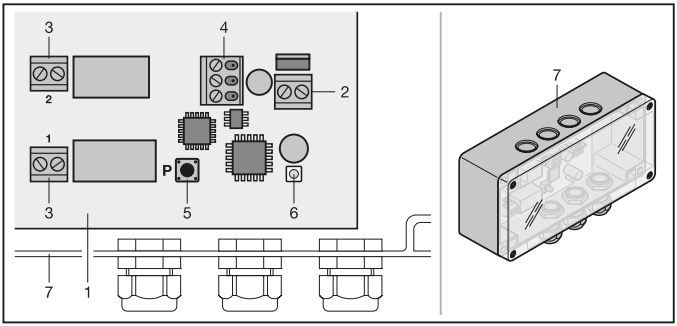

1 Vevőegység
2 Sorkapocs tápfeszültséghez, 12 – 24 V DC
3 Sorkapocs a relékimenetektől
4 3-pólusú sorkapocs, dugaszos
5 **P** programozógomb (**P**-gomb)
6 LED, kék (BU), programozás
7 Ház

4.1 LED-kijelzés

Kék (BU)

Állapot	**Funkció**
1 × röviden felvillan	Az 1. csatorna egy érvényes rádiós kódot felismert
2 × röviden felvillan	A 2. csatorna egy érvényes rádiós kódot felismert
villog 1 ×	A vevőegység tanulómódban van az 1. csatorna számára
villog 2 ×	A vevőegység tanulómódban van az 2. csatorna számára
a lassú villogás után gyorsan villog	A tanulás közben egy érvényes rádiós kód került felismerésre
5 mp-ig lassan villog, 2 mp-ig gyorsan villog	Készülék-reset elvégzése ill. lezárása
KI	Üzemi mód

4.2 Nyomógomb

P-gomb	A rádiós csatorna / relé kiválasztása

5 Szerelés

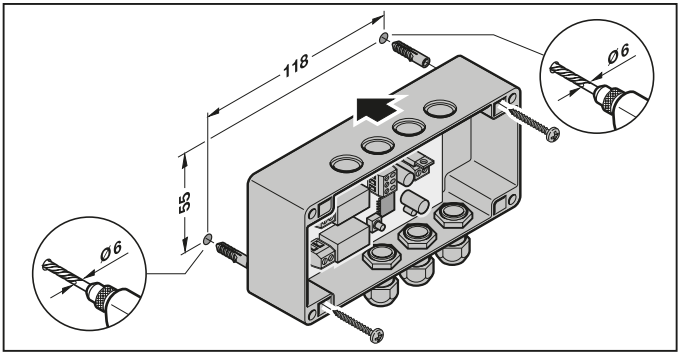

MEGJEGYZÉS:

A szerelési helyszín kiválasztásával a hatótávolság optimalizálható.
Az irány legjobb beállítását próbálkozással kell megállapítani.

6 Csatlakoztatás

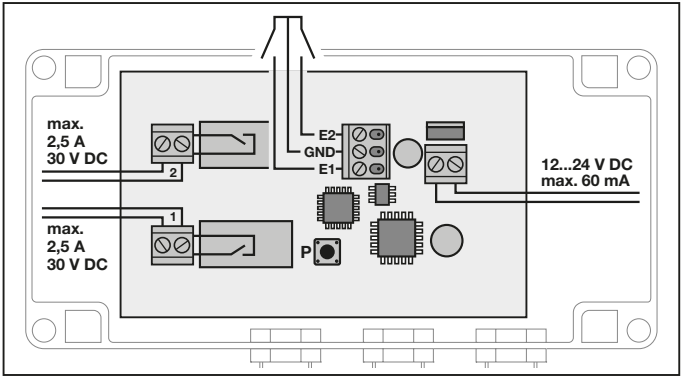

E2 kapocs	Zárókontaktus	Kapu-Nyitva végállás-kijelzés csatlakoztatás
GND kapocs	Közös kontaktus	0 V referenciapotenciál
E1 kapocs	Zárókontaktus	Kapu-Zárva végállás-kijelzés csatlakoztatás

MEGJEGYZÉS:
A maximálisan engedélyezett vezetékhossz 30 m. A bemeneti kapcsok lehetséges vezeték-keresztmetszete 0,08 – 1,0 mm², az összes többi kapocs 0,12 – 1,5 mm².

Ha a vevőegység 24 V DC tápot kap, akkor megkezdődik az indítási folyamat. A már betanított rádiós kódok számától függően a kék LED folyamatosan világít, amíg a kommunikáció fel nem épül. Ezen időtartam alatt semmilyen működés sem lehetséges. Mihelyt a kék LED kialszik, a vevőegység üzemkész.

MEGJEGYZÉS:
Feszültségkimaradás után a feszültség visszatérésekor a vevőegység ugyanígy viselkedik.

7 Funkciók

A HET-E2 24 BiSecur vevőegység két potenciálmentes relékimenettel és egy 3-pólusú bemenettel rendelkezik a két potenciálmentes zárókontaktus számára. A relékimenetek lehetővé teszik a Kapu-Zár ás a Kapu-Nyit irányok közti irányváltást. A bemenetre a Kapu-Zárva és a Kapu-Nyitva végállás-kijelzések csatlakoztathatók.

1. relékimenet = pillanatnyi (0,5 mp impulzus)
2. relékimenet = pillanatnyi (0,5 mp impulzus)

7.1 0,5 mp-es impulzusos funkció

A relé egy adóimpulzus esetén meghúz 0,5 mp-re, majd elejt.

7.2 A P-gomb funkciója

A **P**-gombbal választható ki az a rádiós csatorna / az a relé, amelyre a rádiós kódot be kellene tanítani.

8 Egy rádiós kód betanítása

⚠ VIGYÁZAT

Sérülésveszély akaratlan kapumozgás miatt

A rádiós rendszer tanítási folyamata közben akaratlan kapumozgás léphet fel.

- ▶ Figyeljen arra, hogy a rádiós rendszer betanítása során ne tartózkodjanak személyek vagy tárgyak a kapu mozgástartományában.

A vevőegységre max. 100 rádiós kód tanítható be. Ezek a meglévő csatornák között tetszés szerint feloszthatók. Ha két különböző csatornára azonos rádiós kód kerül betanításra, akkor az elsőként betanított csatornán lévő ismét törlődik. Ha több, mint 100 rádiós kód kerül betanításra, akkor az elsőként betanított rádiós kód törlődik.

Tanulómódban a vevőegység csatornái között a **P**-gombbal lehet váltani, amíg egyetlen rádiós kód sem került felismerésre.

Hogy egy csatornát aktiváljon / váltson:

- ▶ Nyomja meg a **P**-gombot 1 ×, hogy az 1. csatornát aktiválja.
- ▶ Nyomja meg a **P**-gombot 2 ×, hogy a 2. csatornát aktiválja.

Hogy a tanulómódot megszakítsa:

- ▶ Nyomja meg a **P**-gombot 3 × vagy várjon a Timeoutra (időtúllépés).

Timeout:

Ha 25 mp-en belül semmilyen rádiós kód sem kerül felismerésre, akkor a vevőegység automatikusan visszavált üzemi módra.

8.1 Rádiós kód betanítása

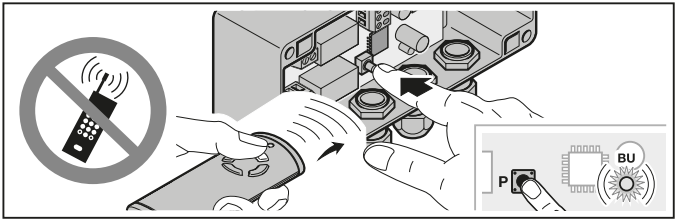

1. Aktiválja a kívánt csatornát a **P**-gomb megnyomásával.
   – A kék LED 1 × villan az 1. csatornához
   – A kék LED 2 × villan a 2. csatornához
2. Állítsa azt a kéziadót, amelyiknek a rádiós kódját örökíteni kell, **örökítő / adó** üzemmódba.
   Ha egy érvényes rádiós kód kerül felismerésre, akkor a LED gyorsan kéken villog, majd kialszik.
   A vevőegység üzemi módban van.

9 Üzemeltetés

A vevőegységen az érvényes rádiós kód felismerését üzemi módban a világító kék LED jelzi.

MEGJEGYZÉS:
Ha a betanított kéziadó-gomb rádiós kódja korábban egy másik kéziadóról lett átmásolva, akkor a kéziadó-gombot az **első** működtetéskor kétszer kell megnyomni.

Az 1. csatorna egy érvényes rádiós kódot felismert	= A LED 1 × röviden világít
A 2. csatorna egy érvényes rádiós kódot felismert	= A LED 2 × röviden világít

10 A kapu helyzetének visszajelzése

A HS 5 BiSecur kéziadóra csak akkor történik visszajelzés, ha a 3-pólusú bemenetre (E1 / GND / E2) a Kapu-Zárva és Kapu-Nyitva végállás-kijelzések csatlakoztatva vannak.

	HS 5 BiSecur
Kapu-Zár	Helyzet: a kapu zárva van
Kapu-Nyit	Helyzet: a kapu nincs zárva
Részleges nyitás / Futás	Helyzet: a kapu nincs zárva
Ismeretlen helyzet / Hiba	Helyzet: a kapu nincs zárva
Nincs visszajelzés	Kommunikációs hiba / hatótávolságon kívül

10.1 Nincs visszajelzés

A kapuhelyzet kézi lekérdezésére vonatkozó parancs után

Ha a HET-E2 24 BiSecur vevőegység a parancsküldést követően max. 5 másodperc múlva sem kap visszajelzést a meghajtástól, akkor kommunikációs hiba lépett fel vagy a vevőegység hatótávolságon kívül van. Ezután a HS 5 BiSecur kéziadó sem kap visszajelzést a vevőegységtől és a kéziadó LED-je 4 × narancsszínben, gyorsan felvillan.

A kapuhelyzet automatikus visszajelzésére vonatkozó parancs után

A kapupozíció automatikus visszajelzése funkciót ez a vevőegység nem támogatja.

11 Készülék-reset

Az összes rádiós kód törölhető a következő lépésekkel.

1. Nyomja meg a **P**-gombot, és tartsa nyomva.
   – A LED 5 mp-ig lassan, kéken villog.
   – A LED 2 mp-ig gyorsan, kéken villog.
2. Engedje el a **P**-gombot.
   Az összes rádiós kód törlődik.

MEGJEGYZÉS:

Ha a **P**-gombot idő előtt elengedi, akkor a készülék-reset megszakad, és a rádiós kódok nem törlődnek.

12 Megsemmisítés

A elektromos és elektronikai készülékeket, valamint az elemeket nem szabad a háztartási hulladékba dobni, hanem ezeket az erre rendszeresített átvételi- és gyűjtőhelyeken kell leadni.

13 Műszaki adatok

Típus	HET-E2 24 BiSecur vevőegység
Frekvencia	868 MHz
Külső tápellátás	12 – 24 V DC
Eng. környezeti hőmérséklet	– 20 °C-tól + 60 °C-ig
Védettség	IP 65
Relék terhelhetősége	max. 2,5 A / 30 V DC

14 EU - megfelelőségi nyilatkozat

Gyártó	Hörmann KG Verkaufsgesellschaft
Cím	Upheider Weg 94-98 D-33803 Steinhagen

A fent nevezett gyártó ezennel kijelenti, hogy az alábbi termék

Eszköz	Vevőegység
Modell	HET-E2-24-868-BS
Előírás szerinti alkalmazás	Meghajtások és azok kiegészítőinek működtetése
Átviteli frekvencia	868 MHz
Kisugárzott teljesítmény	max. 20 mW (EIRP)

tervezése és felépítése, valamint az általunk forgalomba hozott kivitele alapján, rendeltetésszerű használat mellett, megfelel az alábbi irányelvekben megfogalmazott alapvető követelményeknek:

2014/53/EU (RED)	rádióberendezések forgalmazásának irányelve
2011/65/EU (RoHS)	veszélyes anyagok alkalmazásának korlátozása

Alkalmazott és felhasznált szabványok és specifikációk

EN 62368-1:2014 + AC:2015	Biztonság (a 2014/53/EU irányelv 3.1(a) cikkelye)
EN 62479:2010	Egészség (2014/53/EU irányelv 3.1(a) cikkelye) (A 4.2 fejezet alapján a termék ezt a szabványt automatikusan teljesíti, mert az ETSI EN 300220-1 szerint vizsgálva a kisugárzott teljesítményt (EIRP), az alacsonyabb, mint az alacsony teljesítmény Pmax értékének 20 mW-os kizárási határa)
ETSI EN 301489-1 V2.2.0	Elektromágneses kompatibilitás
ETSI EN 301489-3 V2.1.1	(2014/53/EU irányelv 3.1(b) cikkelye)
ETSI EN 300220-1 V3.1.1	A rádiós spektrum hatékony használata
ETSI EN 300220-2 V3.1.1	(2014/53/EU irányelv 3.2 cikkelye)

Ha a készüléken velünk nem egyeztetett változtatást hajtanak végre, ez a nyilatkozat érvényességét veszti.

Steinhagen, 2017. 09. 01.

ppa. Axel Becker
Cégvezető

Obsah

1 K tomuto návodu 106
2 Bezpečnostní pokyny 106
2.1 Řádné používání 106
2.2 Bezpečnostní pokyny k provozu přijímače 106
3 Rozsah dodávky 107
4 Popis přijímače 107
4.1 Indikace LED 108
4.2 Tlačítko 108
5 Montáž 108
6 Přípoj 109
7 Funkce 110
7.1 Funkce Impuls 0,5 sekundy 110
7.2 Funkce tlačítka P 110
8 Programování rádiového kódu 110
8.1 Programování rádiového kódu 111
9 Provoz 111
10 Zpětné hlášení polohy 112
10.1 Žádné zpětné hlášení 112
11 Nastavení výchozího stavu přístroje 113
12 Likvidace 113
13 Technická data 113
14 Prohlášení o shodě EU 114

Šíření a rozmnožování tohoto dokumentu, zužitkování a sdělování jeho obsahu je zakázáno, pokud není výslovně povoleno. Jednání v rozporu s tímto ustanovením zavazuje k náhradě škody. Všechna práva pro případ zápisu patentu, užitného vzoru nebo průmyslového vzoru vyhrazena. Změny vyhrazeny.

Vážení zákazníci,

děkujeme vám, že jste se rozhodl / a pro kvalitní výrobek z našeho podniku.

1 K tomuto návodu

Přečtěte si pečlivě celý tento návod, obsahuje důležité informace o výrobku. Dodržujte pokyny v něm obsažené, zejména bezpečnostní a výstražné pokyny.

Další informace o používání rádiových komponent najdete na internetu.

Návod pečlivě uložte a zajistěte, aby byl uživateli výrobku kdykoli k dispozici k nahlédnutí.

2 Bezpečnostní pokyny

2.1 Řádné používání

Přijímač HET-E2 24 BiSecur je dvousměrný přijímač k řízení pohonů a řídicích jednotek. Má pět kanálů a pracuje s rádiovým systémem BiSecur. Přijímač má dva bezpotenciálové výstupy relé a 3pólový vstup pro bezpotenciálová hlášení koncových poloh Vrata zavřena a Vrata otevřena.

Jiné způsoby použití jsou nepřípustné. Výrobce neručí za škody, které byly způsobeny použitím odporujícím určení nebo nesprávnou obsluhou.

2.2 Bezpečnostní pokyny k provozu přijímače

⚠ OPATRNĚ

Nebezpečí zranění v důsledku nezamýšleného pohybu vrat

▶ Viz výstražný pokyn v kapitole 8

POZOR

Ovlivňování funkce vlivy okolního prostředí

Nedodržení těchto pravidel může mít za následek zhoršení funkce!

Chraňte přijímač před následujícími vlivy prostředí:

- přímým slunečním zářením (přípustná teplota okolí: – 20 °C až 60 °C)
- vlhkostí
- prachem

POKYNY:

- Není-li k dispozici samostatný přístup do garáže, provádějte každou změnu nebo rozšíření rádiových systémů uvnitř garáže.
- Po naprogramování nebo rozšíření rádiového systému proveďte funkční zkoušku.
- Pro uvedení do provozu nebo rozšíření rádiového systému používejte výhradně originální díly.
- Místní podmínky mohou ovlivňovat dosah rádiového systému.
- Při současném použití mohou ovlivňovat dosah i mobilní telefony GSM 900.

3 Rozsah dodávky

- Přijímač HET-E2 24 BiSecur
- Návod k obsluze
- Montážní a upevňovací materiál

4 Popis přijímače

HET-E2 24 BiSecur

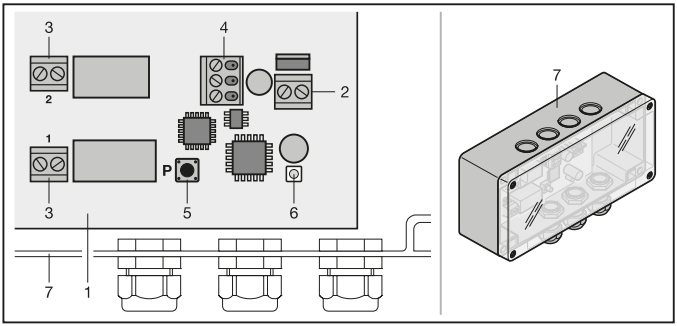

1 PŘIJÍMAČ
2 Připojovací svorka pro napájecí napětí 12 – 24 V DC
3 Připojovací svorka výstupů relé
4 3pólová připojovací šroubovací svorka, zasunovací
5 Programovací tlačítko **P** (tlačítko **P**)
6 LED, modrá (BU), programování
7 Skříň

4.1 Indikace LED

Modrá (BU)

Stav	Funkce
Zasvítí 1 × krátce	Byl rozpoznán platný rádiový kód pro kanál 1.
Zasvítí 2 × krátce	Byl rozpoznán platný rádiový kód pro kanál 2.
Blikne 1 ×	Přijímač je v režimu programování pro kanál 1
Blikne 2 ×	Přijímač je v režimu programování pro kanál 2
Bliká rychle po pomalém blikání	Při programování byl rozpoznán platný rádiový kód
Bliká 5 s pomalu, Bliká 2 s rychle	Provádí se nebo bylo ukončeno nastavení výchozího stavu zařízení
vypnuto	Provozní režim

4.2 Tlačítko

Tlačítko **P**	Výběr rádiového kanálu / relé

5 Montáž

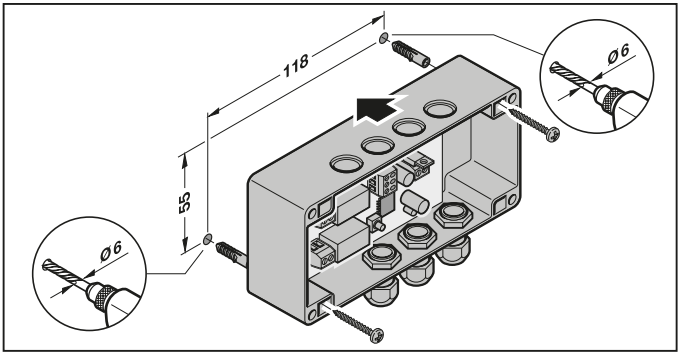

UPOZORNĚNÍ:
Volbou místa montáže lze dosah optimalizovat. Nejlepší orientaci je třeba zjistit pokusně.

6 Přípoj

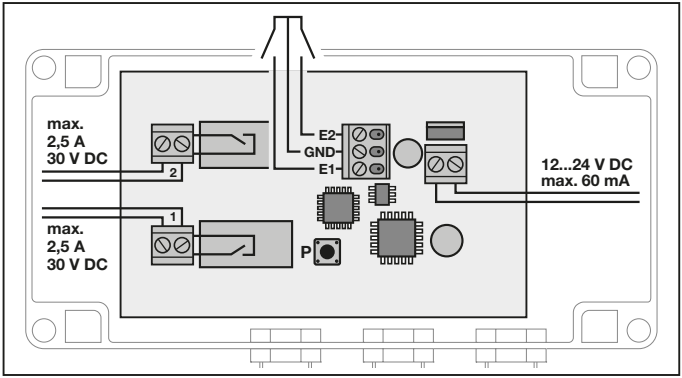

Svorka **E2**	spínací kontakt	Přípoj hlášení koncové polohy Vrata otevřena
Svorka **GND**	společný kontakt	0 V, vztažný potenciál
Svorka **E1**	spínací kontakt	Přípoj hlášení koncové polohy Vrata zavřena

UPOZORNĚNÍ:
Maximální přípustná délka vedení činí 30 m. Možný průřez kabelu vstupní svorky je 0,08 – 1,0 mm², všech ostatních svorek 0,12 – 1,5 mm².

Je-li přijímač napájen napětím 24 V DC, začne spouštění. V závislosti na počtu již naprogramovaných rádiových kódů trvale svítí modrá LED, dokud se nenaváže komunikace. Během této doby nejsou možné žádné funkce. Jakmile modrá LED zhasne, je přijímač připraven k provozu.

UPOZORNĚNÍ:
Po výpadku napětí se přijímač při návratu napětí chová stejně.

7 Funkce

Přijímač HET-E2 24 BiSecur má dva bezpotenciálové výstupy relé a 3pólový vstup pro dva bezpotenciálové spínací kontakty. Výstupy relé umožňují volbu směru zavírání a otvírání. Na vstup se připojují hlášení koncových poloh Vrata zavřena a Vrata otevřena.

Výstup relé 1 = impulsní (impuls 0,5 s)

Výstup relé 2 = impulsní (impuls 0,5 s)

7.1 Funkce Impuls 0,5 sekundy

Relé se při vysílaném impulsu sepne na 0,5 sekundy, potom se rozepne.

7.2 Funkce tlačítka P

Tlačítkem **P** se volí rádiový kanál / relé, na kterém se má provést naprogramování rádiového kódu.

8 Programování rádiového kódu

⚠ OPATRNĚ

Nebezpečí zranění v důsledku nezamýšleného pohybu vrat

Během procesu programování rádiového systému může dojít k nechtěné jízdě vrat.

- ▶ Dbejte na to, aby se při programování rádiového systému nenacházely v prostoru pohybu vrat žádné osoby ani předměty.

Na přijímači lze naprogramovat maximálně 100 rádiových kódů. Mohou být libovolně rozděleny na existující kanály. Jestliže se naprogramuje tentýž rádiový kód na dva různé kanály, na prvním naprogramovaném kanále se vymaže. Jestliže se naprogramuje více než 100 rádiových kódů, první naprogramované kódy se vymažou.

Pokud nebyl rozpoznán žádný rádiový kód, je v režimu programování možné měnit kanály přijímače stisknutím tlačítka **P**.

Aktivace / změna kanálu:

- ▶ Chcete-li aktivovat kanál 1, stiskněte tlačítko **P** 1 ×.
- ▶ Chcete-li aktivovat kanál 2, stiskněte tlačítko **P** 2 ×.

Přerušení režimu programování:

- ▶ Stiskněte tlačítko **P** 3 × nebo počkejte na uplynutí doby timeout.

Timeout:

Jestliže není v průběhu 25 sekund rozpoznán žádný platný rádiový kód, přejde přijímač automaticky do provozního režimu.

8.1 Programování rádiového kódu

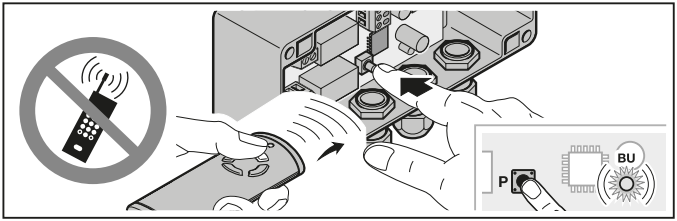

1. Aktivujte požadovaný kanál stisknutím tlačítka **P**.
   – Modrá LED blikne 1 × pro kanál 1
   – Modrá LED blikne 2 × pro kanál 2
2. Uveďte dálkový ovladač A, který má předat rádiový kód, do režimu **předávání / vysílání**.
   Je-li rozpoznán platný rádiový kód, bliká LED rychle modře a pak zhasne.
   Přijímač je v provozním režimu.

9 Provoz

Přijímač signalizuje v provozním režimu rozpoznání platného rádiového kódu rozsvícením modré LED.

UPOZORNĚNÍ:
Pokud byl rádiový kód naprogramovaného tlačítka dálkového ovladače předtím zkopírován z jiného dálkového ovladače, musí se tlačítko dálkového ovladače při **prvním** použití v provozu stisknout podruhé.

Byl rozpoznán platný rádiový kód kanálu 1. = LED svítí 1 × krátce
Byl rozpoznán platný rádiový kód kanálu 2. = LED svítí 2 × krátce

10 Zpětné hlášení polohy

Zpětné hlášení do dálkového ovladače HS 5 BiSecur se provede, jen když jsou na 3pólovém vstupu (E1 / GND / E2) připojena hlášení koncových poloh Vrata zavřena a Vrata otevřena.

	HS 5 BiSecur
Zavřít vrata	Poloha: vrata jsou zavřena.
Otevřít vrata	Poloha: vrata nejsou zavřena
Částečné otevření / jízda	Poloha: vrata nejsou zavřena
Poloha neznámá / chyba	Poloha: vrata nejsou zavřena
Žádné zpětné hlášení	Chyba komunikace / mimo dosah

10.1 Žádné zpětné hlášení

Po povelu k ručnímu dotazu na polohu vrat

Pokud přijímač HET-E2 24 BiSecur nedostane z pohonu do max. 5 sekund od povelu žádné zpětné hlášení, došlo k chybě komunikace, nebo je přijímač mimo dosah. Dálkový ovladač HS 5 BiSecur pak nedostane od přijímače žádné zpětné hlášení a LED na dálkovém ovladači blikne 4 × rychle oranžově.

Po povelu k automatickému zpětnému hlášení polohy vrat

Funkce automatického zpětného hlášení polohy vrat není tímto přijímačem podporována.

11 Nastavení výchozího stavu přístroje

Všechny rádiové kódy budou následujícími kroky vymazány.

1. Stiskněte tlačítko **P** a držte je stisknuté.
   – LED bliká 5 sekund pomalu modře.
   – LED bliká 2 sekundy rychle modře.
2. Uvolněte tlačítko **P**.
   Všechny rádiové kódy jsou vymazány.

UPOZORNĚNÍ:

Jestliže se tlačítko **P** uvolní předčasně, nastavování výchozího stavu se přeruší a rádiové kódy se nevymažou.

12 Likvidace

Elektrické a elektronické přístroje a baterie se nesmí vyhazovat do domovního nebo zbytkového odpadu, nýbrž musí se odevzdávat v přijímacích a sběrných místech, která jsou k tomu zřízena.

13 Technická data

Typ	Přijímač HET-E2 24 BiSecur
Frekvence	868 MHz
Externí napájení	12 – 24 V DC
Přípustná teplota okolí	–20 °C až +60 °C
Třída krytí	IP 65
Zatížitelnost relé	max. 2,5 A / 30 V DC

14 Prohlášení o shodě EU

Výrobce	Hörmann KG Verkaufsgesellschaft
Adresa	Upheider Weg 94-98 D-33803 Steinhagen

Tímto výše uvedený výrobce prohlašuje, že tento výrobek

Přístroj	Přijímač
Model	HET-E2-24-868-BS
Řádné používání	ovládání pohonů a jejich příslušenství
Vysílací frekvence	868 MHz
Zářivý výkon	max. 20 mW (EIRP)

na základě své koncepce a konstrukce a v provedení, které uvádíme do oběhu, odpovídá při řádném používání příslušným základním požadavkům níže uvedených směrnic:

2014/53/EU (RED)	Směrnice EU týkající se dodávání rádiových zařízení na trh
2011/65/EU (RoHS)	Omezení používání některých nebezpečných látek

Použité normy a specifikace

EN 62368-1:2014 + AC:2015	Bezpečnost (článek 3.1(a) normy 2014/53/EU)
EN 62479:2010	Ochrana zdraví (článek 3.1(a) normy 2014/53/EU) (Podle kapitoly 4.2 splňuje výrobek tuto normu automaticky, protože zářivý výkon (EIRP) testovaný podle ETSI EN 300220-1 je nižší než úroveň vyloučení nízkého výkonu Pmax 20 mW)
ETSI EN 301489-1 V2.2.0 ETSI EN 301489-3 V2.1.1	Elektromagnetická kompatibilita (článek 3.1(b) normy 2014/53/EU)
ETSI EN 300220-1 V3.1.1 ETSI EN 300220-2 V3.1.1	Efektivní využívání rádiového spektra (článek 3.2 normy 2014/53/EU)

V případě námi neodsouhlasené změny přístroje zaniká platnost tohoto prohlášení.

Steinhagen, dne 01.09.2017

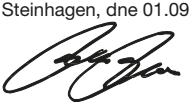

ppa. Axel Becker

Vedení společnosti

Kazalo

1 O navodilih ... 116

2 Varnostna navodila ... 116

2.1 Namensko pravilna uporaba ... 116

2.2 Varnostna navodila za delovanje sprejemnika ... 116

3 Obseg dobave ... 117

4 Opis sprejemnika ... 117

4.1 Prikaz LED ... 118

4.2 Tipkalo ... 118

5 Montaža ... 118

6 Priključek ... 119

7 Funkcije ... 120

7.1 Funkcija impulz 0,5 sekunde ... 120

7.2 Funkcija tipke P ... 120

8 Programiranje radijske kode ... 120

8.1 Programiranje radijske kode ... 121

9 Delovanje ... 121

10 Javljanje pozicije vrat ... 122

10.1 Ni javljanja pozicije vrat ... 122

11 Resetiranje naprave ... 123

12 Odstranitev ... 123

13 Tehnični podatki ... 123

14 EU izjava o skladnosti ... 124

Posredovanje kakor tudi razmnoževanje tega dokumenta, izkoriščanje in prenašanje njegove vsebine je prepovedano, v kolikor ni izrecno dovoljeno. Kršitve zavezujejo k poravnavi škode. Pridržane so vse pravice za primer registracije patentnih in uporabnih vzorcev. Pridržana je pravica do sprememb.

Spoštovana stranka,

zahvaljujemo se vam, da ste se odločili za kakovosten proizvod iz našega programa.

1 O navodilih

Preberite navodila skrbno in v celoti, vsebujejo pomembne informacije o proizvodu. Upoštevajte navodila, še posebno varnostna navodila in opozorila.

Ostale informacije o uporabi komponent za daljinsko upravljanje so vam na voljo na internetu.

Skrbno hranite pričujoča navodila in zagotovite, da so na vidnem mestu in uporabniku vedno na voljo.

2 Varnostna navodila

2.1 Namensko pravilna uporaba

Sprejemnik HET-E2 24 BiSecur je dvosmerni sprejemnik za krmiljenje pogonov in krmiljenj. Ima dva kanala in deluje s pomočjo daljinsko vodenega sistema BiSecur. Sprejemnik ima dva potencialno prosta relejna izhoda in 3-polni vhod za potencialno prosto javljanje končnega položaja odprtih in zaprtih vrat.

Drugi načini uporabe niso dopustni. Proizvajalec ne odgovarja za škodo, ki bi nastala zaradi nenamenske ali napačne uporabe.

2.2 Varnostna navodila za delovanje sprejemnika

⚠ POZOR

Nevarnost telesnih poškodb zaradi nepredvidenega premikanja vrat

▶ Glej opozorilo v poglavju 8

POZOR

Vpliv okolja na delovanje

Ob neupoštevanju teh navodil lahko nastanejo motnje v delovanju!

Zaščitite sprejemnik pred naslednjimi vplivi:

- direktni sončni žarki (dovoljena temperatura okolja: −20 °C do +60 °C)
- vlaga
- prah

NAVODILA:

- Če ni na voljo drugega vhoda v garažo, opravite kakršnokoli spremembo ali razširitev sistema za daljinsko upravljanje v garaži.
- Izvedite po programiranju ali razširitvi sistema za daljinsko upravljanje preizkus delovanja.
- Uporabite za zagon ali razširitev sistema za daljinsko upravljanje izključno originalne dele.
- Lokalni pogoji lahko vplivajo na domet sistema za daljinsko upravljanje.
- Razen tega pa lahko ob sočasni uporabi na doseg vplivajo tudi mobilni telefoni GSM 900.

3 Obseg dobave

- Sprejemnik HET-E2 24 BiSecur
- Navodila za uporabo
- Material za montažo in pritrditev

4 Opis sprejemnika

HET-E2 24 BiSecur

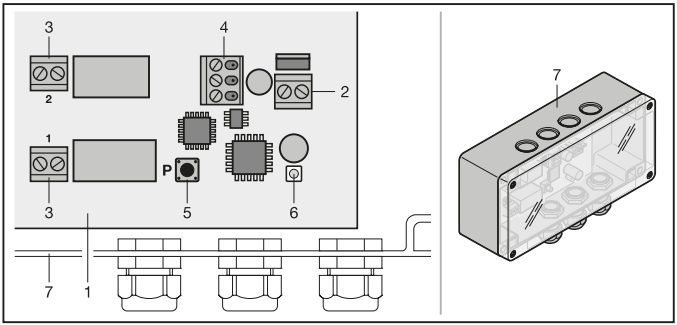

1 sprejemnik
2 priključna sponka za 12 – 24 V DC napajalne napetosti
3 priključna sponka relejnih izhodov
4 3-polna priključna vijačna sponka, vtična
5 tipka za programiranje **P** (tipka **P**)
6 LED, modra (BU), programiranje
7 ohišje

4.1 Prikaz LED

Modra (BU)

Stanje	Funkcija
sveti 1 × kratek čas	prepoznana je bila veljavna radijska koda za kanal 1
sveti 2 × kratek čas	prepoznana je bila veljavna radijska koda za kanal 2
utripne 1 ×	sprejemnik se nahaja v načinu za programiranje za kanal 1
utripne 2 ×	sprejemnik se nahaja v načinu za programiranje za kanal 2
utripa hitro po predhodnem počasnem utripanju	pri programiranju je bila prepoznana veljavna radijska koda
utripa 5 sek., počasi utripa 2 sek., hitro	izvede oz. zaključi se resetiranje naprave
izključen	način delovanja

4.2 Tipkalo

tipka **P**	izbira radijskega kanala / releja

5 Montaža

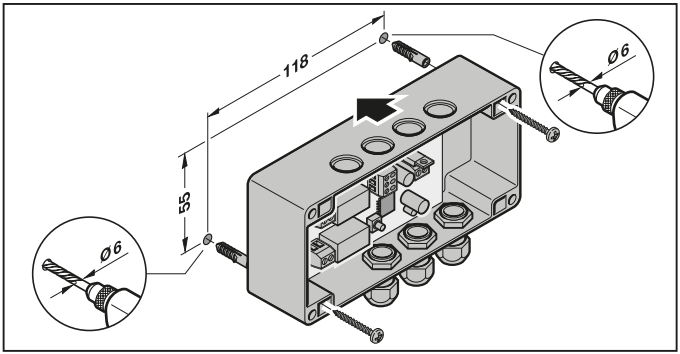

NAVODILO:
Doseg se lahko optimira z izbiro mesta montaže. Najugodnejša smer se določi na osnovi poskusov.

6 Priključek

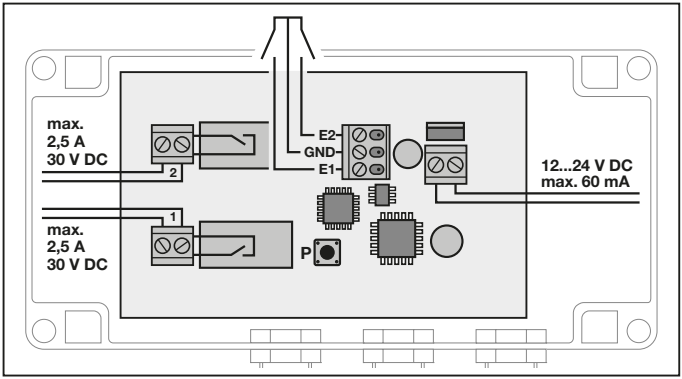

sponka **E2**	delovni kontakt	priključek za javljanje končnega položaja odprtih vrat
sponka **GND**	skupni kontakt	0 V osnovni potencial
sponka **E1**	delovni kontakt	priključek za javljanje končnega položaja zaprtih vrat

NAVODILO:
Maksimalna dopustna dolžina kabla je 30 m. Možen prečni prerez kabla vhodne sponke je 0,08 – 1,0 mm², vse ostale sponke 0,12 – 1,5 mm².

Če se sprejemnik napaja preko napetosti 24 V DC, se aktivira postopek zagona. Odvisno od števila že programiranih radijskih kod, sveti modra dioda LED neprekinjeno, dokler komunikacija ni vzpostavljena. V tem času ni možno aktivirati nobenih drugih funkcij. Brž ko modra dioda LED ugasne, je sprejemnik pripravljen za delovanje.

NAVODILO:
Po izpadu napetosti se sprejemnik obnaša enako tudi po ponovni vzpostavitvi napetosti.

7 Funkcije

Sprejemnik HET-E2 24 BiSecur ima dva potencialno prosta relejna izhoda in 3-polni vhod za dva potencialno prosta delovna kontakta. Relejna izhoda omogočata izbiro smeri pri zapiranju in odpiranju vrat. Na vhodu se priključi javljanje končnega položaja zaprtih in odprtih vrat.

relejni izhod 1 = preklaplja (impulz 0,5 s)

relejni izhod 2 = preklaplja (impulz 0,5 s)

7.1 Funkcija impulz 0,5 sekunde

Rele se vklopi pri oddanem impulzu za 0,5 sekunde, nato se sprosti.

7.2 Funkcija tipke P

S tipko **P** se izbere radijski kanal / rele, na katerem želite programirati radijsko kodo.

8 Programiranje radijske kode

⚠ POZOR

Nevarnost telesnih poškodb zaradi nepredvidenega premikanja vrat

Med programiranjem sistema za daljinsko upravljanje lahko pride do nepredvidenega premikanja vrat.

- ▶ Pazite na to, da se v času programiranja sistema za daljinsko upravljanje v območju gibanja vrat ne nahajajo osebe ali predmeti.

Na sprejemniku je mogoče programirati največ 100 radijskih kod na kanal. Razdelite jih lahko poljubno na obstoječe kanale. Če se radijska koda programira na dva različna kanala, se na prvem kanalu izbriše. Če želite programirati več kot 100 radijskih kod, se tiste, ki so bile najprej programirane, izbrišejo.

V načinu programiranja je mogoče menjavati kanale sprejemnika s pritiskom na tipko **P**, dokler radijska koda ni prepoznana.

Za aktiviranje / menjavo kanala:

- ▶ Pritisnite tipko **P** 1 ×, da bi aktivirali kanal 1.
- ▶ Pritisnite tipko **P** 2 ×, da bi aktivirali kanal 2.

Za prekinitev načina za programiranje:

- ▶ Pritisnite tipko **P** 3 × ali pa počakajte na prekinitev (časovna prekinitev).

Časovna prekinitev:

Če v času 25 sekund veljavna radijska koda ni prepoznana, sprejemnik avtomatsko preide nazaj v način za obratovanje.

8.1 Programiranje radijske kode

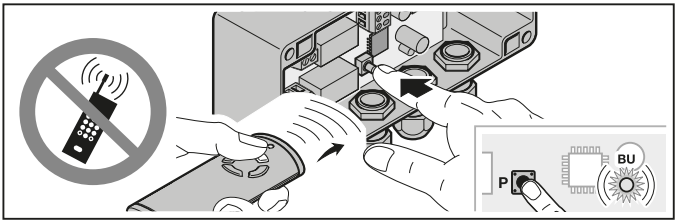

1. Aktivirajte želeni kanal s pritiskom na tipko **P**.
   – Modra dioda LED utripne 1 × za kanal 1
   – Modra dioda LED utripne 2 × za kanal 2
2. Nastavite ročni oddajnik, katerega radijsko kodo želite prenesti, v način **prenos / oddajanje**.
   Če se prepozna veljavna radijska koda, utripa dioda LED hitro, modro in ugasne.
   Sprejemnik je v načinu za obratovanje.

9 Delovanje

Sprejemnik signalizira v načinu za obratovanje prepoznavanje veljavne radijske kode, tako da zasveti modra dioda LED.

NAVODILO:
Če je bila radijska koda programirane tipke ročnega oddajnika predhodno kopirana od drugega ročnega oddajnika, je potrebno tipko ročnega oddajnika za **prvo** delovanje pritisniti še drugič.

Veljavna radijska koda na kanalu 1 je prepoznana	= Dioda LED zasveti 1 × kratko
Veljavna radijska koda na kanalu 2 je prepoznana	= Dioda LED zasveti 2 × kratko

10 Javljanje pozicije vrat

Javljanje pozicije vrat na ročni oddajnik HS 5 BiSecur se izvede samo, če je na 3-polni vhod (E1 / GND / E2) priključeno javljanje končnega položaja zaprtih in odprtih vrat.

	HS 5 BiSecur
Zapiranje vrat	pozicija: vrata so zaprta
Odpiranje vrat	pozicija: vrata niso zaprta
Delno odpiranje / pomik vrat	pozicija: vrata niso zaprta
Pozicija nepoznana / napaka	pozicija: vrata niso zaprta
Ni javljanja pozicije vrat	napaka v komunikaciji / izven dosega

10.1 Ni javljanja pozicije vrat

Po ukazu za ročno preverjanje pozicije vrat

Če sprejemnik HET-E2 24 BiSecur v maks. 5 sekundah po posredovanju ukaza od pogona ne dobi povratnega javljanja, je prišlo do napake v komunikaciji, ali pa je sprejemnik izven dosega. Ročni oddajnik HS 5 BiSecur potem ne dobi povratnega javljanja od sprejemnika in dioda LED na ročnem oddajniku utripne 4 × hitro v oranžni barvi.

Po ukazu za avtomatsko preverjanje pozicije vrat

Funkcije avtomatskega javljanja pozicije vrat ta sprejemnik ne podpira.

11 Resetiranje naprave

Vse radijske kode je mogoče izbrisati z naslednjimi koraki.

1. Pritisnite na tipko **P** in jo zadržite.
   – Dioda LED utripa počasi 5 sekunde, modro.
   – Dioda LED utripa hitro 2 sekundi, modro.
2. Spustite tipko **P**.
   Vse radijske kode so izbrisane.

NAVODILO:
Če tipko **P** predčasno spustite, se prekine resetiranje naprave in radijske kode se ne izbrišejo.

12 Odstranitev

Električnih in elektronskih naprav ter baterij ne smete odvreči med gospodinjske ali druge odpadke, temveč jih morate oddati na za to predvidenih prevzemnih in zbirnih mestih.

13 Tehnični podatki

Tip	sprejemnik HET-E2 24 BiSecur
Frekvenca	868 MHz
Zunanje napajanje	12 – 24 V DC
Dopustna temperatura okolja	– 20 °C do + 60 °C
Stopnja zaščite	IP 65
Obremenljivost relejev	maks. 2,5 A / 30 V DC

14 EU izjava o skladnosti

Proizvajalec	Hörmann KG Verkaufsgesellschaft
Naslov	Upheider Weg 94-98 D-33803 Steinhagen

S tem zgoraj imenovani proizvajalec izjavlja, da ta proizvod

priprava	sprejemnik
model	HET-E2-24-868-BS
namensko pravilna uporaba	upravljanje pogonov in njihove dodatne opreme
frekvenca oddajanja	868 MHz
moč sevanja	maks. 20 mW (EIRP)

s svojo zasnovo in konstrukcijo ter z našo končno izvedbo v posredovani tržni obliki ustreza spodaj navedenim direktivam ob upoštevanju namensko pravilne uporabe:

2014/53/EU (RED)	EU direktiva za brezžične naprave
2011/65/EU (RoHS)	Omejitev uporabe nevarnih snovi

Uporabljeni in upoštevani standardi in specifikacije

EN 62368-1:2014 + AC:2015	Varnost (člen 3.1(a) Direktive 2014/53/EU)
EN 62479:2010	Zdravje (člen 3.1(a) Direktive 2014/53/EU) (Skladno s poglavjem 4.2 proizvod avtomatsko izpolnjuje ta standard, ker je moč sevanja (EIRP), preizkušena po ETSI EN 300220-1, manjša kot je nizkonapetostna meja izključitve Pmax 20 mW)
ETSI EN 301489-1 V2.2.0 ETSI EN 301489-3 V2.1.1	Elektromagnetna kompatibilnost (člen 3.1(b) Direktive 2014/53/EU)
ETSI EN 300220-1 V3.1.1 ETSI EN 300220-2 V3.1.1	Učinkovita uporaba brezžičnega spektra (člen 3.2 Direktive 2014/53/EU)

V primeru spreminjanja naprave, ki ni v skladu z našo zasnovo, ta izjava ne velja.

Steinhagen, 01. 09. 2017

ppa. Axel Becker
Uprava podjetja

Innhold

1 Om denne veiledningen ... 126
2 Sikkerhetsmerknader ... 126
2.1 Formålsbestemt anvendelse ... 126
2.2 Sikkerhetsmerknader i forbindelse med driften av mottakeren ... 126
3 Leveransen omfatter ... 127
4 Beskrivelse av mottakeren ... 127
4.1 LED-visning ... 128
4.2 Tast ... 128
5 Montering ... 128
6 Tilkobling ... 129
7 Funksjoner ... 130
7.1 Funksjon Impuls 0,5 sekunder ... 130
7.2 Funksjon til P-tasten ... 130
8 Programmering av en radiokode ... 130
8.1 Programmering av radiokoder ... 131
9 Drift ... 131
10 Melding om portposisjon ... 132
10.1 Ingen tilbakemelding ... 132
11 Tilbakestilling av enheten ... 133
12 Avhending ... 133
13 Tekniske data ... 133
14 EU-samsvarserklæring ... 134

Videreformidling og distribusjon av dette dokumentet samt anvendelse og spredning av innholdet er ikke tillatt, med mindre det foreligger uttrykkelig tillatelse. Krenkelse av denne bestemmelsen medfører skadeerstatningsansvar. Alle rettigheter forbeholdes mht. patent-, design- og mønsterbeskyttelse. Med forbehold om endringer.

Kjære kunde!

Takk for at du valgte et kvalitetsprodukt fra oss.

1 Om denne veiledningen

Les hele veiledningen nøye, den inneholder viktig informasjon om produktet. Følg anvisningene, særlig sikkerhetsanvisningene og advarslene

Mer informasjon om bruk av radiokomponenter finner du på Internet.

Ta godt vare på denne veiledningen, og sørg for at den alltid er tilgjengelig for brukeren.

2 Sikkerhetsmerknader

2.1 Formålsbestemt anvendelse

Mottakeren HET-E2 24 BiSecur er en toveis mottaker for aktivering av motorer og styringer. Den har to kanaler og drives med radiosystemet BiSecur. Mottakeren har to potensialfrie reléutganger og en 3-polet inngang for potensialfrie endeposisjonsmeldinger Port lukket og Port åpen.

Alle andre anvendelser er ikke tillatt. Produsenten er ikke ansvarlig for skader som skyldes feil eller ikke forskriftsmessig bruk.

2.2 Sikkerhetsmerknader i forbindelse med driften av mottakeren

⚠ FORSIKTIG

Fare for personskader grunnet utilsiktet portkjøring

▶ Se advarsel i kapittel 8

NB!

Redusert funksjon på grunn av ytre påvirkning

Det kan gå ut over funksjonen hvis man ikke tar hensyn til slike forhold!

Beskytt mottakeren mot følgende typer påvirkning:

- Direkte sollys (tillatt omgivelsestemperatur: –20 °C til +60 °C)
- Fuktighet
- Støvbelastning

MERKNADER:

- Dersom det ikke finnes noen separat inngang til garasjen, må alle endringer og utvidelser av trådløse systemer utføres inne i garasjen.
- Utfør en funksjonskontroll etter programmeringen eller utvidelsen av det trådløse systemet.
- Ved igangsetting eller utvidelse av det trådløse systemet må du bare bruke originaldeler.
- Forholdene på stedet kan påvirke rekkevidden til det trådløse systemet.
- GSM 900-mobiltelefoner kan påvirke rekkevidden hvis de brukes samtidig.

3 Leveransen omfatter

- Mottaker HET-E2 24 BiSecur
- Bruksanvisning
- Monterings- og festemateriell

4 Beskrivelse av mottakeren

HET-E2 24 BiSecur

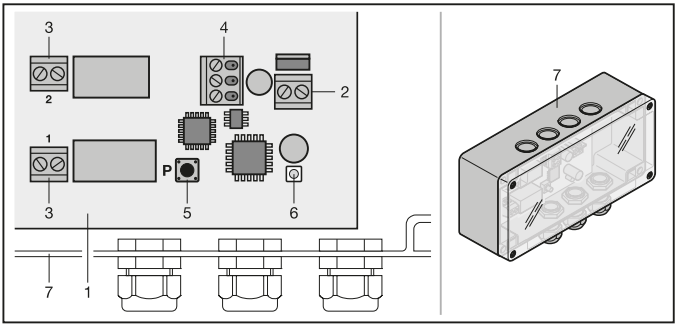

1 Mottaker
2 Tilkoblingsklemme for 12 – 24 V DC strømforsyning
3 Tilkoblingsklemme til reléutgangene
4 3-polet pluggbar skruklemme for tilkobling
5 Programmeringstast **P** (**P**-tast)
6 LED, blå (BU), programmering
7 Deksel

4.1 LED-visning

Blå (BU)

Tilstand	Funksjon
Lyser 1 × kort	En gyldig radiokode identifiseres for kanal 1
Lyser 2 × kort	En gyldig radiokode identifiseres for kanal 2
Blinker 1 ×	Mottakeren befinner seg i programmeringsmodus for kanal 1
Blinker 2 ×	Mottakeren befinner seg i programmeringsmodus for kanal 2
Blinker raskt etter langsom blinking	Under programmeringen ble en gyldig radiokode identifisert
Blinker langsomt i 5 sek. Blinker raskt i 2 sek.	Tilbakestilling av enheten gjennomføres eller avsluttes
Av	Driftsmodus

4.2 Tast

P-tast	Valg av radiokanal / relé

5 Montering

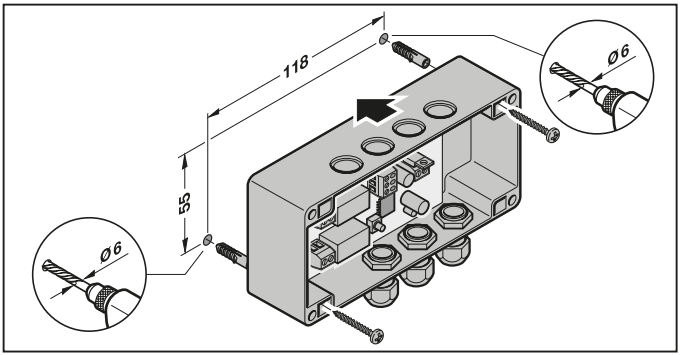

MERK:
Gjennom valg av monteringssted kan rekkevidden optimeres.
Den beste innrettingen fremkommer gjennom testing.

6 Tilkobling

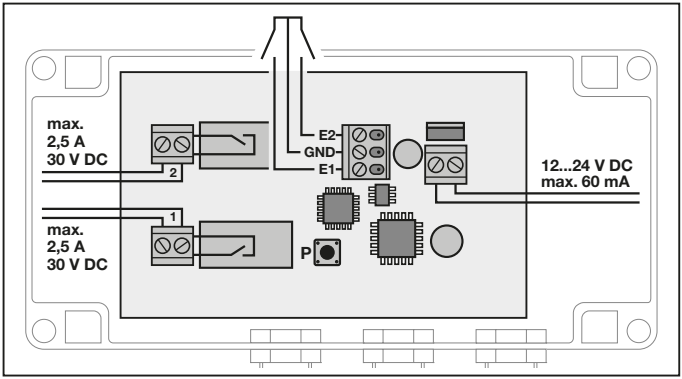

Klemme **E2**	Lukkekontakt	Tilkobling endeposisjonsmelding Port åpen
Klemme **GND**	Felles kontakt	0 V referansepotensial
Klemme **E1**	Lukkekontakt	Tilkobling endeposisjonsmelding Port lukket

MERK:
Den maksimalt tillatte kabellengden er 30 m. Mulig kabeltverrsnitt til inngangsklemmen er 0,08 til 1,0 mm², alle andre klemmer 0,12 til 1,5 mm².

Forsynes mottakeren via systemkabel med 24 V likespenning, begynner oppstartsprosessen. Avhengig av antall allerede programmerte radiokoder, lyser den blå lysdioden konstant inntil kommunikasjon er opprettet. I løpet av denne tiden er ingen funksjoner mulig. Når den blå lysdioden slukker, er mottakeren klar.

MERK:
Etter et strømbrudd reagerer mottakeren på samme måte når strømmen kommer tilbake.

7 Funksjoner

Mottakeren HET-E2 24 BiSecur har to potensialfrie reléutganger og en 3-polet inngang for to potensialfrie lukkekontakter. Reléutgangene muliggjør retningsvalget Port lukket og Port åpen. Ved inngangen tilkobles endeposisjonsmeldingene Port lukket og Port åpen.

Reléutgang 1 = momentan (impuls 0,5 s)

Reléutgang 2 = momentan (impuls 0,5 s)

7.1 Funksjon Impuls 0,5 sekunder

Reléet trekker til i 0,5 sekunder ved en sendeimpuls, deretter går det langsommere.

7.2 Funksjon til P-tasten

Med **P**-tasten velges radiokanal / relé hvor en radiokode skal programmeres.

8 Programmering av en radiokode

⚠ FORSIKTIG

Fare for personskader grunnet utilsiktet portkjøring

Under programmeringen av det trådløse systemet kan det oppstå utilsiktete portkjøringer.

- ▶ Ved programmering av det trådløse systemet må du passe på at det ikke befinner seg personer eller gjenstander i portens bevegelsesområde.

Det kan programmeres maks.100 radiokoder på mottakeren. De kan fordeles etter ønske på de eksisterende kanalene. Programmeres samme radiokode på to forskjellige kanaler, slettes den igjen på kanalen som ble programmert først. Programmeres mer enn 100 radiokoder, slettes radiokodene som ble programmert først.

I programmeringsmodus kan mottakerens kanaler skiftes ved å trykke **P**-tasten, så lenge ingen radiokode er identifisert.

For å aktivere / skifte en kanal:

- ▶ Trykk 1 × på **P**-tasten for å aktivere kanal 1.
- ▶ Trykk 2 × på **P**-tasten for å aktivere kanal 2.

For å avbryte programmeringsmodus:

- ▶ Trykk 3 × på **P**-tasten eller vent på tidsavbruddet.

Tidsavbrudd:

Identifiseres ingen gyldig radiokode i løpet av 25 sekunder, skifter mottakeren automatisk tilbake til driftsmodus.

8.1 Programmering av radiokoder

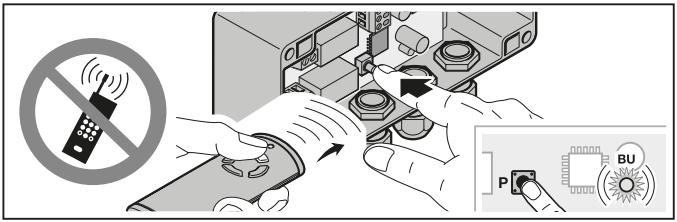

1. Aktiver ønsket kanal ved å trykke på **P**-tasten.
   – Den blå lysdioden blinker 1 × for kanal 1
   – Den blå lysdioden blinker 2 × for kanal 2
2. Sett håndsenderen som skal overføre sin kode, i modus **overføre / sende**. Dersom en gyldig radiokode identifiseres, blinker den blå lysdioden raskt og slukner.
   Mottakeren er i driftsmodus.

9 Drift

I driftsmodus signaliserer mottakeren at en gyldig radiokode er identifisert, ved at den blå lysdioden lyser.

MERK:
Ble den trådløse koden for den programmerte håndsendertasten kopiert av en annen håndsender forut, må håndsendertasten trykkes én gang til ved **første** bruk.

En gyldig radiokode kanal 1 identifiseres	= lysdioden lyser 1 × kort
En gyldig radiokode kanal 2 identifiseres	= lysdioden lyser 2 × kort

10 Melding om portposisjon

En tilbakemelding til senderen HS 5 BiSecur skjer bare dersom endeposisjonsmeldingene Port åpen og Port lukket er koblet til den 3-polete inngangen (E1 / GND / E2).

	HS 5 BiSecur
Port-lukket	Posisjon: porten er lukket
Port-åpen	Posisjon: porten er ikke lukket
Luftestilling / kjørende	Posisjon: porten er ikke lukket
Posisjon ukjent / feil	Posisjon: porten er ikke lukket
Ingen tilbakemelding	Kommunikasjonsfeil / utenfor rekkevidde

10.1 Ingen tilbakemelding

Etter kommandoen til manuell forespørsel av portposisjonen

Får mottakeren HET-E2 24 BiSecur ingen respons fra portåpneren i løpet av maks. 5 sekunder etter kommandoen, foreligger det en kommunikasjonsfeil eller mottakeren er utenfor rekkevidde. Håndsenderen HS 5 BiSecur mottar da ingen tilbakemelding fra mottakeren og den oransje lysdioden på håndsenderen blinker 4 × raskt.

Etter kommandoen til automatisk melding om portposisjon

Funksjonen for automatisk tilbakemelding om portposisjonen støttes ikke av denne mottakeren.

11 Tilbakestilling av enheten

Alle radiokoder slettes på følgende måte.

1. Trykk på **P**-tasten og hold den inne.
   – Den blå lysdioden blinker langsomt i 5 sekunder.
   – Lysdioden blinker raskt blått i 2 sekunder.
2. Slipp **P**-tasten.
   Alle radiokoder er slettet.

MERK:

Slippes **P**-tasten for tidlig, avbrytes tilbakestillingen av enheten og radiokodene slettes ikke.

12 Avhending

Elektriske og elektroniske produkter eller batterier skal ikke kastes sammen med husholdnings- og restavfall, men skal leveres til forhandleren eller gjenvinningsstasjonen.

13 Tekniske data

Type	Mottaker HET-E2 24 BiSecur
Frekvens	868 MHz
Ekstern forsyning	12 – 24 V DC
Tillatt omgivelsestemperatur	– 20 °C til + 60 °C
Kapslingsgrad	IP 65
Maks belastning for releer	maks. 2,5 A / 30 V DC

14 EU-samsvarserklæring

Produsent	Hörmann KG Verkaufsgesellschaft
Adresse	Upheider Weg 94-98 D-33803 Steinhagen

Herved erklærer den angitte produsenten at følgende produkt

Enhet	Mottaker
Modell	HET-E2-24-868-BS
Forskriftsmessig bruk	Betjening av portåpnere med tilbehør
Sendefrekvens	868 MHz
Strålingseffekt	Maks. 20 mW (EIRP)

tilsvarer markedsførte modeller i konstruksjon og utførelse og er i samsvar med de grunnleggende krav ved forskriftsmessig bruk i følgende EU-direktiver:

2014/53/EU Radio Equipment Directive (RED)	EU-direktiv Radioanlegg
2011/65/EU (RoHS)	Begrensning i bruk av farlige stoffer

Benyttede standarder og spesifikasjoner:

EN 62368-1:2014 + AC:2015	Sikkerhet (artikkel 3.1(a) til 2014/53/EU)
EN 62479:2010	Helse (artikkel 3.1(a) til 2014/53/EU) (Ihf. kapittel 4.2. oppfyller produktet denne standarden automatisk fordi strålingseffekten (EIRP), testet i henhold til ETSI EN 300220-1, er lavere enn lavspenningens tilgjengelig effekt Pmax på 20 mW)
ETSI EN 301489-1 V2.2.0 ETSI EN 301489-3 V2.1.1	Elektromagnetisk kompatibilitet (Artikkel 3.1(b) til 2014/53/EU)
ETSI EN 300220-1 V3.1.1 ETSI EN 300220-2 V3.1.1	Effektiv bruk av radiospekteret (Artikkel 3.2 til 2014/53/EU)

Dersom enheten endres uten vårt samtykke, vil denne erklæringen miste sin gyldighet.

Steinhagen, 01.09.2017

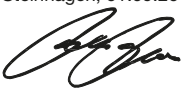

e.f. Axel Becker

Daglig leder

Innehåll

1 Om denna bruksanvisning 136
2 Säkerhetsföreskrifter 136
2.1 Korrekt användning 136
2.2 Säkerhetsföreskrifter vid drift av mottagaren 136
3 Leveransomfattning 137
4 Beskrivning av mottagaren 137
4.1 LED-indikering 138
4.2 Knappar 138
5 Montering 138
6 Anslutning 139
7 Funktioner 140
7.1 Funktion Impuls 0,5 Sekunden 140
7.2 P-knappens funktion 140
8 Programmera fjärrkod 140
8.1 Programmera fjärrkoder 141
9 Drift 141
10 Svarssignal avseende portpositionen 142
10.1 Ingen svarssignal 142
11 Reset 143
12 Avfallshantering 143
13 Tekniska data 143
14 EU-försäkran om överensstämmelse 144

Överlåtelse och mångfaldigande av detta dokument, utnyttjande och överföring av dess innehåll är ej tillåtet utan vårt tillstånd. Överträdelse leder till skadestånd. Med förbehåll för ändringar vad gäller patent, användning eller mönster. Rätten till ändringar förbehålles.

Bästa kund,

tack för att du har valt en kvalitetsprodukt ur vårt sortiment.

1 Om denna bruksanvisning

Läs igenom hela anvisningen noggrant. Den innehåller viktig information om produkten. Följ alla anvisningar, i synnerhet säkerhets- och varningsanvisningarna.

Ytterligare information om hur man använder fjärrstyrningskomponenter finns på internet.

Förvara anvisningen väl och se till att den alltid är tillgänglig för användaren.

2 Säkerhetsföreskrifter

2.1 Korrekt användning

Mottagare HET-E2 24 BiSecur är en bidirektional mottagare för styrning av maskinerier och styrsystem. Den har två kanaler och drivs med det trådlösa BiSecur-systemet. Mottagaren har två potentialfria reläutgångar och en 3-polig ingång för potentialfria gränslägessignaler Port stängd och Port öppen.

Andra användningsområden är inte tillåtna. Tillverkaren frånsäger sig ansvar för skador som uppstår till följd av ej avsett bruk eller felaktig användning.

2.2 Säkerhetsföreskrifter vid drift av mottagaren

⚠ VAR FÖRSIKTIG

Risk för personskador pga. oavsiktlig portrörelse

▶ Se varningsanvisning, kapitel 8

OBS!

Påverkan från omgivningen

Om detta inte beaktas kan funktionen försämras!

Skydda mottagaren från:

- direkt solljus (tillåten omgivningstemperatur: – 20 °C till + 60 °C)
- fukt
- damm

ANMÄRKNINGAR:

- Finns det ingen separat ingång till garaget ska alla ändringar i eller utökningar av fjärrsystem utföras inne i garaget.
- Gör ett funktionstest när fjärrsystemet har programmerats eller kompletterats.
- Använd endast originaldelar vid driftstart eller komplettering av fjärrsystemet.
- Omgivningsvillkoren kan påverka fjärrsystemets räckvidd.
- Räckvidden kan påverkas om GSM 900-mobiler används samtidigt.

3 Leveransomfattning

- Mottagare HET-E2 24 BiSecur
- Användaranvisning
- Monterings- och fastsättningsmaterial

4 Beskrivning av mottagaren

HET-E2 24 BiSecur

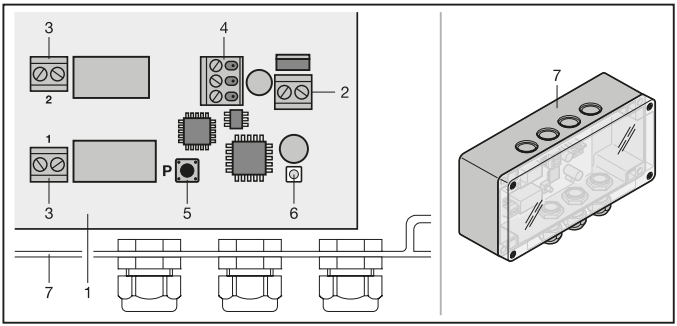

1 Mottagare
2 Anslutningsklämma för 12 – 24 V DC försörjningsspänning
3 Anslutningsklämma för reläutgångar
4 3-polig anslutnings-skruvklämma, påstickbar
5 Programmeringsknapp **P** (**P**-knapp)
6 LED, blå (BU), programmering
7 Hus

4.1 LED-indikering

Blå (BU)

Status	Funktion
lyser 1 ggr kortvarigt	en giltig kod identifieras för kanal 1
lyser 2 ggr kortvarigt	en giltig kod identifieras för kanal 2
blinkar 1 ggr	mottagaren är i programmeringsläge för kanal 1
blinkar 2 ggr	mottagaren är i programmeringsläge för kanal 2
blinkar snabbt efter långsam blinkning	vid programmeringen identifierades en giltig fjärrkod
blinkar långsamt i 5 sek., blinkar snabbt i 2 sek.	en reset av enheten genomförs resp. avslutas
frånkopplad	Driftläge

4.2 Knappar

P-knapp	Val av fjärrkanal / relä

5 Montering

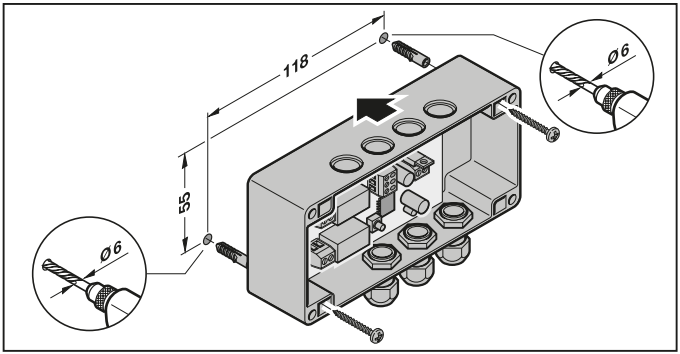

ANMÄRKNING:
Välj en lämplig monteringsplats för optimal räckvidd. Du får pröva dig fram för att hitta bästa möjliga riktning för antennen.

6 Anslutning

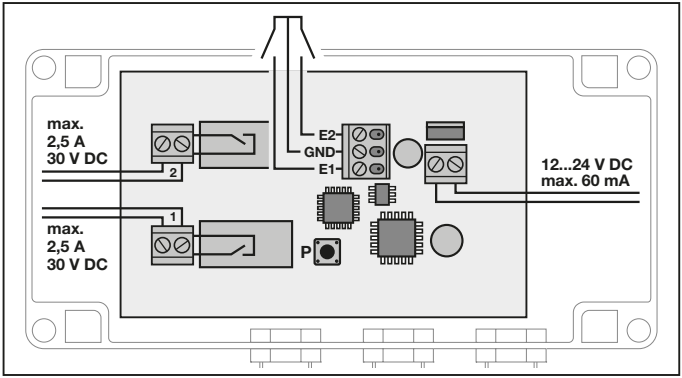

Kopplingsplint **E2**	Slutarkontakt	Anslutning gränslägessignal Port öppen
Kopplingsplint **GND**	Gemensam kontakt	0 V Referenspotential
Kopplingsplint **E1**	Slutarkontakt	Anslutning gränslägessignal Port stängd

ANMÄRKNING:
Maximalt tillåten kabellängd är 30 m. Möjligt kabeltvärsnitt för ingångs-kopplingsplint är 0,08 – 1,0 mm² alla andra kopplingsplintar 0,12 – 1,5 mm².

Om mottagaren försörjs via systemkabeln med 24 V DC spänning börjar startproceduren. Beroende på antalet fjärrkoder som redan programmerats lyser den blå LEDn först konstant tills kommunikationen har skapats. Under denna tid är inga funktioner möjliga. Så snart den blå LEDn slocknar är mottagaren driftklar.

ANMÄRKNING:
Efter ett strömavbrott förhåller sig mottagaren på detta sätt när strömmen återkommer.

7 Funktioner

Mottagaren HET-E2 24 BiSecur har två potentialfria reläutgångar och en 3-polig ingång för två potentialfria slutarkontakter. Reläutgångarna gör det möjligt att välja riktningarna Port stängd och Port öppen. Vid ingången kopplas gränslägessignalerna Port stängd och Port öppen ihop.

Reläutgång 1 = tryck in och håll intryckt (impuls 0,5 s)

Reläutgång 2 = tryck in och håll intryckt (impuls 0,5 s)

7.1 Funktion Impuls 0,5 Sekunden

Reläet slås till 0,5 sekunder vid en sändarimpuls, och slås därefter ifrån.

7.2 P-knappens funktion

Med **P**-knappen väljs fjärrkanal / relä, för vilken fjärrkoden ska programmeras.

8 Programmera fjärrkod

⚠ VAR FÖRSIKTIG

Risk för personskador pga. oavsiktlig portrörelse

Under programmeringen av fjärrsystemet kan oavsiktliga portrörelser förekomma.

- Se till att det inte finns några personer eller föremål i portens rörelseområde när fjärrstyrningen programmeras.

Max 100 fjärrkoder kan programmeras i mottagaren. De kan fördelas valfritt på de befintliga kanalerna. Om samma kod programmeras på två olika kanaler, raderas koden på den kanal där den lagrats först. Om mer än 100 fjärrkoder programmeras tas den fjärrkod som först programmerades bort.

I programmeringsläget kan man växla mellan kanalerna på mottagaren genom att trycka på **P**-knappen, så länge en kod inte identifieras.

Aktivera / byta kanal:

- Tryck på **P**-knappen 1 ggr för att aktivera kanal 1.
- Tryck på **P**-knappen 2 ggr för att aktivera kanal 2.

Avbryta programmeringsläget:

- Tryck på **P**-knappen 3 gånger eller vänta på timeout.

Timeout:

Om ingen giltig kod identifieras inom 25 sekunder, övergår mottagaren automatiskt till driftläget.

8.1 Programmera fjärrkoder

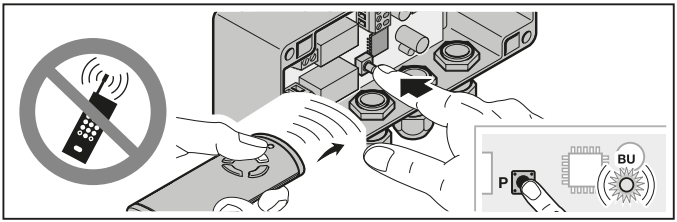

1. Aktivera önskad kanal genom att trycka på **P**-knappen.
   – Den blå LEDn blinkar 1 ggr för kanal 1
   – Den blå LEDn blinkar 2 ggr för kanal 2
2. Ställ den fjärrkontroll som ska överlämna koden i läget **Överföring / Sändning**.
   Om en giltig kod identifieras, blinkar LEDn snabbt blått och slocknar sedan.
   Mottagaren är i driftläge.

9 Drift

I driftläget signalerar mottagaren att en giltig kod identifierats genom att den blå LEDn tänds.

ANMÄRKNING:

Om den programmerade fjärrkontrollknappens kod har kopierats från en annan fjärrkontroll, måste man trycka ytterligare en gång på fjärrkontrollknappen **första** gången den används.

En giltig kod på kanal 1 identifieras	= LEDn lyser 1 ggr kortvarigt
En giltig kod på kanal 2 identifieras	= LEDn lyser 2 ggr kortvarigt

10 Svarssignal avseende portpositionen

En svarsignal till fjärrkontroll HS 5 BiSecur görs endast, när gränslägessignal Port stängd och Port öppen är ansluten till den 3-poliga ingången (E1 / GND / E2).

	HS 5 BiSecur
Stäng port	läge: porten är stängd
Öppna port	läge: porten är inte stängd
Delöppning / Öppnas	läge: porten är inte stängd
Läge okänt / fel	läge: porten är inte stängd
Ingen svarssignal	Kommunikationsfel / utom räckvidd

10.1 Ingen svarssignal

Efter kommandot om manuell förfrågan om portpositionen

Om mottagare HET-E2 24 BiSecur inte får någon svarsignal inom 5 sekunder efter start, finns det ett kommunikationsfel, eller mottagaren är utom räckvidd. Fjärrkontroll HS 5 BiSecur får då ingen svarssignal från mottagaren och LEDn på fjärrkontrollen blinkar 4 ggr snabbt orange.

Efter kommandot om automatisk svarssignal avseende portpositionen

Funktionen automatiskt svarsmeddelande om portens läge stödjs inte av denna mottagare.

11 Reset

Alla koder raderas genom följande steg.

1. Tryck på **P**-knappen och håll den nedtryckt.
   – LEDn blinkar långsamt med blått sken i 5 sek.
   – LEDn blinkar snabbt med blått sken i 2 sek.
2. Släpp upp **P**-knappen.
   Alla koder har raderats.

ANMÄRKNING:

Om man släpper upp **P**-knappen i förtid, avbryts reset-funktionen och koderna raderas inte.

12 Avfallshantering

Elektrisk och elektronisk utrustning samt batterier får inte slängas tillsammans med hushålls- och restavfall, utan måste lämnas till en särskild återvinningsstation.

13 Tekniska data

Typ	Mottagare HET-E2 24 BiSecur
Frekvens	868 MHz
Extern försörjning	12 – 24 V DC
Till. omgivningstemperatur	–20 °C bis +60 °C
Skyddsklass	IP 65
Reläets belastbarhet	max. 2,5 A / 30 V DC

14 EU-försäkran om överensstämmelse

Tillverkare	Hörmann KG Verkaufsgesellschaft
Adress	Upheider Weg 94-98 D-33803 Steinhagen

Härmed förklarar ovanstående tillverkare att denna produkt

Produkt	Mottagare
Modell	HET-E2-24-868-BS
Korrekt användning	För maskinerier med tillbehör.
Sändningsfrekvens	868 MHz
Strålning	max. 20 mW (EIRP)

till sina principer och till sin konstruktion och i det utförande som den säljs av oss uppfyller de gällande grundläggande kraven i följande direktiv vid korrekt användning:

2014/53/EU (RED)	EU-direktiv för radioutrustning
2011/65/EU (RoHS)	Begränsning av användning av farliga ämnen

Tillämpade standarder och specifikationer

EN 62368-1:2014 + AC:2015	Säkerhet (artikel 3.1(a) i 2014/53/EU)
EN 62479:2010	Hälsa (art. 3.1(a) i 2014/53/EU) (Enligt kapitel 4.2 uppfyller produkten denna standard automatiskt, eftersom strålningen (EIRP) kontrollerad enligt ETSI EN 300220-1, är lägre än lågeffektsanslutningsgränsen Pmax på 20 mW)
ETSI EN 301489-1 V2.2.0 ETSI EN 301489-3 V2.1.1	Elektromagnetisk kompatibilitet (artikel 3.1(b) i 2014/53/EU)
ETSI EN 300220-1 V3.1.1 ETSI EN 300220-2 V3.1.1	Effektivt utnyttjande av radiospektrum (artikel 3.2 i 2014/53/EU)

Vid otillåten förändring av produkten förlorar denna försäkran sin giltighet.

Steinhagen, den 2017-09-01

ppa. Axel Becker
Företagsledningen

Sisältö

1 Käyttöohjetta koskevia ohjeita ... 146
2 Turvallisuusohjeet ... 146
2.1 Määräysten mukainen käyttö ... 146
2.2 Vastaanottimen käyttöä koskevia turvaohjeita ... 146
3 Toimitussisältö ... 147
4 Vastaanottimen kuvaus ... 147
4.1 LED-näyttö ... 148
4.2 Painike ... 148
5 Asennus ... 148
6 Liitäntä ... 149
7 Toiminnot ... 150
7.1 Toiminto impulssi 0,5 sekuntia ... 150
7.2 P-painikkeen toiminto ... 150
8 Radiokoodin opettaminen ... 150
8.1 Radiokoodien opettaminen ... 151
9 Käyttö ... 151
10 Oven asennon paluuilmoitus ... 152
10.1 Ei paluuilmoitusta ... 152
11 Laitteen nollaus ... 153
12 Hävittäminen ... 153
13 Tekniset tiedot ... 153
14 EU-vaatimustenmukaisuusvakuutus ... 154

Tämän dokumentin luovuttaminen kolmansille tahoille tai sen kopioiminen, sen sisällön käyttö tai tietojen välittäminen eteenpäin on kiellettyä, mikäli sitä ei ole nimenomaisesti sallittu. Kiellon noudattamatta jättäminen velvoittaa korvausvaatimusten maksamiseen. Kaikki patentointia ja käyttömallien tai näytemallien kirjaamista koskevat oikeudet pidätetään.

Hyvä asiakas,

kiitos, että valitsit korkealaatuisen tuotteemme.

1 Käyttöohjetta koskevia ohjeita

Lue käyttöohje huolellisesti läpi, sillä se sisältää tärkeää tuotetietoa. Noudata kyseisiä ohjeita ja erityisesti turvallisuusohjeita ja varoituksia.

Radio-ohjattujen laitteiden käsittelyä koskevia lisäohjeita on internetissä.

Säilytä käyttöohje huolellisesti ja varmista, että se on aina saatavilla sekä tuotteen käyttäjien nähtävillä.

2 Turvallisuusohjeet

2.1 Määräysten mukainen käyttö

Vastaanotin HET-E2 24 BiSecur on kaksisuuntainen vastaanotin käyttölaitteiden ja ohjausten ohjaamiseen. Siinä on kaksi kanavaa ja sitä ohjataan BiSecur-radiokoodilla. Vastaanottimessa on kaksi potentiaalivapaata relelähtöä ja 3-napainen tulo potentiaalivapaita pääteasentoilmoituksia Ovi-kiinni ja Ovi-auki varten.

Muut käyttötavat eivät ole sallittuja. Valmistaja ei vastaa vaurioista, jotka aiheutuvat määräysten vastaisesta tai väärästä käytöstä.

2.2 Vastaanottimen käyttöä koskevia turvaohjeita

⚠ VARO

Tahattomasta oven liikkeestä aiheutuva loukkaantumisvaara

▶ Ks. varoitus luvussa 8

VAROITUS

Ympäristötekijöiden vaikutus toimintaan

Ohjeiden noudattamatta jättäminen voi vaikuttaa toimintaan!

Suojaa vastaanotin seuraavilta vaikutuksilta:

- suora auringonpaiste (ympäristön sallittu lämpötila: –20 °C – +60 °C)
- kosteus
- pöly

OHJEITA:

- Ellei autotalliin ole toista erillistä sisäänpääsyä, kaikki radiojärjestelmien muutokset tai laajennukset on tehtävä autotallin sisältä käsin.
- Tarkasta oven toiminta ohjelmoinnin tai radiojärjestelmän laajennuksen jälkeen.
- Käytä kauko-ohjausjärjestelmän käyttöönotossa tai laajennuksessa vain alkuperäisen valmistajan osia.
- Paikalla vallitsevat olosuhteet voivat vaikuttaa radiojärjestelmän kantavuuteen.
- GSM-900-matkapuhelinten samanaikainen käyttö saattaa häiritä radio-ohjausta.

3 Toimitussisältö

- Vastaanotin HET-E2 24 BiSecur
- Käyttöohje
- Asennus- ja kiinnitysmateriaali

4 Vastaanottimen kuvaus

HET-E2 24 BiSecur

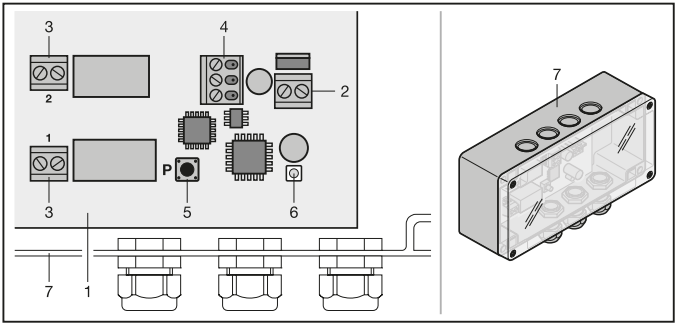

1 Vastaanotin
2 Liitin syöttöjännitteelle 12 – 24 V DC
3 Relelähtöjen liitin
4 3-napainen liitäntä, ruuviliitin, pistokiinnitys
5 Ohjelmointipainike **P** (**P**-painike)
6 LED, sininen (BU), ohjelmointi
7 Kotelo

4.1 LED-näyttö

Sininen (BU)

tila	Toiminto
palaa 1 × lyhyesti	kanavalle 1 tunnistetaan voimassa oleva radiokoodi
palaa 2 × lyhyesti	kanavalle 2 tunnistetaan voimassa oleva radiokoodi
vilkkuu 1 ×	vastaanotin on kanavan 1 opetustilassa
vilkkuu 2 ×	vastaanotin on kanavan 2 opetustilassa
vilkkuu nopeasti hitaan vilkkumisen jälkeen	opetuksen aikana on tunnistettu voimassa oleva radiokoodi
vilkkuu 5 sek. hitaasti, vilkkuu 2 sek. nopeasti	laitteen resetiä suoritetaan tai viimeistellään
pois	käyttötila

4.2 Painike

P-painike	radiokanavan / releen valinta

5 Asennus

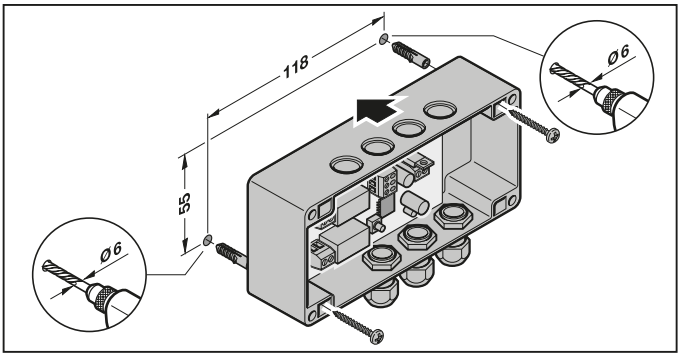

HUOMAA:
Ulottuvuudesta saa kaiken hyödyn irti, kun asennuspaikka valitaan huolellisesti. Paras sijoituspaikka tulee hakea kokeilemalla.

6 Liitäntä

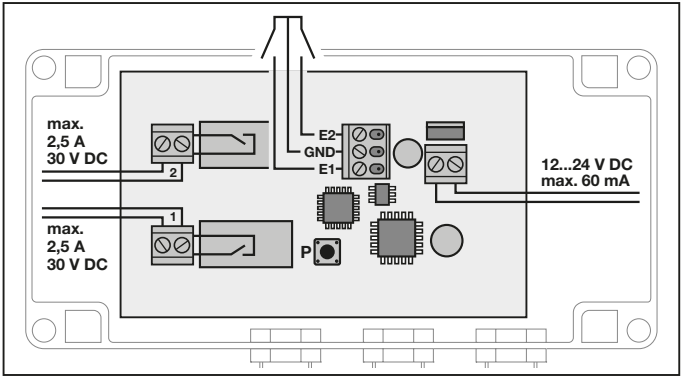

Liitin **E2**	Sulkeutuva kosketin	Pääteasentoilmoituksen Ovi-auki liitäntä
Liitin **GND**	Yhteinen kosketin	0 V -vertailupotentiaali
Liitin **E1**	Sulkeutuva kosketin	Pääteasentoilmoituksen Ovi-kiinni liitäntä

HUOMAA:
Suurin sallittu johdon pituus on 30 m. Tuloliittimen mahdollinen kaapelin poikkipinta on 0,08 – 1,0 mm², kaikki muut liittimet 0,12 – 1,5 mm².

Kun vastaanottimeen syötetään 24 V DC -jännitettä, käynnistysvaihe aloitetaan. Sininen LED palaa jo opetettujen radiokoodien lukumäärästä riippuen jatkuvasti, kunnes tiedonsiirtoyhteys on saatu luotua. Mitkään toiminnot eivät ole mahdollisia kyseisen ajan aikana. Vastaanotin on käyttövalmis heti kun sininen LED sammuu.

HUOMAA:
Vastaanotin käyttäytyy jännitekatkoksen jälkeen samalla tavalla jännitteen palautumisen jälkeen.

7 Toiminnot

Vastaanottimessa HET-E2 24 BiSecur on kaksi potentiaalivapaata relelähtöä ja 3-napainen tulo kahta potentiaalivapaata sulkevaa kosketinta varten. Relelähdöt mahdollistavat suuntavalinnan Ovi-kiinni ja Ovi-auki. Tuloon liitetään pääteasentoilmoituksen Ovi-kiinni ja Ovi-auki.

Relelähtö 1 = tunnusteleva (impulssi 0,5 s)

Relelähtö 2 = tunnusteleva (impulssi 0,5 s)

7.1 Toiminto impulssi 0,5 sekuntia

Releen kärki menee kiinni lähetysimpulssin yhteydessä 0,5 sekunniksi, minkä jälkeen se irtoaa.

7.2 P-painikkeen toiminto

P-painikkeella valitaan radiokanava/rele, johon radiokoodi on tarkoitus opettaa.

8 Radiokoodin opettaminen

⚠ VARO

Tahattomasta oven liikkeestä aiheutuva loukkaantumisvaara

Radio-ohjausjärjestelmän opettaminen voi aiheuttaa oven tahattomia liikkeitä.

- ▶ Varmista, että oven liikealueella ei ole radiojärjestelmää opetettaessa henkilöitä, varsinkaan lapsia, eikä myöskään esineitä.

Vastaanottimeen voi opettaa enintään 100 radiokoodia kanavaa kohden.
Ne voidaan jakaa halutulla tavalla olemassa oleville kanaville. Mikäli sama radiokoodi opetetaan kahdelle eri kanavalle, se poistetaan ensiksi opetetulta kanavalta. Mikäli opetetaan enemmän kuin 100 radiokoodia, ensimmäiseksi opetetut radiokoodit poistetaan.

Vastaanottimen kanavia voi vaihtaa opetustilassa **P**-painiketta painamalla niin kauan kuin radiokoodia ei ole tunnistettu.

Kanavan aktivoimiseksi/vaihtamiseksi:

- ▶ Paina **P**-painiketta 1 × kanavan 1 aktivoimiseksi.
- ▶ Paina **P**-painiketta 2 × kanavan 2 aktivoimiseksi.

Opetustilan keskeyttämiseksi:

- ▶ Paina **P**-painiketta 3 × tai odota aikavalvonnan kulumista umpeen.

Aikavalvonta:

Mikäli 25 sekunnin sisällä ei tunnisteta voimassa olevaa radiokoodia, vastaanotin palaa automaattisesti takaisin käyttötilaan.

8.1 Radiokoodien opettaminen

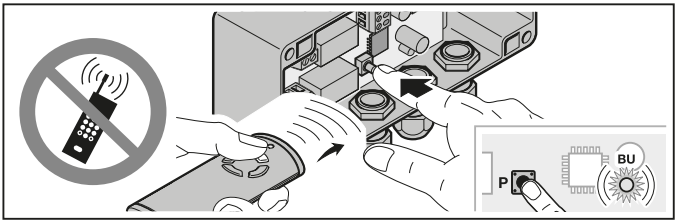

1. Aktivoi haluttu kanava **P**-painiketta painamalla.
   – Sininen LED vilkkuu 1 × kanavalle 1
   – Sininen LED vilkkuu 2 × kanavalle 2
2. Aseta käsilähetin, jonka radiokoodi on tarkoitus opettaa, tilaan **Siirto-opettaminen / lähettäminen**.
   Mikäli voimassaoleva radiokoodi tunnistetaan, LED vilkkuu nopeasti sinisenä ja sammuu sen jälkeen.
   Vastaanotin on käyttötilassa.

9 Käyttö

Vastaanotin osoittaa käyttötilassa voimassaolevan radiokoodin tunnistamisen sinisellä LED:illä, joka syttyy hetkeksi palamaan.

HUOMAA:
Mikäli opetetun käsilähetinpainikkeen radiokoodi on juuri kopioitu toisesta käsilähettimestä, käsilähettimen painiketta on painettava **ensimmäistä** käyttöä varten toisen kerran.

Kanavalla 1 tunnistetaan voimassa oleva radiokoodi	= LED palaa 1 × lyhyesti
Kanavalla 2 tunnistetaan voimassa oleva radiokoodi	= LED palaa 2 × lyhyesti

10 Oven asennon paluuilmoitus

Paluuilmoitus lähetetään käsilähettimelle HS 5 BiSecur vain, mikäli 3-napaiseen lähtöön (E1 / GND / E2) on kytketty pääteasentoilmoitukset Ovi-kiinni ja Ovi-auki.

	HS 5 BiSecur
Ovi-kiinni	Asento: ovi on kiinni
Ovi-auki	Asento: ovi ei ole kiinni
Osittainen aukaisu / liikkuva	Asento: ovi ei ole kiinni
Asento tuntematon / virhe	Asento: ovi ei ole kiinni
Ei paluuilmoitusta	Tiedonsiirtovirhe / kantaman ulkopuolella

10.1 Ei paluuilmoitusta

Oven asennon manuaalinen kysely komennon jälkeen

Mikäli vastaanotin HET-E2 24 BiSecur ei saa käyttölaitteelta enint. 5 sekunnin kuluessa komennosta paluuilmoitusta, on ilmennyt tiedonsiirtovirte tai vastaanotin on kantavuuden ulkopuolella. Käsilähetin HS 5 BiSecur ei saa silloin paluuilmoitusta vastaanottimelta ja käsilähettimen LED vilkkuu 4 × nopeasti oranssina.

Oven asennon automaattisen paluuilmoituksen lähettäminen komennon jälkeen

Tämä vastaanotin ei tue oven asennon automaattisen paluuilmoituksen toimintoa.

11 Laitteen nollaus

Kaikki radiokoodit poistetaan, kun seuraavat vaiheet suoritetaan.

1. Paina **P**-painiketta ja pidä se painettuna.
   – LED vilkkuu 5 sekunnin ajan hitaasti sinisenä.
   – LED vilkkuu 2 sekunnin ajan nopeasti sinisenä.
2. Vapauta **P**-painike.
   Kaikki radiokoodit on poistettu.

OHJE:

Mikäli **P**-painike vapautetaan ennenaikaisesti, laitteen reset keskeytetään eikä radiokoodeja poisteta.

12 Hävittäminen

Sähkö- ja elektroniikkalaitteita tai paristoja ei saa hävittää kotitalousjätteiden seassa, vaan ne on luovutettava niille tarkoitettuun vastaanotto- ja keräyspisteeseen.

13 Tekniset tiedot

Tyyppi	Vastaanotin HET-E2 24 BiSecur
Taajuus	868 MHz
Ulkopuolinen virransyöttö	12 – 24 V DC
Sallittu ympäristön lämpötila	–20 °C – +60 °C
Kotelointiluokka	IP 65
Releen kuormitettavuus	maks. 2,5 A / 30 V DC

14 EU-vaatimustenmukaisuusvakuutus

Valmistaja	Hörmann KG Verkaufsgesellschaft
Osoite	Upheider Weg 94-98 D-33803 Steinhagen

Valmistaja vakuuttaa täten, että tämä tuote

Laite	Vastaanotin
Malli	HET-E2-24-868-BS
Määräysten mukainen käyttö	Käyttölaitteiden ja niiden lisävarusteiden ohjaaminen
Lähetystaajuus	868 MHz
Säteilyteho	maks. 20 mW (EIRP)

vastaa toimittamassamme muodossa malliltaan ja rakenteeltaan määräysten mukaisessa käytössä seuraavassa lueteltujen direktiivien perusvaatimuksia:

2014/53/EU (RED)	EU-radiolaitedirektiivi
2011/65/EU (RoHS)	vaarallisten aineiden käytön rajoittaminen

Sovellettavat standardit ja määrittelyt

EN 62368-1:2014 + AC:2015	Turvallisuus (artikla 3.1(a) 2014/53/EU)
EN 62479:2010	Terveys (artikla 3.1(a) 2014/53/EU) (Tämä tuote täyttää kyseisen standardin vaatimukset luvun 4.2 mukaisesti automaattisesti, koska säteilyteho (EIRP) on standardin ETSI EN 300220-1 mukaisesti mitattuna alhaisempi kuin pientehon poissulkuraja Pmax 20 mW)
ETSI EN 301489-1 V2.2.0 ETSI EN 301489-3 V2.1.1	Sähkömagneettinen yhteensopivuus (artikla 3.1(b) 2014/53/EU)
ETSI EN 300220-1 V3.1.1 ETSI EN 300220-2 V3.1.1	Radiotaajuuden tehokas hyödyntäminen (artikla 3.2 2014/53/EU)

Mikäli laitteeseen tehdään muutoksia ilman valmistajan lupaa, tämä vakuutus ei ole enää voimassa.

Steinhagen, 01.09.2017

pp. Axel Becker
Toimitusjohtaja

Indholdsfortegnelse

1 Om denne vejledning ... 156
2 Sikkerhedsanvisninger ... 156
2.1 Tilsigtet anvendelse ... 156
2.2 Sikkerhedsanvisninger for modtagerens drift ... 156
3 Leveringsomfang ... 157
4 Beskrivelse af modtageren ... 157
4.1 LED-visning ... 158
4.2 Knap ... 158
5 Montering ... 158
6 Tilslutning ... 159
7 Funktioner ... 160
7.1 Funktion impuls 0,5 sekunder ... 160
7.2 P-knappens funktion ... 160
8 Indlæring af en trådløs kode ... 160
8.1 Indlæring af trådløse koder ... 161
9 Drift ... 161
10 Tilbagemelding om portposition ... 162
10.1 Ingen tilbagemelding ... 162
11 Reset af apparatet ... 163
12 Bortskaffelse ... 163
13 Tekniske data ... 163
14 EU-overensstemmelseserklæring ... 164

Det er ikke tilladt at give dette dokument videre eller at mangfoldiggøre det, bruge det i anden sammenhæng eller at meddele dets indhold til andre, medmindre der udtrykkeligt er givet tilladelse hertil. Overtrædelser medfører pligt til skadeserstatning. Alle rettigheder forbeholdes i tilfælde af patenttildeling, registrerede varemærker eller beskyttet design. Ret til ændringer forbeholdes.

Kære kunde!

Tak for, at du har valgt et af vores kvalitetsprodukter.

1 Om denne vejledning

Læs hele vejledningen omhyggeligt igennem, den indeholder vigtige informationer om produktet. Overhold anvisningerne – du skal især overholde alle sikkerhedsanvisninger og advarsler.

Yderligere informationer om betjeningen af trådløse komponenter finder du på internettet.

Opbevar vejledningen omhyggeligt og sørg for, at den altid står til rådighed for brugeren af produktet.

2 Sikkerhedsanvisninger

2.1 Tilsigtet anvendelse

Modtageren HET-E2 24 BiSecur er en tovejs modtager til styring af åbnere og styringer. Den har to kanaler og drives med trådløs BiSecur-teknik. Modtageren råder over to potentialfrie relæudgange og en 3-polet indgang til de potentialfrie yderstillingsmeldinger NED og OP.

Andre former for anvendelse er ikke tilladt. Producenten hæfter ikke for skader, der opstår som følge af overskridelse af den tilsigtede anvendelse eller pga. forkert betjening.

2.2 Sikkerhedsanvisninger for modtagerens drift

⚠ FORSIGTIG

Risiko for kvæstelser pga. utilsigtet portkørsel

▶ Se advarselshenvisning i kapitel 8

BEMÆRK!

Forringelse af funktionen pga. miljøpåvirkninger

I tilfælde af overtrædelse eller tilsidesættelse kan funktionen forringes!

Beskyt modtageren mod følgende:

- Direkte solstråler (tilladt omgivelsestemperatur: – 20 °C til + 60 °C)
- Fugt
- Støvbelastning

OBS:

- Hvis der ikke findes en separat adgang til garagen, skal enhver ændring eller udvidelse af de trådløse systemer gennemføres inde i garagen.
- Efter programmeringen eller udvidelsen af det trådløse system skal der gennemføres en funktionskontrol.
- Brug kun originale dele til udvidelsen af det trådløse system.
- De lokale forhold kan påvirke det trådløse systems rækkevidde.
- GSM 900-mobiltelefoner kan påvirke rækkevidden, hvis de bruges samtidig med det trådløse system.

3 Leveringsomfang

- Modtager HET-E2 24 BiSecur
- Betjeningsvejledning
- Monterings- og fastgørelsesmateriale

4 Beskrivelse af modtageren

HET-E2 24 BiSecur

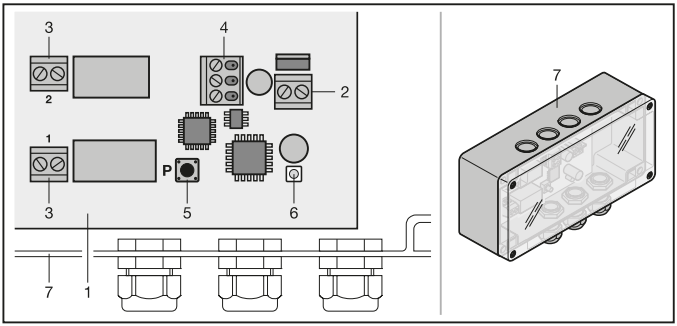

1 Modtager
2 Tilslutningsklemme til 12 – 24 V DC forsyningsspænding
3 Tilslutningsklemme for relæudgangene
4 3-polet tilslutnings-skrueklemme, klar til montering
5 Programmeringsknap **P** (**P**-knap)
6 LED, blå (BU), programmering
7 Kabinet

4.1 LED-visning

Blå (BU)

Tilstand	Funktion
Lyser kort 1 ×	Der registreres en gyldig trådløs kode for kanal 1
Lyser kort 2 ×	Der registreres en gyldig trådløs kode for kanal 2
Blinker 1 ×	Modtageren er i indlæringsmodus for kanal 1
Blinker 2 ×	Modtageren er i indlæringsmodus for kanal 2
Blinker hurtigt efter en langsom blinken	Under indlæringen blev der registreret en gyldig trådløs kode
Blinker langsomt i 5 sek., blinker hurtigt i 2 sek.	Reset af apparatet gennemføres eller færdiggøres
FRA	Driftsmodus

4.2 Knap

P-knap	Valg af trådløs kanal / relæ

5 Montering

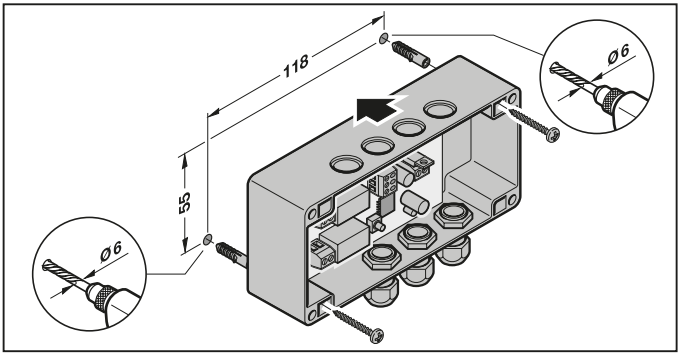

OBS:
Rækkevidden kan optimeres via valget af monteringssted. Den bedste retning skal findes ved at prøve sig frem.

6 Tilslutning

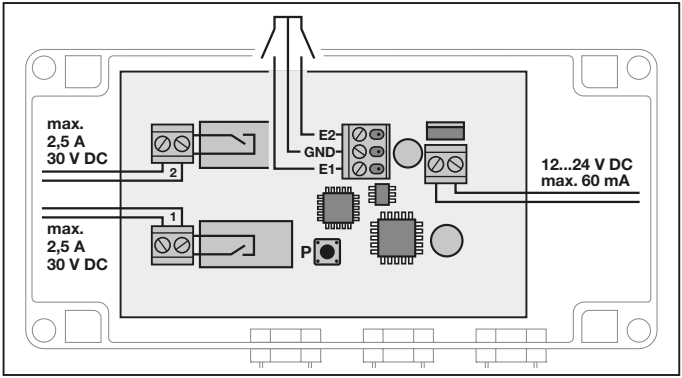

Klemme **E2**	Sluttekontakt	Tilslutning yderstillingsmelding OP
Klemme **GND**	Fælles kontakt	0 V referencepotentiale
Klemme **E1**	Sluttekontakt	Tilslutning yderstillingsmelding NED

OBS:
Den maks. tilladte ledningslængde udgør 30 m. Muligt kabeltværsnit for indgangsklemmen er 0,08 – 1,0 mm², alle andre klemmer 0,12 – 1,5 mm².

Når modtageren forsynes med 24 V DC spænding, begynder startproceduren. Afhængig af antallet af allerede indlærte trådløse koder, lyser den blå LED konstant, indtil kommunikationen er oprettet. I denne periode er funktioner ikke mulige. Så snart den blå LED slukkes, er modtageren driftsklar.

OBS:
Modtageren forholder sig på nøjagtig samme måde, når spændingen kommer igen efter et spændingssvigt.

7 Funktioner

Modtageren HET-E2 24 BiSecur har to potentialfrie relæudgange og en 3-polet indgang til to potentialfrie sluttekontakter. Relæudgangene muliggør retningsvalget NED og OP. Yderstillingsmeldingerne NED og OP tilsluttes ved indgangen.

Relæudgang 1 = retur (impuls 0,5 sek.)

Relæudgang 2 = retur (impuls 0,5 sek.)

7.1 Funktion impuls 0,5 sekunder

Relæet trækker i 0,5 sekunder ved hver sendeimpuls, derefter kobler det fra.

7.2 P-knappens funktion

Med **P**-knappen vælges den trådløse kanal / relæet, som der skal indlæres en trådløs kode på.

8 Indlæring af en trådløs kode

⚠ FORSIGTIG

Risiko for kvæstelser pga. utilsigtet portkørsel

Under indlæringen af det trådløse system kan der optræde utilsigtede kørsler.

- ▶ Vær ved indlæringen af det trådløse system opmærksom på, at der ikke befinder sig personer eller genstande i portens bevægelsesområde.

Der kan maks. indlæres 100 trådløse koder på modtageren. De kan fordeles vilkårligt på de forskellige kanaler, der står til rådighed. Hvis den samme kode indlæres på to forskellige kanaler, slettes den på kanalen, der blev indlært først. Hvis der indlæres mere end 100 trådløse koder, slettes de trådløse koder, der blev indlært først.

I indlæringsmodus kan der skiftes mellem modtagerens kanaler ved at trykke på **P**-knappen, så længe der ikke er registreret en trådløs kode.

Kanalaktivering / -skifte:

- ▶ Tryk 1 × på **P**-knappen for at aktivere kanal 1.
- ▶ Tryk 2 × på **P**-knappen for at aktivere kanal 2.

Afbrydelse af indlæringsmodus:

- ▶ Tryk 3 × på **P**-knappen eller afvent timeout.

Timeout:

Hvis der ikke registreres en gyldig trådløs kode inden for 25 sekunder, skifter modtageren automatisk tilbage til driftsmodus.

8.1 Indlæring af trådløse koder

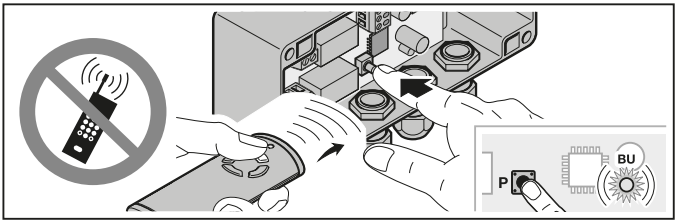

1. Aktivér den ønskede kanal ved at trykke på **P**-knappen.
   – Den blå LED blinker 1 × for kanal 1
   – Den blå LED blinker 2 × for kanal 2
2. Håndsenderen, der skal sende den trådløse kode videre, skal anbringes i modus **Overfør / send**.
   Hvis der registreres en gyldig trådløs kode, blinker LED'en hurtigt med blå farve og slukkes derefter.
   Modtageren er i driftsmodus.

9 Drift

I driftsmodus signaliserer modtageren registreringen af en gyldig trådløs kode ved, at den blå LED lyser op.

OBS:
Hvis den trådløse kode fra den indlærte håndsenderknap er kopieret forinden fra en anden håndsender, skal der trykkes på håndsenderknappen en ekstra gang ved den **første** drift.

Der registreres en gyldig trådløs kode for kanal 1 = LED'en lyser kort 1 ×
Der registreres en gyldig trådløs kode for kanal 2 = LED'en lyser kort 2 ×

10 Tilbagemelding om portposition

En tilbagemelding til håndsenderen HS 5 BiSecur sker kun, når yderstillingsmeldingerne NED og OP er tilsluttet til den 3-polede indgang (E1 / GND / E2).

	HS 5 BiSecur
NED	Position: Porten er lukket
OP	Position: Porten er ikke lukket
Delåbning / kører	Position: Porten er ikke lukket
Position ukendt / fejl	Position: Porten er ikke lukket
Ingen tilbagemelding	Kommunikationsfejl / uden for rækkevidde

10.1 Ingen tilbagemelding

Efter kommando om manuel forespørgsel om portposition

Hvis modtageren HET-E2 24 BiSecur ikke får en tilbagemelding fra åbneren indtil maks. 5 sekunder efter kommandoen, foreligger der en kommunikationsfejl eller modtageren er uden for rækkevidde. Håndsenderen HS 5 BiSecur får ikke nogen tilbagemelding fra modtageren og LED'en på håndsenderen blinker hurtigt 4 × med orange farve.

Efter kommando om automatisk tilbagemelding om portposition

Den automatiske tilbagemelding om portpositionen understøttes ikke af denne modtager.

11 Reset af apparatet

Alle trådløse koder slettes ved udførelsen af følgende trin.

1. Tryk på **P**-knappen og hold den trykket ind.
   – LED'en blinker langsomt i 5 sek. med blå farve.
   – LED'en blinker hurtigt i 2 sek. med blå farve.
2. Slip **P**-knappen.
   Alle trådløse koder blev slettet.

OBS:

Hvis **P**-knappen slippes i utide, afbrydes tilbagestillingen af apparatet; de trådløse koder slettes ikke.

12 Bortskaffelse

Elektriske og elektroniske apparater samt batterier må ikke bortskaffes sammen med husholdningsaffaldet, men skal i stedet for afleveres til dertil indrettede samlesteder.

13 Tekniske data

Type	Modtager HET-E2 24 BiSecur
Frekvens	868 MHz
Ekstern forsyning	12 – 24 V DC
Till. omgivelsestemperatur	–20 °C til +60 °C
Beskyttelsesklasse	IP 65
Relæernes belastningsevne	Maks. 2,5 A / 30 V DC

14 EU-overensstemmelseserklæring

Producent	Hörmann KG Verkaufsgesellschaft
Adresse	Upheider Weg 94-98 D-33803 Steinhagen

Hermed erklærer den ovennævnte producent, at det følgende produkt

Apparat	Modtager
Model	HET-E2-24-868-BS
Tilsigtet anvendelse	Betjening af åbnere og åbnernes tilbehør
Sendefrekvens	868 MHz
Strålingseffekt	Maks. 20 mW (EIRP)

på grundlag af dets udformning og konstruktionsmåde, samt den udførelse, vi har bragt i omløb, ved tilsigtet anvendelse stemmer overens med de i denne sammenhæng grundlæggende retningslinjer, som er anført nedenfor:

2014/53/EU (RED)	EU-direktiv om radioudstyr
2011/65/EU (RoHS)	Indskrænkning af brugen af farlige stoffer

Anvendte standarder og specifikationer

EN 62368-1:2014 + AC:2015	Sikkerhed (artikel 3.1(a) i 2014/53/EU)
EN 62479:2010	Sundhed (artikel 3.1(a) i 2014/53/EU) (Iht. kapitel 4.2 opfylder produktet automatisk kravene i denne standard, da strålingseffekten (EIRP), kontrolleret iht. ETSI EN 300220-1, er lavere end laveffekt-eksklusionsgrænsen Pmax på 20 mW)
ETSI EN 301489-1 V2.2.0 ETSI EN 301489-3 V2.1.1	Elektromagnetisk kompatibilitet (artikel 3.1(b) i 2014/53/EU)
ETSI EN 300220-1 V3.1.1 ETSI EN 300220-2 V3.1.1	Effektiv udnyttelse af radiospektret (artikel 3.2 i 2014/53/EU)

I tilfælde af ændringer på apparatet, der ikke er udført med vort samtykke, mister denne erklæring sin gyldighed.

Steinhagen, 01.09.2017

p.p. Axel Becker
Forretningsfører

HET-E2 24 BiSecur

HÖRMANN KG Verkaufsgesellschaft
Upheider Weg 94-98
D-33803 Steinhagen

TR20A210-C RE / 10.2017