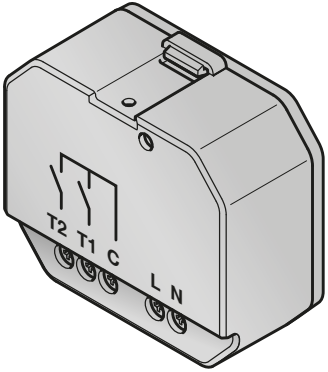

DE **Anleitung für Montage und Betrieb**
Funk-Unterputzsender HSU 2 BiSecur

EN **Instructions for fitting and operating**
Recessed radio transmitter HSU 2 BiSecur

FR **Instructions de montage et d'utilisation**
Emetteur radio encastré HSU 2 BiSecur

NL **Handleiding voor montage en bediening**
Draadloze inbouwzender HSU 2 BiSecur

IT **Istruzioni per il montaggio e l'uso**
Trasmettitore radio di tipo sotto intonaco HSU 2 BiSecur

ES **Instrucciones de montaje y funcionamiento**
Emisor empotrado vía radiofrecuencia HSU 2 BiSecur

PT **Instruções de montagem e funcionamento**
Emissor embutido de radiofrequência HSU 2 BiSecur

TR20A225-B RE / 10.2017

HÖRMANN

DEUTSCH 3
ENGLISH 14
FRANÇAIS 25
NEDERLANDS. 37
ITALIANO. 48
ESPAÑOL. 59
PORTUGUÊS. 70

Inhaltsverzeichnis

1 Zu dieser Anleitung ... 4
1.1 Verwendete Definitionen ... 4
1.2 Verwendete Symbole ... 4
2 Sicherheitshinweise ... 4
2.1 Bestimmungsgemäße Verwendung ... 4
2.2 Sicherheitshinweise zum Betrieb ... 5
3 Lieferumfang ... 7
4 Beschreibung des Funk-Unterputzsenders ... 7
5 Installation ... 7
6 Montage ... 8
7 Inbetriebnahme ... 9
8 Betrieb ... 9
9 Lernen und Vererben / Senden eines Funkcodes ... 9
9.1 Lernen eines Funkcodes ... 9
9.2 Mischbetrieb / BiSecur und Festcode 868 MHz ... 10
10 Reset ... 10
10.1 Festcode 868 MHz einstellen ... 11
11 LED-Anzeige / Signaltöne ... 11
12 Demontage und Entsorgung ... 12
13 Technische Daten ... 12
14 EU-Konformitätserklärung ... 13

Weitergabe sowie Vervielfältigung dieses Dokuments, Verwertung und Mitteilung seines Inhalts sind verboten, soweit nicht ausdrücklich gestattet. Zuwiderhandlungen verpflichten zu Schadenersatz. Alle Rechte für den Fall der Patent-, Gebrauchsmuster- oder Geschmacksmustereintragung vorbehalten. Änderungen vorbehalten.

Sehr geehrte Kundin, sehr geehrter Kunde,

wir bedanken uns, dass Sie sich für ein Qualitätsprodukt aus unserem Hause entschieden haben.

1 Zu dieser Anleitung

Lesen Sie diese Anleitung sorgfältig und vollständig durch, sie enthält wichtige Informationen zum Produkt. Beachten Sie die Hinweise und befolgen Sie insbesondere die Sicherheits- und Warnhinweise.

Weitere Informationen zur Handhabung des Funk-Unterputzsenders finden Sie im Internet unter **www.hoermann.com.**

Bewahren Sie diese Anleitung sorgfältig auf und stellen Sie sicher, dass sie jederzeit verfügbar und vom Benutzer des Produkts einsehbar ist.

1.1 Verwendete Definitionen

Anlage

Ein Tor oder eine Tür mit dem dazugehörigen Antrieb.

Gerät

Ein Produkt mit Funk-Empfänger, z. B. Relais-Empfänger, Funk-Steckdosen-Empfänger.

1.2 Verwendete Symbole

Wichtiger Hinweis zur Vermeidung von Personenschäden und Sachschäden

2 Sicherheitshinweise

2.1 Bestimmungsgemäße Verwendung

Der Funk-Unterputzsender HSU 2 BiSecur ist ein bidirektionaler Sender für Torantriebe / Türantriebe und Funkzubehör. Der Funk-Unterputzsender verfügt über zwei Kanäle. Er wird über extern angeschlossene Sendetasten mit dem BiSecur-Funk sowie mit dem Festcode 868 MHz betrieben.

Andere Anwendungsarten sind unzulässig. Der Hersteller haftet nicht für Schäden, die durch bestimmungswidrigen Gebrauch oder falsche Bedienung verursacht werden.

2.2 Sicherheitshinweise zum Betrieb

⚠ GEFAHR

Netzspannung

Bei Kontakt mit der Netzspannung besteht die Gefahr eines tödlichen Stromschlags. Beachten Sie daher unbedingt folgende Hinweise:

- ▶ Elektroanschlüsse dürfen nur von einer Elektrofachkraft durchgeführt werden.
- ▶ Die bauseitige Elektroinstallation muss den jeweiligen Schutzbestimmungen entsprechen (230 / 240 V AC, 50 / 60 Hz).
- ▶ Sehen Sie bei ortsfestem Netzanschluss des Geräts eine allpolige Netztrenneinrichtung mit entsprechender Vorsicherung vor.
- ▶ Schalten Sie vor allen Arbeiten den Funk-Unterputzsender spannungsfrei und sichern Sie ihn gegen unbefugtes Wiedereinschalten.
- ▶ Schalten sie die Netzspannung (230 / 240 V AC, 50 / 60 Hz) nur nach der vollständigen Installation wieder ein.

⚠ WARNUNG

Verletzungsgefahr bei Torbewegung / Türbewegung

Wird der Funk-Unterputzsender bedient, können Personen durch die Torbewegung / Türbewegung verletzt werden.

- ▶ Stellen Sie sicher, dass Funk-Unterputzsender nicht in Kinderhände gelangen und nur von Personen benutzt werden, die in die Funktionsweise der ferngesteuerten Anlage eingewiesen sind!
- ▶ Sie müssen den Funk-Unterputzsender generell mit Sichtkontakt zum Tor / zur Tür bedienen, wenn nur eine Sicherheitseinrichtung vorhanden ist!
- ▶ Durchfahren bzw. durchgehen Sie Toröffnungen / Türöffnungen von ferngesteuerten Anlagen erst, wenn das Tor / die Tür in der Endlage Auf steht!
- ▶ Bleiben Sie niemals im Bewegungsbereich des Tors / der Tür stehen.

⚠ VORSICHT

Verletzungsgefahr durch unbeabsichtigte Torfahrt / Türfahrt

Während des Lernvorgangs am Funksystem kann es zu unbeabsichtigten Torfahrten / Türfahrten kommen.

- ▶ Achten Sie darauf, dass sich beim Einlernen des Funksystems keine Personen oder Gegenstände im Bewegungsbereich der Anlage befinden.

⚠ VORSICHT

Gefahr durch unbeabsichtigtes Einschalten von Geräten

Durch die Fernbedienung von Geräten kann es zu unbeabsichtigtem Einschalten kommen, z. B. können Maschinen in Gang gesetzt werden.

- ▶ Stellen Sie sicher, dass durch die Fernbedienung von Geräten keine Gefahren für Personen oder Gegenstände entstehen oder diese Risiken durch Sicherheitseinrichtungen abgedeckt sind.
- ▶ Beachten Sie die Herstellerhinweise der fernbedienten Geräte.
- ▶ Maschinen dürfen nicht unbeabsichtigt in Gang gesetzt werden können.

ACHTUNG

Fremdspannung an den Anschlussklemmen

Fremdspannung an den Anschlussklemmen für die Sendetasten führt zur Zerstörung der Elektronik.

- ▶ Legen Sie an den Anschlussklemmen für die Sendetasten keine Fremdspannung an.
- ▶ Benutzen Sie ausschließlich potenzialfreie Kontakte.
- ▶ Verwenden Sie das Gerät nur mit einem Taster 250 V, 10 A.

ACHTUNG

Beeinträchtigung der Funktion durch Umwelteinflüsse

Bei Nichtbeachtung kann die Funktion beeinträchtigt werden!

Schützen Sie den Funk-Unterputzsender vor folgenden Einflüssen:

- direkter Sonneneinstrahlung
  (zul. Umgebungstemperatur: –20 °C bis +60 °C)
- Feuchtigkeit
- Staubbelastung

HINWEISE:

- Wenn kein separater Zugang zur Garage vorhanden ist, erweitern oder ändern Sie das Funksystem innerhalb der Garage.
- Wenn Sie das Funksystem in Betrieb nehmen, erweitern oder ändern:
  - Führen Sie eine Funktionsprüfung durch.
  - Verwenden Sie ausschließlich Originalteile.
  - Können örtliche Gegebenheiten Einfluss auf die Reichweite des Funksystems haben.
  - Können GSM-900-Handys bei gleichzeitiger Benutzung die Reichweite beeinflussen.

3 Lieferumfang

- Funk-Unterputzsender HSU 2 BiSecur
- Bedienungsanleitung

4 Beschreibung des Funk-Unterputzsenders

HSU 2 BiSecur

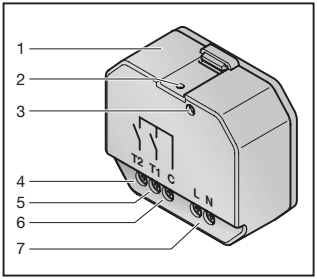

1 Gehäuse
2 LED, bicolor
3 Reset-Taste
4 **T2** Anschlussklemme zweite Sendetaste
5 **T1** Anschlussklemme erste Sendetaste
6 **C** Anschlussklemme gemeinsamer, nicht potenzialfreier Kontakt.
7 **L** **N** Anschlussklemmen für 100 – 240 V AC Versorgungs-spannung

5 Installation

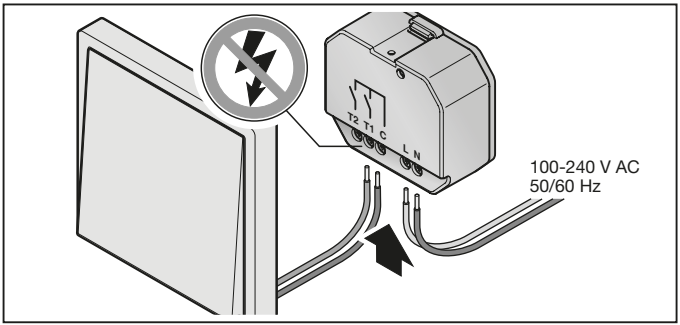

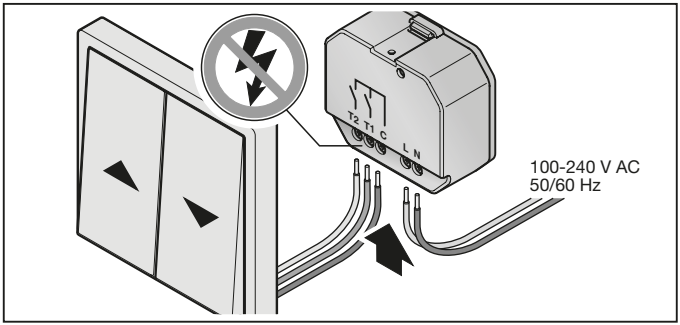

6 Montage

Die Wahl des Montageorts hat Einfluss auf die Reichweite.

- ▶ Prüfen Sie vor der Montage, ob das Funksignal die Anlage oder das Gerät an dem gewählten Montageort erreicht.
  - – Ermitteln Sie die beste Ausrichtung ggf. durch Versuche.

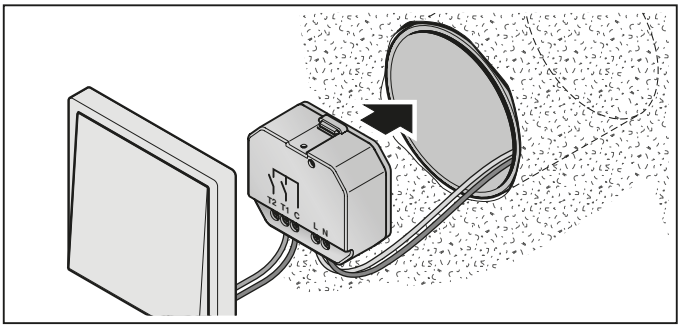

7 Inbetriebnahme

Nach dem Anlegen der Betriebsspannung ist der Funk-Unterputzsender betriebsbereit.

8 Betrieb

HINWEIS:
Wenn der Funkcode der angeschlossenen Sendetaste von einem anderen Handsender vererbt ist, drücken Sie die Sendetaste zum ersten Betrieb 2 ×.

Jeder angeschlossenen Sendetaste ist ein Funkcode zugeordnet.

- ▶ Drücken Sie die Sendetaste, deren Funkcode Sie senden möchten.
  - – Die LED leuchtet 2 Sekunden blau.
  - – Der Funkcode wird gesendet.

9 Lernen und Vererben / Senden eines Funkcodes

⚠ VORSICHT

Verletzungsgefahr durch unbeabsichtigte Torfahrt / Türfahrt

- ▶ Siehe Warnhinweis Kapitel 2.2.

9.1 Lernen eines Funkcodes

Nach den einzelnen Schritten beim Lernen eines Funkcodes leuchtet die LED blau oder rot und es ertönen Signaltöne. Die Anzeigen und Töne sind je nach Funktion unterschiedlich.

- ▶ Entnehmen Sie dem Kapitel 11 die jeweilige Bedeutung.

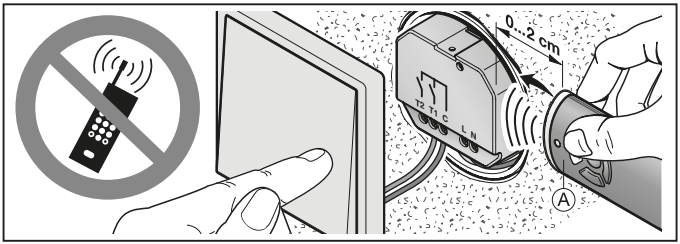

1. Halten Sie den Handsender **A** rechts neben den Funk-Unterputzsender.
2. Drücken Sie die Handsendertaste, deren Funkcode Sie vererben möchten und halten Sie diese gedrückt.
   – Die LED leuchtet 2 Sekunden blau und erlischt.
   – Nach 5 Sekunden blinkt die LED abwechselnd rot und blau.
   – Der Handsender sendet den Funkcode.
3. Drücken Sie die angeschlossene Sendetaste, die den Funkcode lernen soll und halten Sie diese gedrückt.
   – Die LED leuchtet 2 Sekunden blau und erlischt.
   – Die LED blinkt langsam blau.
   – Wenn der Funkcode erkannt ist, blinkt die LED schnell blau.
   – Nach 2 Sekunden erlischt die LED.
4. Lassen Sie die Handsendertaste und die Sendetaste los.
   Der Funkcode der Handsendertaste ist auf die angeschlossene Sendetaste gelernt.

HINWEIS:
Zum Vererben / Senden des Funkcodes haben Sie 15 Sekunden Zeit. Wenn innerhalb dieser Zeit das Vererben / Senden nicht erfolgreich ist, wiederholen Sie den Vorgang.

9.2 Mischbetrieb / BiSecur und Festcode 868 MHz

Bei dem Funk-Unterputzsender mit BiSecur-Funk ist ein Mischbetrieb möglich. Der Funk-Unterputzsender kann Funkcodes von vorhandenen Handsendern mit Festcode 868 MHz lernen. Handsender mit Festcode 868 MHz sind graue Handsender mit blauen Tasten oder Handsender mit entsprechender Gerätekennzeichnung z. B. HSD2-868.

10 Reset

Nach den einzelnen Schritten beim Reset leuchtet die LED blau oder rot und es ertönen Signaltöne. Die Anzeigen und Töne sind je nach Funktion unterschiedlich.

▶ Entnehmen Sie dem Kapitel 11 die jeweilige Bedeutung.

Jeder angeschlossenen Sendetaste wird durch folgende Schritte ein neuer Funkcode zugeordnet.

1. Drücken Sie die Reset-Taste mit einem stumpfen Gegenstand.
2. Halten Sie die Reset-Taste gedrückt.
3. Drücken Sie eine angeschlossene Sendetaste.

4. Halten Sie die Sendetaste gedrückt.
   – Die LED blinkt 4 Sekunden langsam blau.
   – Die LED blinkt 2 Sekunden schnell blau.
   – Die LED leuchtet lange blau.
5. Lassen Sie die Reset-Taste und die Sendetaste los.
   Alle Funkcodes sind neu zugeordnet.

HINWEIS:
Wenn Sie die angeschlossene Sendetaste vorzeitig loslassen, wird kein neuer Funkcode zugeordnet.

10.1 Festcode 868 MHz einstellen

1. Führen Sie die Schritte **1 – 4** des Reset wie in Kapitel 10 durch.
2. Halten Sie die angeschlossene Sendetaste weiterhin gedrückt.
   – Die LED blinkt 4 Sekunden langsam rot.
   – Die LED blinkt 2 Sekunden schnell rot.
   – Die LED leuchtet lange rot.
3. Lassen Sie die Sendetaste los.
   Der Festcode 868 MHz ist eingestellt.

HINWEIS:
Wenn Sie die angeschlossene Sendetaste vorzeitig loslassen, bleibt der BiSecur-Funk eingestellt.

Weitere Informationen zum Betrieb des Funk-Unterputzsenders mit dem Festcode 868 MHz finden Sie im Internet unter **www.hoermann.com**.

11 LED-Anzeige / Signaltöne

Blau (BU)

Zustand	Signalton	Funktion
leuchtet 2 Sek.		ein Funkcode wird gesendet
blinkt langsam	lange Signaltöne	Funk-Unterputzsender befindet sich im Modus Lernen
blinkt schnell nach langsamem Blinken	kurze Signaltöne	beim Lernen wurde ein gültiger Funkcode erkannt
blinkt 4 Sek. langsam, blinkt 2 Sek. schnell, leuchtet lang	lange Signaltöne, kurze Signaltöne, langer Signalton	Reset wird durchgeführt und abgeschlossen

Rot (RD)

Zustand	Signalton	Funktion
blinkt 4 Sek. langsam, blinkt 2 Sek. schnell, leuchtet lang		Festcode 868 MHz wird eingestellt

Blau (BU) und Rot (RD)

Zustand	Signalton	Funktion
abwechselndes Blinken	kurze Signaltöne	Funk-Unterputzsender befindet sich im Modus Vererben / Senden

12 Demontage und Entsorgung

Elektro- und Elektronikgeräte sowie Batterien dürfen nicht als Haus- oder Restmüll entsorgt werden, sondern müssen in den dafür eingerichteten Annahme- und Sammelstellen abgegeben werden.

13 Technische Daten

Typ	Funk-Unterputzsender HSU 2 BiSecur
Frequenz	868 MHz
Spannungsversorgung	100 – 240 V AC 50 / 60 Hz
zul. Umgebungstemperatur	–20 °C bis +60 °C
Schutzart	IP 20

14 EU-Konformitätserklärung

Hersteller	Hörmann KG Verkaufsgesellschaft
Adresse	Upheider Weg 94-98 D-33803 Steinhagen

Hiermit erklärt der o. a. Hersteller, dass sich dieses Produkt

Gerät	Funk-Unterputzsender
Modell	HSU2-868-BS
Bestimmungsgemäße Verwendung	Bedienung von Antrieben und deren Zubehör
Sendefrequenz	868 MHz
Strahlungsleistung	max. 20 mW (EIRP)

aufgrund seiner Konzipierung und Bauart in der von uns in Verkehr gebrachten Ausführung den einschlägigen grundlegenden Anforderungen der nachstehend aufgeführten Richtlinien bei bestimmungsgemäßer Verwendung entsprechen:

2014/53/EU (RED)	EU-Richtlinie Funkanlagen
2011/65/EU (RoHS)	Beschränkung der Verwendung gefährlicher Stoffe

Angewandte Normen und Spezifikationen

EN 62368-1:2014 + AC:2015	Sicherheit (Artikel 3.1(a) der 2014/53/EU)
EN 62479:2010	Gesundheit (Artikel 3.1(a) der 2014/53/EU) (Gemäß Kapitel 4.2 erfüllt das Produkt diese Norm automatisch, da die Strahlungsleistung (EIRP), geprüft nach ETSI EN 300220-1, niedriger ist als die Niedrigleistungsausschlussgrenze Pmax von 20 mW)
ETSI EN 301489-1 V2.2.0 ETSI EN 301489-3 V2.1.1	Elektromagnetische Kompatibilität (Artikel 3.1(b) der 2014/53/EU)
ETSI EN 300220-1 V3.1.1 ETSI EN 300220-2 V3.1.1	Effiziente Nutzung des Funkspektrums (Artikel 3.2 der 2014/53/EU)

Bei einer nicht abgestimmten Änderung des Gerätes verliert diese Erklärung ihre Gültigkeit.

Steinhagen, den 01.09.2017

ppa. Axel Becker
Geschäftsleitung

Contents

1 About These Instructions ... 15
1.1 Definitions used ... 15
1.2 Symbols Used ... 15
2 Safety Instructions ... 15
2.1 Intended use ... 15
2.2 Safety instructions for operation ... 16
3 Scope of delivery ... 18
4 Description of the recessed radio transmitter ... 18
5 Installation ... 18
6 Fitting ... 19
7 Initial Start-Up ... 20
8 Operation ... 20
9 Learning and inheriting / transmitting a radio code ... 20
9.1 Teaching in a radio code ... 20
9.2 Mixed operation / BiSecur and fixed code 868 MHz ... 21
10 Reset ... 21
10.1 Set the fixed code 868 MHz. ... 22
11 LED display / signal tones ... 22
12 Dismantling and Disposal ... 23
13 Technical data ... 23
14 EU Declaration of Conformity ... 24

Dissemination as well as duplication of this document and the use and communication of its content are prohibited unless explicitly permitted. Noncompliance will result in damage compensation obligations. All rights reserved in the event of patent, utility model or design model registration. Subject to changes.

Dear Customer,

We thank you for choosing a quality product from our company.

1 About These Instructions

Read through all of the instructions carefully, as they contain important information about the product. Pay attention to and follow the instructions provided, particularly the safety instructions and warnings.

Further information about handling the internal recessed radio transmitter can be found on the Internet at **www.hoermann.com**.

Please keep these instructions in a safe place and make sure that they are available to all users at all times.

1.1 Definitions used

System

A door with the associated operator.

Equipment / system

A product with radio receiver, e.g. relay receiver, radio socket receiver.

1.2 Symbols Used

Important note for avoiding material damage and personnel injury

2 Safety Instructions

2.1 Intended use

The recessed radio transmitter HSU 2 BiSecur is a bi-directional transmitter for door operators and radio equipment. The recessed radio transmitter has two channels. It can be operated via externally connected transmitter buttons with both the BiSecur radio and the fixed code 868 MHz.

Other applications are not permitted. The manufacturer is not liable for damages caused by improper use or incorrect operation.

2.2 Safety instructions for operation

⚠ DANGER

Mains voltage

Contact with the mains voltage presents the danger of a deadly electric shock. For that reason, observe the following warnings under all circumstances:

- ▶ Electrical connections may only be made by a qualified electrician.
- ▶ The on-site electrical installation must conform to the applicable protective regulations (230 / 240 V AC, 50 / 60 Hz).
- ▶ If the device is permanently connected to the mains, an all-pole mains isolator switch with corresponding pre-fuse must be installed.
- ▶ Switch off the recessed radio transmitter at the mains prior to any work and secure it against unauthorized switching on again.
- ▶ Only turn the mains voltage (230 / 240 V AC, 50 / 60 Hz) on again after installation has been completed.

⚠ WARNING

Danger of injury during door travel

Persons may be injured by door travel if the recessed radio transmitter is actuated.

- ▶ Make sure that the recessed radio transmitters are kept away from children and can only be used by people who have been instructed on how the remote-control system functions!
- ▶ If the door has only one safety feature, only operate the recessed radio transmitter if you are within sight of the door!
- ▶ Drive or walk through the door openings of remote-controlled systems only when the door is in the Open end-of-travel position!
- ▶ Never stand in the door's area of travel.

⚠ CAUTION

Danger of injuries due to unintended door travel

Unintended door travel may occur while teaching in the radio code.

- ▶ Pay attention that no persons or objects are in the system's area of travel when teaching in the radio system.

⚠ CAUTION

Danger through unintended activation of equipment

The remote-controlled operation of equipment can result in unintended activation, for example, machines can be actuated.

- ▶ Ensure that the remote-controlled operation of equipment does not result in danger to persons or objects or that these risks are covered by safety equipment.
- ▶ Observe the manufacturer information for the remote-controlled devices.
- ▶ The unintentional activation of machines must not be possible.

ATTENTION

External voltage at the connecting terminals

External voltage on the connecting terminals for the transmitter buttons will destroy the electronics.

- ▶ Do not apply any external voltage at the connecting terminals for the transmitter buttons.
- ▶ Only use volt-free contacts.
- ▶ Only use the device with a 250 V, 10 A button.

ATTENTION

Functional impairment caused by environmental conditions

Non-compliance with these instructions can impair function!

Protect the recessed radio transmitter from the following conditions:

- Direct sunlight (permissible ambient temperature: –20°C to +60°C)
- Moisture
- Dust

NOTE:

- If there is no separate entrance to the garage, then you should enhance or change the radio system within the garage.
- If you want to start operating, enhance or change the radio system:
  - Perform a function check.
  - Use original parts only.
  - Local conditions may affect the range of the radio system.
  - When used at the same time, GSM 900 mobile phones can affect the range.

3 Scope of delivery

- Recessed radio transmitter HSU 2 BiSecur
- Operating instructions

4 Description of the recessed radio transmitter

HSU 2 BiSecur

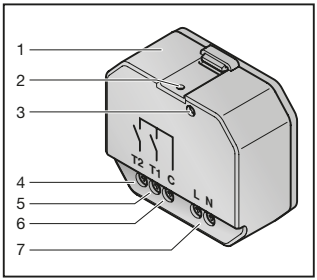

1 Housing
2 LED, bi-colour
3 Reset button
4 **T2** Connecting terminal, second transmitter button
5 **T1** Connecting terminal, first transmitter button
6 **C** Connecting terminal, joint non-volt-free contact
7 **L** **N** Connecting terminals for 100 – 240 V AC voltage supply

5 Installation

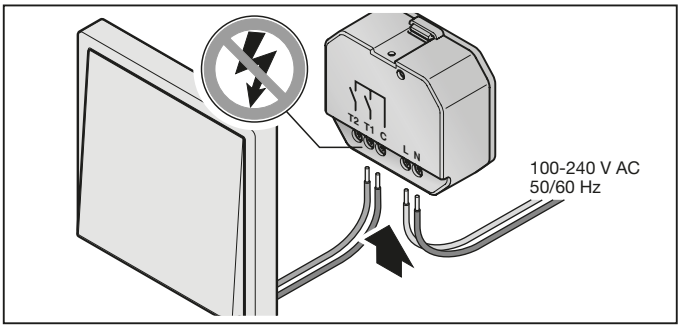

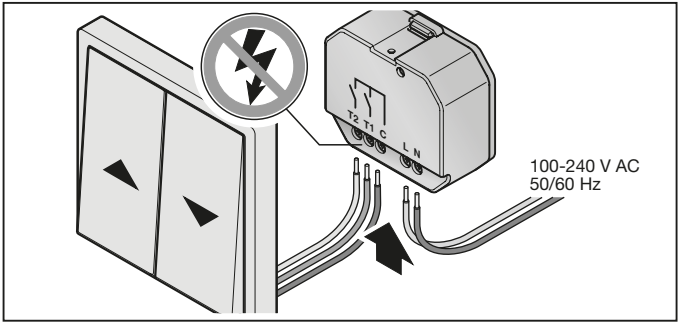

6 Fitting

The choice of the fitting location affects the range.

- ▶ Prior to fitting, verify that the radio signal can reach the system or the equipment at the selected fitting site.
  - – Determine the best orientation, by trial and error, if required.

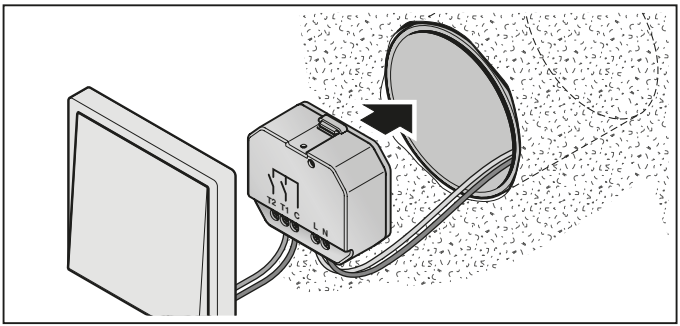

7 Initial Start-Up

After connecting the operating voltage the recessed radio transmitter is ready for operation.

8 Operation

NOTE:

If the radio code of the connected transmitter button is inherited from another hand transmitter, press the transmitter button twice during initial start-up.

Each connected transmitter button is assigned to a radio code.

- ▶ Press the transmitter button whose radio code you want to transmit.
  - – The LED is illuminated blue for 2 seconds.
  - – The radio code is transmitted.

9 Learning and inheriting / transmitting a radio code

⚠ CAUTION

Danger of injuries due to unintended door travel

- ▶ See warning in section 2.2.

9.1 Teaching in a radio code

After you have gone through the individual steps to teach in an access code, the LED will be illuminated in blue or red and you will hear signal tones.
The displays and tones vary according to the function.

- ▶ Please see section 11 for an explanation.

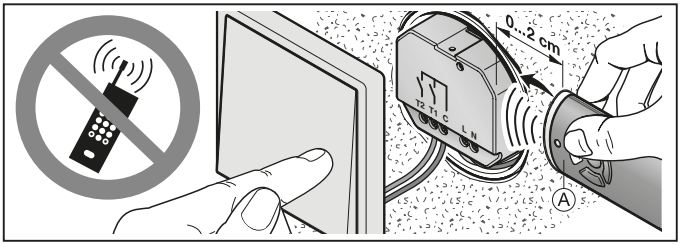

1. Hold the hand transmitter **A** to the right of the recessed radio transmitter.
2. Press and hold the hand transmitter button whose radio code is to be inherited.
   – The LED is illuminated blue for 2 seconds and then goes out.
   – After 5 seconds, the LED alternates flashing in red and blue.
   – The hand transmitter sends the radio code.
3. Press and hold the connected transmitter button that should learn the radio code.
   – The LED is illuminated blue for 2 seconds and then goes out.
   – The LED will flash slowly in blue.
   – If the radio code is recognised, the LED flashes quickly in blue.
   – After 2 seconds, the LED goes out.
4. Release the hand transmitter button and the transmitter button.
   The radio code of the hand transmitter button has been taught in to the connected transmitter button.

NOTE:
You have 15 seconds to inherit / transmit the radio code. If inheriting / transmitting the code was not successful within this period of time, repeat the process.

9.2 Mixed operation / BiSecur and fixed code 868 MHz

Mixed operation is possible with the recessed radio transmitter with BiSecur radio. The recessed radio transmitter can learn radio codes from existing hand transmitters with fixed code 868 MHz. Hand transmitters with fixed code 868 MHz are grey hand transmitters with blue buttons or hand transmitters with the according device labelling, e.g. HSD2-868.

10 Reset

After you have gone through the individual steps for a reset, the LED will be illuminated in blue or red and you will hear signal tones. The displays and tones vary according to the function.

▶ Please see section 11 for an explanation.

Each connected transmitter button is assigned to a new radio code by means of the following steps.

1. Push the reset button with a blunt object.
2. Keep the reset button pressed.
3. Push a connected transmitter button.

4. Keep the transmitter button pressed.
   – The LED slowly flashes in blue for 4 seconds.
   – The LED flashes rapidly in blue for 2 seconds.
   – The LED is illuminated blue for a long time.
5. Release the reset button and the transmitter button.
   All radio codes are newly assigned.

NOTE:
If you release the connected transmitter button prematurely, no new radio code is allocated.

10.1 Set the fixed code 868 MHz.

1. Carry out steps **1 – 4** of the reset as described in section 10.
2. Continue to keep the connected transmitter button pressed.
   – The LED slowly flashes in red for 4 seconds.
   – The LED flashes rapidly in red for 2 seconds.
   – The LED is illuminated red for a long time.
3. Release the transmitter button.
   The fixed code 868 MHz has been set.

NOTE:
If you release the connected transmitter button prematurely, the BiSecur radio remains active.

Further information about operating the recessed radio transmitter with the fixed code 868 MHz can be found on the Internet at **www.hoermann.com**

11 LED display / signal tones

Blue (BU)

Status	Signal tone	Function
Is illuminated for 2 seconds		A radio code is being transmitted
Flashes slowly	Long signal tones	The recessed radio transmitter is in the learn mode.
Flashes quickly after slow flashing	Brief signal tones	A valid radio code was discovered during the learning
Flashes slowly for 4 seconds, flashes quickly for 2 seconds, is illuminated long	Long signal tones, brief signal tones, long signal tone	Reset is being performed and completed

Red (RD)

Status	Signal tone	Function
Flashes slowly for 4 seconds, flashes quickly for 2 seconds, is illuminated long		The fixed code 868 MHz is being set

Blue (BU) and red (RD)

Status	Signal tone	Function
Flashing alternately	Brief signal tones	The recessed radio transmitter is in inherit / transmit mode.

12 Dismantling and Disposal

Electrical and electronic devices, as well as batteries, may not be disposed of in household rubbish, but must be returned to the appropriate recycling facilities.

13 Technical data

Type	Recessed radio transmitter HSU 2 BiSecur
Frequency	868 MHz
Power supply	100 – 240 V AC 50 / 60 Hz
Perm. ambient temperature	–20 °C to +60 °C
Protection category	IP 20

14 EU Declaration of Conformity

Manufacturer	Hörmann KG Verkaufsgesellschaft
Address	Upheider Weg 94-98 D-33803 Steinhagen

The above-stated manufacturer herewith declares that this product

Equipment / system	Recessed radio transmitter
Model	HSU2-868-BS
Intended use	Operating drives and drive accessories
Transmission frequency	868 MHz
Radiant power	max. 20 mW (EIRP)

On the basis of its design and type in the version marketed by us, the product described above conforms to the respective essential requirements of the directives listed below with intended use:

2014/53/EU (RED)	EU Directive for Radio Equipment
2011/65/EU (RoHS)	Restriction of Use of Hazardous Substances

Applied standards and specifications:

EN 62368-1:2014 + AC:2015	Security (Article 3.1(a) of 2014/53/EU)
EN 62479:2010	Health (Article 3.1(a) of 2014/53/EU) (According to section 4.2 the product automatically complies with this standard, as the radiant power (EIRP), tested according to ETSI EN 300220-1, is lower than the low power exclusion level Pmax of 20 mW)
ETSI EN 301489-1 V2.2.0 ETSI EN 301489-3 V2.1.1	Electromagnetic compatibility (Article 3.1(b) of 2014/53/EU)
ETSI EN 300220-1 V3.1.1 ETSI EN 300220-2 V3.1.1	Efficient use of the radio spectrum (Article 3.2 of 2014/53/EU)

Any modification made to this device without our express permission and approval shall render this declaration null and void.

Steinhagen, 01.09.2017

ppa. Axel Becker
Management

Table des matières

1 A propos de ce mode d'emploi 26
1.1 Définitions utilisées 26
1.2 Symboles utilisés 26
2 Consignes de sécurité 26
2.1 Utilisation appropriée 26
2.2 Consignes de sécurité concernant le fonctionnement 27
3 Matériel livré 29
4 Description de l'émetteur radio encastré 29
5 Installation 30
6 Montage 31
7 Mise en service 31
8 Fonctionnement 31
9 Apprentissage et transmission / envoi d'un code radio 32
9.1 Apprentissage d'un code radio 32
9.2 Fonctionnement mixte / BiSecur et code fixe 868 MHz 33
10 Réinitialisation 33
10.1 Réglage du code fixe 868 MHz 34
11 Affichage par LED / Signaux sonores 34
12 Démontage et élimination 35
13 Données techniques 35
14 Déclaration de conformité UE 36

Toute transmission ou reproduction de ce document, toute exploitation ou communication de son contenu sont interdites, sauf autorisation expresse. Tout manquement à cette règle est illicite et expose son auteur au versement de dommages et intérêts. Tous droits réservés en cas de dépôt d'un brevet, d'un modèle d'utilité ou d'agrément. Sous réserve de modifications.

Cher client,

Nous vous remercions d'avoir opté pour un produit de qualité de notre société.

1 A propos de ce mode d'emploi

Lisez attentivement et entièrement les présentes instructions. Elles contiennent d'importantes informations concernant ce produit. Veuillez tenir compte des remarques et en particulier respecter toutes les consignes de sécurité et mises en garde.

De plus amples informations au sujet de l'utilisation de l'émetteur radio encastré sont disponibles sur le site Internet **www.hoermann.com**

Conservez précieusement les présentes instructions et assurez-vous que tous les utilisateurs puissent les consulter à tout moment.

1.1 Définitions utilisées

Installation

Une porte ou un portail avec la motorisation correspondante.

Appareil

Un produit avec récepteur radio, par exemple un récepteur à relais ou une prise radio commandée.

1.2 Symboles utilisés

Remarques importantes pour éviter tout dommage corporel ou matériel

2 Consignes de sécurité

2.1 Utilisation appropriée

L'émetteur radio encastré HSU 2 BiSecur est un émetteur bidirectionnel pour les motorisations de porte / portail et leurs accessoires. Il dispose de deux canaux et fonctionne avec le système radio BiSecur ainsi qu'avec le code fixe 868 MHz par le biais de touches d'émission raccordées de manière externe.

Tout autre type d'utilisation est interdit. Le fabricant décline toute responsabilité en cas de dommages provenant d'une utilisation inappropriée ou incorrecte.

2.2 Consignes de sécurité concernant le fonctionnement

⚠ DANGER

Tension secteur

Tout contact avec la tension secteur peut entraîner une décharge électrique mortelle. Par conséquent, respectez impérativement les remarques suivantes :

- ▶ Les raccordements électriques doivent uniquement être effectués par un électricien professionnel.
- ▶ L'installation électrique à la charge de l'utilisateur doit satisfaire à toutes les dispositions de protection (230 / 240 V CA, 50 / 60 Hz).
- ▶ En cas de connexion secteur locale de l'appareil, prévoyez un sectionneur de réseau multipolaire avec un fusible de puissance correspondant.
- ▶ Avant tout travail sur l'émetteur radio encastré, mettez-le hors tension et protégez-le de toute remise en marche intempestive.
- ▶ Ne rallumez la tension secteur (230 / 240 V CA, 50 / 60 Hz) qu'une fois l'installation entièrement achevée.

⚠ AVERTISSEMENT

Risque de blessure dû à un mouvement de porte / portail

L'utilisation de l'émetteur radio encastré est susceptible de blesser des personnes en raison du mouvement de porte / portail.

- ▶ Assurez-vous que les émetteurs radio encastrés restent hors de portée des enfants et qu'ils sont uniquement utilisés par des personnes déjà initiées au fonctionnement de l'installation télécommandée !
- ▶ Vous devez en règle générale commander l'émetteur radio encastré avec contact visuel direct à l'installation si cette dernière ne dispose que d'un dispositif de sécurité !
- ▶ N'empruntez les ouvertures de porte / portail télécommandées en véhicule ou à pied que lorsque la porte / le portail s'est immobilisé(e) en position finale Ouvert !
- ▶ Ne restez jamais dans la zone de déplacement de la porte / du portail.

⚠ PRECAUTION

Risque de blessure dû à un trajet de porte / portail involontaire

Pendant la procédure d'apprentissage du système radio, des trajets de porte / portail involontaires peuvent se déclencher.

- ▶ Lors de l'apprentissage du système radio, veillez à ce qu'aucune personne ni aucun objet ne se trouve dans la zone de déplacement de la porte / du portail.

⚠ PRECAUTION

Danger dû à une mise en marche involontaire d'appareils

La commande à distance d'appareils peut provoquer une mise en marche involontaire, notamment l'actionnement d'une machine.

- ▶ Assurez-vous que la commande à distance d'appareils ne présente aucun danger pour les personnes ou le matériel et, le cas échéant, éliminez ces risques au moyen de dispositifs de sécurité.
- ▶ Veuillez observer les consignes du fabricant pour les appareils télécommandés.
- ▶ Les machines ne doivent pas pouvoir être actionnées de manière involontaire.

ATTENTION

Courant étranger aux bornes de raccordement

Un courant étranger aux bornes de raccordement des touches d'émission entraîne une destruction du système électronique.

- ▶ N'appliquez aucun courant étranger aux bornes de raccordement des touches d'émission.
- ▶ Utilisez exclusivement des contacts secs.
- ▶ N'utilisez l'appareil qu'avec un bouton-poussoir de 250 V, 10 A.

ATTENTION

Altération du fonctionnement due à des influences environnementales

En cas de non-respect, le fonctionnement peut être altéré !

Protégez l'émetteur radio encastré des influences suivantes :

- Exposition directe au soleil (température ambiante autorisée : –20 °C à +60 °C)
- Humidité
- Poussière

REMARQUES :

- Si le garage ne dispose d'aucun accès séparé, toute modification ou extension du système radio doit avoir lieu à l'intérieur même du garage.
- Lors de la mise en service, de l'extension ou de la modification du système radio :
  - Contrôlez le bon fonctionnement.
  - Utilisez exclusivement des pièces d'origine.
  - Les impératifs locaux peuvent exercer une influence sur la portée du système radio.
  - L'utilisation simultanée de téléphones portables GSM-900 peut affecter la portée.

3 Matériel livré

- Emetteur radio encastré HSU 2 BiSecur
- Instructions d'utilisation

4 Description de l'émetteur radio encastré

HSU 2 BiSecur

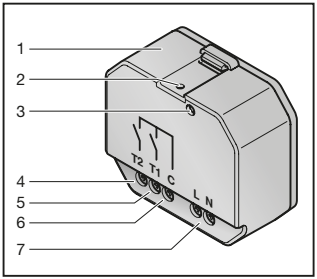

1 Boîtier
2 LED bicolore
3 Touche de réinitialisation
4 **T2** Borne de raccordement de la seconde touche d'émission
5 **T1** Borne de raccordement de la première touche d'émission
6 **C** Borne de raccordement du contact commun avec différence de potentiel
7 **L** **N** Bornes de raccordement pour tension d'alimentation 100 – 240 V CA

5 Installation

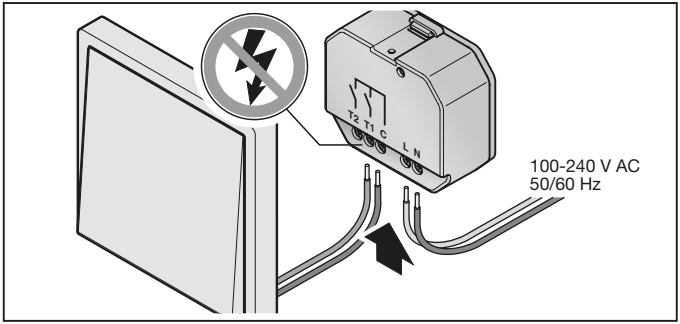

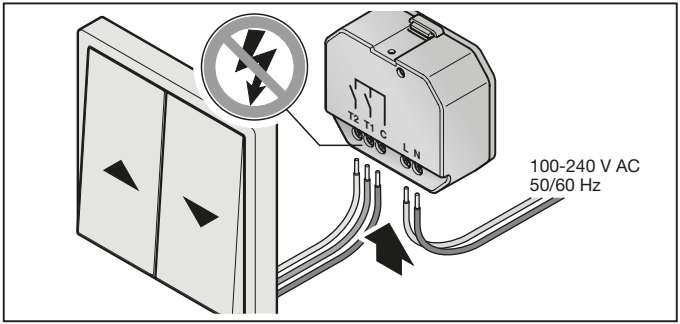

6 Montage

Le choix du site de montage exerce une influence sur la portée.

- ▶ Avant le montage, assurez-vous que le signal radio peut être reçu par l'installation ou l'appareil sur le site de montage choisi.
  - – Déterminez la meilleure orientation en procédant à des tests.

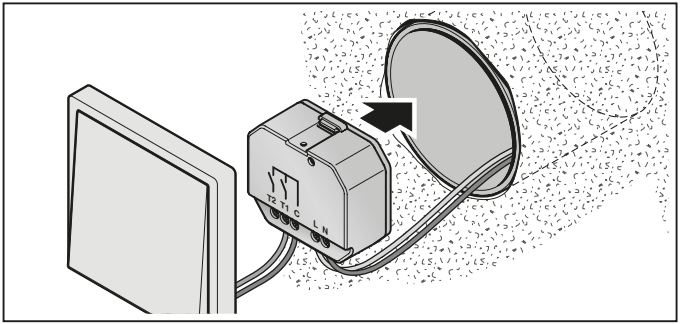

7 Mise en service

Une fois la tension de service enclenchée, l'émetteur radio encastré est opérationnel.

8 Fonctionnement

REMARQUE :

Si le code radio de la touche d'émission raccordée a été transmis depuis un autre émetteur, actionnez 2 × la touche d'émission pour le premier fonctionnement.

Un code radio est affecté à chaque touche d'émission raccordée.

- ▶ Appuyez sur la touche d'émission dont vous souhaitez envoyer le code radio.
  - – La LED s'allume en bleu pendant 2 secondes.
  - – Le code radio est envoyé.

9 Apprentissage et transmission / envoi d'un code radio

⚠ PRECAUTION

Risque de blessure dû à un trajet de porte / portail involontaire

▶ Voir avertissement au chapitre 2.2.

9.1 Apprentissage d'un code radio

Après les différentes étapes d'apprentissage d'un code radio, la LED s'allume en rouge ou en bleu et des signaux sonores retentissent. Les affichages et signaux sonores diffèrent selon l'état de fonctionnement.

▶ Vous trouverez leurs significations au chapitre 11.

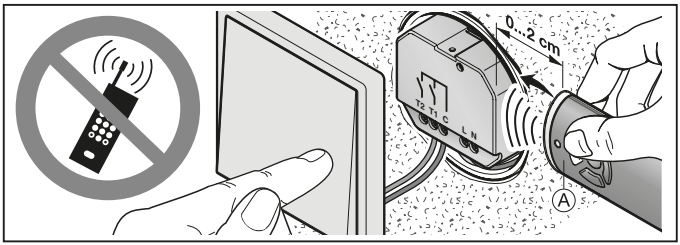

1. Approchez l'émetteur **A** à droite de l'émetteur radio encastré.
2. Appuyez sur la touche d'émetteur dont vous souhaitez transmettre le code radio et maintenez-la enfoncée.
   - La LED s'allume en bleu pendant 2 secondes, puis s'éteint.
   - Après 5 secondes, la LED clignote en alternance au rouge et au bleu.
   - L'émetteur envoie le code radio.
3. Appuyez sur la touche d'émission raccordée devant apprendre le code radio et maintenez-la enfoncée.
   - La LED s'allume en bleu pendant 2 secondes, puis s'éteint.
   - La LED clignote lentement au bleu.
   - Lorsque le code radio est reconnu, la LED clignote rapidement au bleu.
   - La LED s'éteint après 2 secondes.
4. Relâchez la touche d'émetteur et la touche d'émission.
   Le code radio de la touche d'émetteur a bien été appris par la touche d'émission raccordée.

REMARQUE :
Pour procéder à la transmission / l'envoi d'un code radio, vous disposez de 15 secondes. Si l'opération n'a pas été effectuée avec succès dans cet intervalle, vous devez répéter le processus.

9.2 Fonctionnement mixte / BiSecur et code fixe 868 MHz

L'émetteur radio encastré avec système radio BiSecur permet un fonctionnement mixte. Il peut apprendre les codes radio d'émetteurs avec code fixe 868 MHz. Les émetteurs avec code fixe 868 MHz sont reconnaissables à leur boîtier gris avec touches bleues ou à la désignation de l'appareil, par ex. HSD2-868.

10 Réinitialisation

Après les différentes étapes de réinitialisation, la LED s'allume en rouge ou en bleu et des signaux sonores retentissent. Les affichages et signaux sonores diffèrent selon l'état de fonctionnement.

▶ Vous trouverez leurs significations au chapitre 11.

Les étapes suivantes permettent d'affecter un nouveau code radio à chaque touche d'émission raccordée.

1. Appuyez sur la touche de réinitialisation à l'aide d'un objet non pointu.
2. Maintenez la touche de réinitialisation enfoncée.
3. Appuyez sur une touche d'émission raccordée.
4. Maintenez la touche d'émission enfoncée.
- La LED clignote lentement au bleu pendant 4 secondes.
- La LED clignote rapidement au bleu pendant 2 secondes.
- La LED s'allume longuement en bleu.

5. Relâchez la touche de réinitialisation et la touche d'émission.
Tous les codes radio sont réattribués.

REMARQUE :
Si vous relâchez la touche d'émission raccordée trop tôt, aucun nouveau code radio ne sera affecté.

10.1 Réglage du code fixe 868 MHz

1. Procédez aux étapes **1 à 4** de la réinitialisation comme décrit au chapitre 10.
2. Continuez à maintenir la touche d'émission raccordée enfoncée.
   – La LED clignote lentement au rouge pendant 4 secondes.
   – La LED clignote rapidement au rouge pendant 2 secondes.
   – La LED s'allume longuement en rouge.
3. Relâchez la touche d'émission.
   Le code fixe 868 MHz est à présent réglé.

REMARQUE :
Si vous relâchez la touche d'émission raccordée trop tôt, le système radio BiSecur restera activé.

De plus amples informations au sujet du fonctionnement de l'émetteur radio encastré avec le code fixe 868 MHz sont disponibles sur le site Internet **www.hoermann.com**

11 Affichage par LED / Signaux sonores

Bleu (BU)

Etat	Signal sonore	Fonction
S'allume 2 s		Code radio en cours d'envoi
Clignote lentement	Signaux sonores longs	Emetteur radio encastré en mode Apprentissage
Clignote rapidement après clignotement lent	Signaux sonores courts	Reconnaissance d'un code radio valide lors de l'apprentissage
Clignote 4 s lentement, clignote 2 s rapidement, reste longtemps allumée	Signaux sonores longs, signaux courts et un signal sonore long	Réinitialisation en cours, puis achevée

Rouge (RD)

Etat	Signal sonore	Fonction
Clignote 4 s lentement, clignote 2 s rapidement, reste longtemps allumée		Réglage du code fixe 868 MHz en cours

Bleu (BU) et rouge (RD)

Etat	Signal sonore	Fonction
Clignote en alternance	Signaux sonores courts	Emetteur radio encastré en mode Transmission / Envoi

12 Démontage et élimination

Les appareils électriques et électroniques de même que les piles ne doivent pas être jetés dans les ordures ménagères, mais doivent être remis aux points de collecte prévus à cet effet.

13 Données techniques

Type	Emetteur radio encastré HSU 2 BiSecur
Fréquence	868 MHz
Alimentation électrique	100 – 240 V CA / 50 / 60 Hz
Temp. ambiante admise	De –20 °C à +60 °C
Indice de protection	IP 20

14 Déclaration de conformité UE

Fabricant	Hörmann KG Verkaufsgesellschaft
Adresse	Upheider Weg 94-98 D-33803 Steinhagen

Par la présente, le fabricant susmentionné déclare que son produit

Appareil	Emetteur radio encastré
Modèle	HSU2-868-BS
Utilisation appropriée	Commande de motorisations et de leurs accessoires
Fréquence d'émission	868 MHz
Puissance de rayonnement	Max. 20 mW (PIRE)

Satisfait / satisfont, sur le plan de la conception et de la fabrication et dans la version que nous commercialisons, aux exigences fondamentales des directives mentionnées en cas d'utilisation appropriée :

2014/53/UE (RED)	Directive UE sur les installations sans fil
2011/65/UE (RoHS)	Restriction concernant l'utilisation de matières dangereuses

Normes et spécifications apparentées

EN 62368-1:2014 + AC:2015	Sécurité (article 3.1(a) de 2014/53/UE)
EN 62479:2010	Santé (article. 3.1(a) de 2014/53/UE) (Conformément au chapitre 4.2, le produit satisfait automatiquement à cette norme car la puissance de rayonnement (PIRE) contrôlée selon la norme ETSI EN 300220-1 est inférieure à la limite d'exclusion de basse consommation Pmax de 20 mW)
ETSI EN 301489-1 V2.2.0 ETSI EN 301489-3 V2.1.1	Compatibilité électromagnétique (article 3.1(b) de 2014/53/UE)
ETSI EN 300220-1 V3.1.1 ETSI EN 300220-2 V3.1.1	Utilisation efficace du spectre radio (article 3.2 de 2014/53/UE)

Toute modification non approuvée de l'appareil annule la validité de la présente déclaration.

Steinhagen, le 01.09.2017

p.p. Axel Becker
Direction générale

Inhoudsopgave

1 Over deze handleiding ... 38
1.1 Gebruikte definities ... 38
1.2 Gebruikte symbolen ... 38
2 Veiligheidsrichtlijnen ... 38
2.1 Gebruiksdoel ... 38
2.2 Veiligheidsrichtlijnen bij de bediening ... 39
3 Leveringsomvang ... 41
4 Beschrijving van de draadloze inbouwzender ... 41
5 Installatie ... 41
6 Montage ... 42
7 Inbedrijfstelling ... 43
8 Bediening ... 43
9 Teachen en overnemen / zenden van een draadloze code ... 43
9.1 Aanleren van een draadloze code ... 43
9.2 Gemengde werking / BiSecur en vaste code 868 MHz ... 44
10 Resetten ... 44
10.1 Vaste code 868 MHz instellen ... 45
11 Led-weergave / signaaltonen ... 45
12 Demontage en verwijdering ... 46
13 Technische gegevens ... 46
14 EU-conformiteitsverklaring ... 47

Doorgeven of kopiëren van dit document, gebruik en mededeling van de inhoud ervan zijn verboden indien niet uitdrukkelijk toegestaan. Overtredingen verplichten tot schadevergoeding. Alle rechten voor het inschrijven van een octrooi, een gebruiksmodel of een monster voorbehouden. Wijzigingen onder voorbehoud.

Geachte klant,

Wij danken u omdat u gekozen hebt voor een kwaliteitsproduct van onze firma.

1 Over deze handleiding

Gelieve deze handleiding zorgvuldig en volledig te lezen: zij bevat belangrijke informatie over dit product. Neem de opmerkingen in acht en volg in het bijzonder de veiligheids- en waarschuwingsrichtlijnen op.

Verdere informatie over de omgang met de draadloze inbouwzender vindt u op het internet onder **www.hormann.com**.

Bewaar de handleiding zorgvuldig en zorg ervoor dat deze altijd beschikbaar is en door de gebruiker van het product kan worden geraadpleegd.

1.1 Gebruikte definities

Installatie

Een deur met de bijbehorende aandrijving.

Toestel

Een product met draadloze ontvanger, bijv. relaisontvanger of draadloze contactdoosontvanger.

1.2 Gebruikte symbolen

Belangrijke richtlijn voor het vermijden van persoonlijk letsel en materiële schade

2 Veiligheidsrichtlijnen

2.1 Gebruiksdoel

De draadloze inbouwzender HSU 2 BiSecur is een tweeweg-zender voor deuraandrijving en draadloze accessoires. De draadloze inbouwzender is uitgerust met twee kanalen. De inbouwzender wordt bediend via extern aangesloten zendtoetsen met de BiSecur-functie of met de vaste code 868 MHz.

Andere toepassingswijzen zijn niet toegestaan. De fabrikant is niet aansprakelijk voor schade die door ondoelmatig gebruik of verkeerde bediening werd veroorzaakt.

2.2 Veiligheidsrichtlijnen bij de bediening

⚠ GEVAAR

Netspanning

Bij contact met de netspanning bestaat er gevaar voor elektrocutie. Neem in ieder geval de volgende richtlijnen in acht:

- Elektrische aansluitingen mogen enkel door een elektricien worden uitgevoerd.
- De elektrische installatie van de klant moet in overeenstemming zijn met de betreffende veiligheidsvoorschriften (230 / 240 V AC, 50 / 60 Hz).
- Voorzie bij een vast opgestelde netaansluiting van het toestel een netscheidingsinrichting met passende voorzekering voor alle polen.
- Voordat u aan de draadloze inbouwzender gaat werken, moet u die eerst spanningsloos maken en beveiligen tegen onbedoeld opnieuw inschakelen.
- Schakel de netspanning (230 / 240 V AC, 50 / 60 Hz) alleen na de volledige installatie weer in.

⚠ WAARSCHUWING

Gevaar voor lichamelijke letsels bij deurbeweging

Wanneer de draadloze inbouwzender bediend wordt, kunnen personen gewond worden door de deurbeweging.

- Zorg ervoor dat draadloze inbouwzenders niet in kinderhanden terecht komen en alleen worden gebruikt door personen die vertrouwd zijn met de werkwijze van de installatie met afstandsbediening!
- Wanneer de deur met slechts één veiligheidsvoorziening is uitgerust, mag u de draadloze inbouwzender enkel gebruiken als u de deur ziet.
- Rijd of loop pas door de opening van een deur met afstandsbediening wanneer die in de eindpositie „Open” staat.
- Blijf nooit in de bewegingszone van de deur staan.

⚠ VOORZICHTIG

Gevaar voor lichamelijk letsel door ongewilde deurbeweging

Tijdens het teachen van het draadloos systeem kunnen er ongewenste bewegingen van de deur plaatsvinden.

- Let erop dat er zich bij het teachen van het draadloos systeem geen personen of voorwerpen binnen de bewegingsradius van de installatie bevinden.

⚠ VOORZICHTIG

Gevaar door onbedoeld inschakelen van apparaten

Door de afstandsbediening van apparaten kunnen die onbedoeld worden ingeschakeld of kunnen machines in beweging worden gezet.

- ▶ Zorg ervoor dat door de afstandsbediening van apparaten geen gevaar ontstaat voor personen of voorwerpen, of zorg ervoor dat deze risico's door aangepaste veiligheidsvoorzieningen worden vermeden.
- ▶ Zorg ervoor dat de instructies van de fabrikant van apparaten met afstandsbediening strikt worden nageleefd.
- ▶ Machines mogen niet onbedoeld in beweging kunnen worden gezet.

OPGELET

Externe spanning aan de aansluitklemmen

Een externe spanning aan de aansluitklemmen voor de zendtoetsen leidt tot permanente schade aan de elektronica.

- ▶ Sluit daarom geen externe spanning aan de aansluitklemmen voor de zendtoetsen aan.
- ▶ Gebruik uitsluitend potentiaalvrije contacten.
- ▶ Gebruik het toestel alleen met een toets 250 V, 10 A.

OPGELET

Belemmering van de werking door omgevingsinvloeden

Bij onachtzaamheid kan de functie belemmerd worden!

Bescherm de draadloze inbouwzender tegen de volgende invloeden:

- rechtstreeks zonlicht (toegelaten omgevingstemperatuur: –20 °C tot +60 °C)
- vochtigheid
- stof

OPMERKINGEN:

- Wanneer geen afzonderlijke toegang tot de garage aanwezig is, moet u het draadloos systeem in de garage uitbreiden of wijzigen.
- Wanneer u het draadloos systeem in bedrijf neemt, uitbreidt of wijzigt:
  - Voer een visuele inspectie uit.
  - Gebruik uitsluitend originele onderdelen.
  - De plaatselijke omstandigheden kunnen de reikwijdte van het draadloos systeem beïnvloeden.
  - GSM-900 toestellen kunnen bij gelijktijdig gebruik de reikwijdte beïnvloeden.

3 Leveringsomvang

- Draadloze inbouwzender HSU 2 BiSecur
- Gebruiksaanwijzing

4 Beschrijving van de draadloze inbouwzender

HSU 2 BiSecur

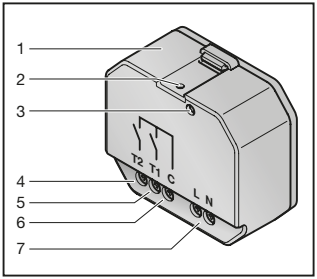

1 Behuizing
2 Led, bicolor
3 Reset-toets
4 **T2** Aansluitklem tweede zendtoets
5 **T1** Aansluitklem eerste zendtoets
6 **C** Aansluitklem gemeenschappelijk, niet-potentiaalvrij contact
7 **L** Aansluitklemmen voor
N 100 – 240 V AC voedingsspanning

5 Installatie

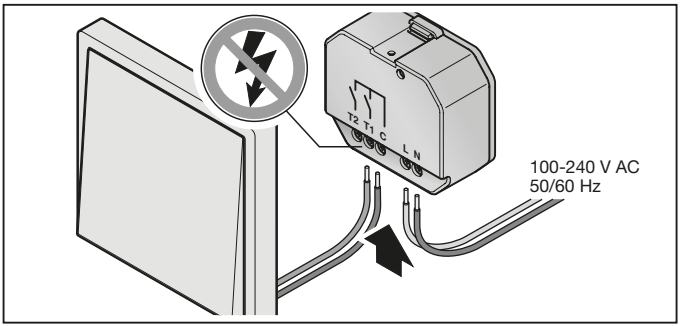

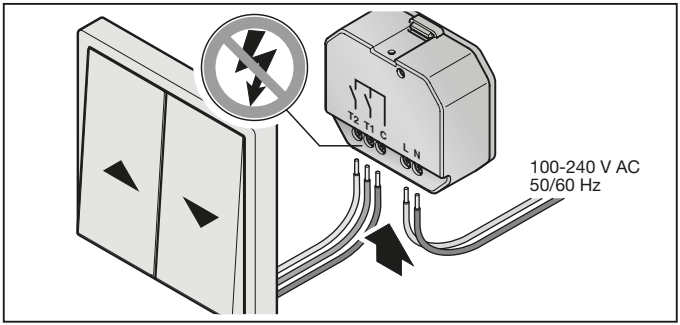

6 Montage

De keuze van de montageplaats heeft invloed op het bereik.

- ▶ Voordat u met de montage begint, moet u controleren of het draadloos signaal op de gekozen montageplaats de installatie of het apparaat bereikt.
  - – Bepaal de optimale locatie door bijv. een paar tests uit te voeren.

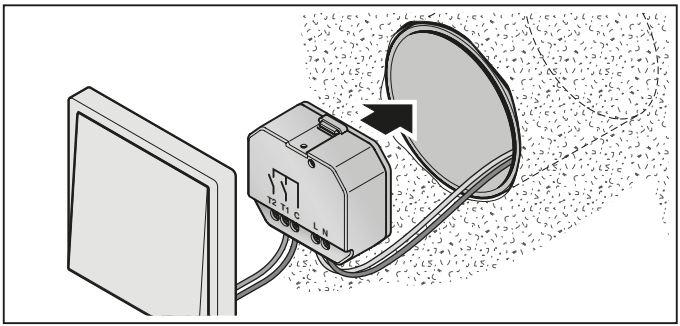

7 Inbedrijfstelling

Na het inschakelen van de bedrijfsspanning is de draadloze inbouwzender klaar voor gebruik.

8 Bediening

OPMERKING:

Wanneer de draadloze code van de aangesloten zendtoets wordt overgenomen van een andere handzender, moet u de zendtoets voor het eerste gebruik 2 × indrukken.

Aan elke aangesloten zendtoets is een draadloze code toegewezen.

- ▶ Druk op de zendtoets, waarvan u de draadloze code wilt gebruiken.
  - – De led licht 2 seconden blauw op.
  - – De draadloze code wordt verzonden.

9 Teachen en overnemen / zenden van een draadloze code

⚠ VOORZICHTIG

Gevaar voor lichamelijk letsel door ongewilde deurbeweging

- ▶ Zie waarschuwingsrichtlijn hoofdstuk 2.2.

9.1 Aanleren van een draadloze code

Na de afzonderlijke stappen bij het aanleren van een draadloze code licht de led blauw of rood op en er weerklinken signaaltonen. De indicaties en signaaltonen zijn telkens verschillend naargelang de functie.

- ▶ De betreffende betekenis ervan staat vermeld in hoofdstuk 11.

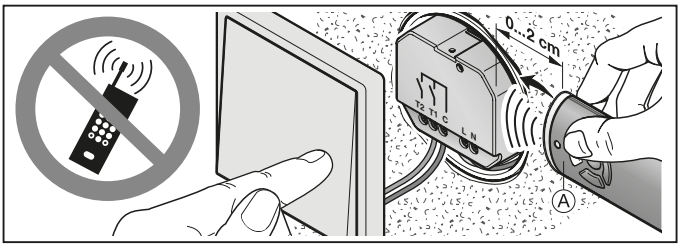

1. Houd handzender **A** rechts naast de draadloze inbouwzender.
2. Druk op de handzendertoets, waarvan u de radiocode wilt overnemen en houd deze ingedrukt.
   – De led licht gedurende 2 seconden blauw op en gaat dan uit.
   – Na 5 seconden knippert de led afwisselend rood en blauw.
   – De handzender verzendt de draadloze code.
3. Druk op de aangesloten zendtoets die de draadloze code moet overnemen en houd deze ingedrukt.
   – De LED brandt 2 seconden blauw en gaat dan uit.
   – De LED knippert langzaam blauw.
   – Wanneer de radiocode herkend is, knippert de LED snel blauw.
   – Na 2 seconden gaat de LED uit.
4. Laat de handzendertoets en de zendtoets los.
   De draadloze code van de handzendertoets is op de aangesloten zendtoets aangeleerd.

OPMERKING:
Voor het overnemen / zenden van de draadloze code heeft u 15 seconden tijd. Wanneer het overnemen / zenden binnen die tijd niet is gelukt, moet u de procedure herhalen.

9.2 Gemengde werking / BiSecur en vaste code 868 MHz

Bij de draadloze inbouwzender met BiSecur is een gemengde werking mogelijk. De draadloze inbouwzender kan draadloze codes van aanwezige handzenders met vaste code 868 MHz aanleren. Handzenders met vaste code 868 MHz zijn grijze handzenders met blauwe toetsen of handzenders met bijbehorende identificatie, bijv. HSD 2-868.

10 Resetten

Na de afzonderlijke stappen bij het resetten licht de led blauw of rood op en weerklinkt een signaaltoon. De indicaties en signaaltonen zijn telkens verschillend naargelang de functie.

▶ De betreffende betekenis ervan staat vermeld in hoofdstuk 11.

Aan iedere aangesloten zendtoets wordt door de volgende stappen een nieuwe draadloze code toegewezen.

1. Druk met een stomp voorwerp de reset-toets in.
2. Houd de reset-toets ingedrukt.
3. Druk een aangesloten zendtoets in.

4. Houd de zendtoets ingedrukt.
   – De led knippert 4 seconden langzaam blauw.
   – De led knippert 2 seconden snel blauw.
   – De led licht langdurig blauw op.
5. Laat de reset-toets en de zendtoets los.
   Alle draadloze codes zijn opnieuw toegewezen.

OPMERKING:
Wanneer u de aangesloten zendtoets te vroeg loslaat, wordt geen nieuwe draadloze code toegewezen.

10.1 Vaste code 868 MHz instellen

1. Voer stappen **1 – 4** van het resetten uit zoals beschreven in hoofdstuk 10.
2. Houd de aangesloten zendtoets ingedrukt.
   – De led knippert 4 seconden langzaam rood.
   – De led knippert 2 seconden snel rood.
   – De led licht langdurig rood op.
3. Laat de zendtoets los.
   Vaste code 868 MHz is ingesteld.

OPMERKING:
Wanneer u de aangesloten zendtoets te vroeg loslaat, blijft de BiSecur code ingesteld.

Verdere informatie over het gebruik van de draadloze inbouwzender met vaste code 868 MHz vindt u op het internet onder **www.hormann.com**.

11 Led-weergave / signaaltonen

Blauw (BU)

Toestand	Signaaltoon	Functie
brandt gedurende 2 sec.		een draadloze code wordt verzonden
knippert langzaam	lange signaaltonen	de draadloze inbouwzender bevindt zich in de modus „Teachen”
knippert snel na langzaam knipperen	korte signaaltonen	bij het aanleren werd er een geldige draadloze code herkend
knippert 4 sec. langzaam, knippert 2 sec. snel, licht lang op	lange signaaltonen, korte signaaltonen, lange signaaltoon	de reset wordt uitgevoerd en afgesloten

Rood (RD)

Toestand	Signaaltoon	Functie
knippert 4 sec. langzaam, knippert 2 sec. snel, licht lang op		vaste code 868 MHz wordt ingesteld

Blauw (BU) en rood (RD)

Toestand	Signaaltoon	Functie
afwisselend knipperen	korte signaaltonen	de draadloze inbouwzender bevindt zich in de modus „Overnemen / zenden”

12 Demontage en verwijdering

Elektrische en elektronische apparaten evenals batterijen mogen niet als huisvuil worden verwijderd, maar moeten bij de daarvoor ingerichte aanneem- en verzamelpunten worden afgegeven.

13 Technische gegevens

Type	Draadloze inbouwzender HSU 2 BiSecur
Frequentie	868 MHz
Spanning	100 – 240 V AC 50 / 60 Hz
Toegel. omgevingstemperatuur	–20 °C tot +60 °C
Beveiligingstype	IP 20

14 EU-conformiteitsverklaring

Fabrikant	Hörmann KG Verkaufsgesellschaft
Adres	Upheider Weg 94-98 D-33803 Steinhagen

Hiermee verklaart de bovengenoemde fabrikant dat dit product

Toestel	Draadloze inbouwzender
Model	HSU2-868-BS
Gebruik volgens de voorschriften	Bediening van aandrijvingen en hun toebehoren
Zendfrequentie	868 MHz
Stralingsvermogen	max. 20 mW (EIRP)

op grond van zijn ontwerp en constructie in de door ons in de handel gebrachte uitvoering bij gebruik volgens de voorschriften voldoet aan de desbetreffende fundamentele eisen van de onderstaand vermelde richtlijnen:

2014/53/EU (RED)	EU-richtlijn radioapparatuur
2011/65/EU (RoHS)	Limieten voor het gebruik van gevaarlijke stoffen

Toegepaste normen en specificaties

EN 62368-1:2014 + AC:2015	Veiligheid (artikel 3.1(a) van de 2014/53/EU)
EN 62479:2010	Gezondheid (artikel 3.1(a) van de 2014/53/EU) (Volgens hoofdstuk 4.2 voldoet het product automatisch aan deze norm, omdat het stralingsvermogen (EIRP), gecontroleerd conform ETSI EN 300220-1, lager is dan de uitsluitingsgrens voor laag vermogen Pmax van 20 mW)
ETSI EN 301489-1 V2.2.0 ETSI EN 301489-3 V2.1.1	Elektromagnetische compatibiliteit (artikel 3.1(b) van de 2014/53/EU)
ETSI EN 300220-1 V3.1.1 ETSI EN 300220-2 V3.1.1	Efficiënt gebruik van het radiospectrum (artikel 3.2 van de 2014/53/EU)

Bij een niet met ons afgestemde wijziging van het toestel verliest deze verklaring haar geldigheid.

Steinhagen, 1-9-2017

p.p. Axel Becker
Bedrijfsleiding

Indice

1 Su queste istruzioni 49
1.1 Definizioni utilizzate 49
1.2 Simboli utilizzati 49
2 Indicazioni di sicurezza 49
2.1 Uso a norma 49
2.2 Indicazioni di sicurezza per l'uso 50
3 Fornitura 52
4 Descrizione del trasmettitore radio di tipo sotto intonaco 52
5 Installazione 52
6 Montaggio 53
7 Messa in funzione 54
8 Funzionamento 54
9 Apprendimento e trasmissione / invio di un codice radio 54
9.1 Apprendimento di un codice radio 54
9.2 Funzionamento misto / BiSecur e codice fisso 868 MHz 55
10 Reset 55
10.1 Impostazione del codice fisso 868 MHz 56
11 Indicatori LED / segnali acustici 56
12 Smontaggio e smaltimento 57
13 Dati tecnici 57
14 Dichiarazione di conformità UE 58

Il trasferimento di dati a terzi e la copia del documento stesso, utilizzando il contenuto per scopi diversi da quelli preposti, è vietato, salvo diversamente accordato per iscritto dalla società. La mancanza di piena adesione a queste condizioni farà scaturire azione legale contro la persona o la società recante l'offesa. Tutti i diritti, riferiti a Certificazioni, già esistenti o in via di applicazione, sono riservati. Con riserva di apportare modifiche.

Gentile cliente,

la ringraziamo di aver scelto un prodotto di qualità di nostra produzione.

1 Su queste istruzioni

Legga attentamente e completamente le istruzioni che contengono importanti informazioni sul prodotto. Osservi le istruzioni ed in particolar modo le indicazioni e le avvertenze di sicurezza.

Per ulteriori informazioni sull'uso del trasmettitore radio di tipo sotto intonaco consulti il sito Internet **www.hoermann.com**.

Conservi queste istruzioni con cura e si assicuri che siano sempre a disposizione e consultabili da parte dell'utente del prodotto.

1.1 Definizioni utilizzate

Impianto

Un portone o una porta con motorizzazione corrispondente.

Apparecchio

Un prodotto con radioricevitore, ad es. ricevitore a relè, radioricevitore a presa.

1.2 Simboli utilizzati

Avvertenza importante per evitare danni a persone o cose

2 Indicazioni di sicurezza

2.1 Uso a norma

Il trasmettitore radio di tipo sotto intonaco HSU 2 BiSecur è un trasmettitore bidirezionale per motorizzazioni di porte/portoni e relativi accessori.
Il trasmettitore radio di tipo sotto intonaco dispone di due canali. Viene utilizzato attraverso tasti di trasmissione collegati dall'esterno sia con il codice radio BiSecur che con il codice fisso 868 MHz.

Altri tipi di applicazione non sono consentiti. Il produttore non si assume nessuna responsabilità per i danni provocati da un uso non a norma o non corretto.

2.2 Indicazioni di sicurezza per l'uso

⚠ PERICOLO

Tensione di rete

In caso di contatto con la tensione di rete sussiste il pericolo di folgorazione. Osservare assolutamente le seguenti indicazioni:

- ▶ I collegamenti elettrici devono essere eseguiti esclusivamente da un elettricista.
- ▶ L'installazione elettrica a cura del cliente deve corrispondere alle rispettive norme di sicurezza (230 / 240 V AC, 50 / 60 Hz).
- ▶ Nei collegamenti fissi alla rete dotare l'apparecchio di un dispositivo di separazione di rete onnipolare con prefusibile corrispondente.
- ▶ Prima di qualsiasi intervento disinserire la tensione del trasmettitore radio di tipo sotto intonaco e proteggerlo dalla riaccensione non autorizzata.
- ▶ Attivare la tensione di rete (230 / 240 V AC, 50 / 60 Hz) solo dopo avere completato l'installazione.

⚠ AVVERTENZA

Pericolo di lesioni durante il movimento della porta / del portone

L'azionamento del trasmettitore radio di tipo sotto intonaco può provocare lesioni alle persone a causa del movimento della porta / del portone.

- ▶ Tenere il trasmettitore radio di tipo sotto intonaco lontano dalla portata dei bambini e assicurarsi che sia utilizzato solo da persone istruite sulle modalità di funzionamento dell'impianto con comando a distanza.
- ▶ In presenza di un solo dispositivo di sicurezza, usare il trasmettitore radio di tipo sotto intonaco solo se la porta / il portone è in vista!
- ▶ Attraversare i varchi di porte / portoni di impianti con comando a distanza solo se la porta / il portone si trova in posizione di finecorsa di Apertura!
- ▶ Non sostare mai nella zona di manovra della porta / del portone.

⚠ CAUTELA

Pericolo di lesioni a causa della manovra involontaria della porta / del portone

Durante il processo di apprendimento sul sistema radio possono verificarsi manovre involontarie della porta / del portone.

- ▶ Durante l'apprendimento del sistema radio fare attenzione che persone o oggetti non si trovino nella zona di comando dell'impianto.

⚠ CAUTELA

Pericolo a causa dell'accensione involontaria di apparecchi

Tramite il telecomando è possibile accendere involontariamente degli apparecchi, ad es. attivare dei macchinari.

- ▶ Assicurarsi che il comando a distanza di apparecchi non rappresenti un pericolo per persone od oggetti o che tali rischi siano coperti da dispositivi di sicurezza.
- ▶ Osservare le indicazioni del produttore di apparecchi comandati a distanza.
- ▶ I macchinari non devono poter essere attivati involontariamente.

ATTENZIONE

Tensione separata sui morsetti

La tensione separata sui morsetti di collegamento per i tasti di trasmissione causa la distruzione dell'elettronica.

- ▶ Non applicare tensione separata ai morsetti di collegamento per i tasti di trasmissione.
- ▶ Utilizzare esclusivamente contatti a potenziale zero.
- ▶ Utilizzare l'apparecchio solo con un pulsante da 250 V, 10 A.

ATTENZIONE

Compromissione del funzionamento a causa di influenze ambientali

L'inosservanza può pregiudicarne il funzionamento!

Proteggere il trasmettitore radio di tipo sotto intonaco dai fattori seguenti:

- Esposizione diretta ai raggi del sole (temperatura ambiente consentita: da –20 °C a +60 °C)
- Umidità
- Polvere

NOTE:

- Se non è presente nessun accesso secondario al garage effettuare ogni modifica o ampliamento del sistema radio all'interno del garage.
- Se si aziona, amplia o modifica il sistema radio osservare quanto segue:
  - Eseguire una verifica di funzionamento.
  - Utilizzare esclusivamente parti originali.
  - Le caratteristiche architettoniche sul posto possono eventualmente influire sulla portata del sistema radio.
  - Anche l'uso contemporaneo di telefoni cellulari GSM-900 può influire sulla portata.

3 Fornitura

- Trasmettitore radio di tipo sotto intonaco HSU 2 BiSecur
- Istruzioni d'uso

4 Descrizione del trasmettitore radio di tipo sotto intonaco

HSU 2 BiSecur

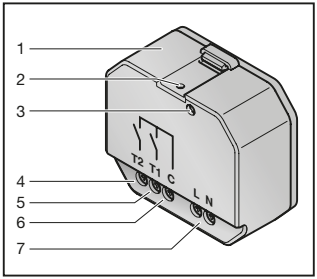

1 Custodia
2 LED, bicolore
3 Tasto reset
4 **T2** Morsetto di collegamento secondo tasto di trasmissione
5 **t1** Morsetto di collegamento primo tasto di trasmissione
6 **C** Morsetto di collegamento contatto comune, non a potenziale zero.
7 **L** **N** Morsetti di collegamento per tensione di alimentazione 100 – 240 V AC

5 Installazione

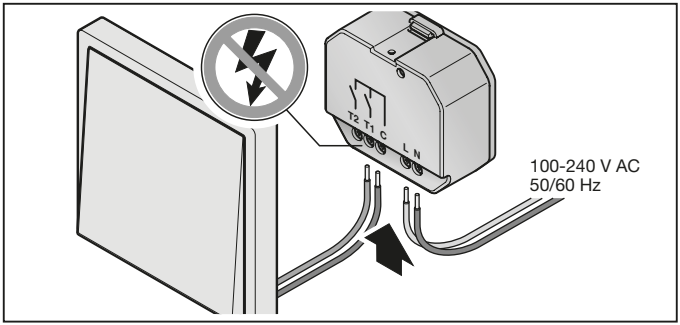

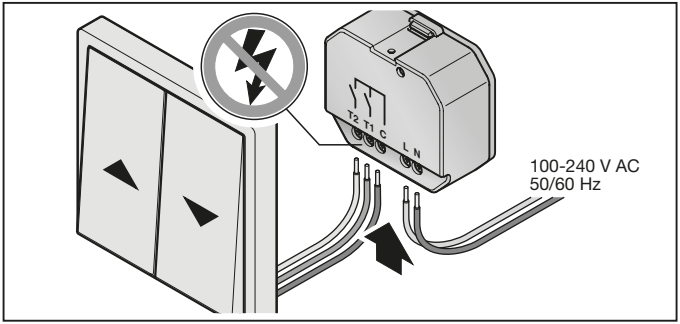

6 Montaggio

La scelta del luogo di montaggio esercita un'influenza sul raggio d'azione.

- ▶ Prima del montaggio controllare se il segnale radio sul luogo di montaggio scelto raggiunge l'impianto o l'apparecchio.
  - – Effettuare eventualmente delle prove per determinare l'orientamento migliore.

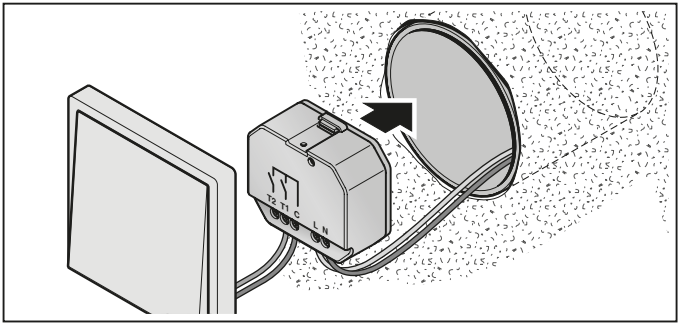

7 Messa in funzione

Dopo aver applicato la tensione d'esercizio il trasmettitore radio di tipo sotto intonaco è operativo.

8 Funzionamento

NOTA:
Se il codice radio del tasto di trasmissione collegato viene trasmesso ad un altro telecomando, premere il tasto 2 volte al primo azionamento.

A ogni tasto di trasmissione collegato è assegnato un codice radio.
- ▶ Premere il tasto di invio del quale si desidera inviare il codice radio.
  - – Il LED si accende di blu per 2 secondi.
  - – Il codice radio viene inviato.

9 Apprendimento e trasmissione / invio di un codice radio

⚠ CAUTELA

Pericolo di lesioni a causa della manovra involontaria della porta / del portone
- ▶ Vedere le indicazioni di avvertenza nel capitolo 2.2

9.1 Apprendimento di un codice radio

Dopo i singoli passi durante l'apprendimento di un codice radio, il LED si accende di colore blu o rosso e risuonano segnali acustici. Queste indicazioni ottiche e acustiche sono diverse a seconda della funzione.
- ▶ Il significato è riportato al capitolo 11.

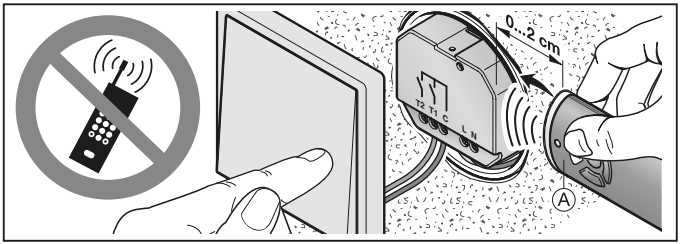

1. Tenere il telecomando **A** a destra accanto al trasmettitore radio di tipo sotto intonaco.
2. Premere il tasto del telecomando il cui codice radio si intende trasmettere e tenerlo premuto.
   – Il LED si accende per 2 secondi di blu e si spegne.
   – Dopo 5 secondi il LED lampeggia alternativamente di rosso e blu.
   – Il telecomando invia il codice radio.
3. Premere il tasto di trasmissione collegato che deve apprendere il codice radio e tenerlo premuto.
   – Il LED si accende per 2 secondi di blu e si spegne.
   – Il LED lampeggia lentamente di blu.
   – Se il codice radio viene riconosciuto, il LED lampeggia velocemente di blu.
   – Dopo 2 secondi il LED si spegne.
4. Rilasciare il tasto del telecomando e quello di trasmissione.
   Il codice radio del tasto del telecomando è ora appreso nel tasto di trasmissione collegato.

NOTA:
La trasmissione / l'invio del codice radio deve avvenire entro 15 secondi. Se in questo lasso di tempo il codice radio non viene trasmesso / inviato correttamente, l'operazione deve essere ripetuta.

9.2 Funzionamento misto / BiSecur e codice fisso 868 MHz

Con il trasmettitore radio di tipo sotto intonaco con codice radio BiSecur è possibile il funzionamento misto. Il trasmettitore radio di tipo sotto intonaco può apprendere codici radio di telecomandi presenti con codice fisso 868 MHz. I telecomandi con codice fisso 868 MHz sono grigi con tasti blu o con relativa denominazione dell'apparecchio, ad es. HSD2-868.

10 Reset

Dopo i singoli passi durante il reset il LED si accende di colore blu o rosso e risuonano segnali acustici. Queste indicazioni ottiche e acustiche sono diverse a seconda della funzione.

▶ Il significato è riportato al capitolo 11.

A ogni tasto di trasmissione collegato viene assegnato un nuovo codice radio attraverso i seguenti passaggi.

1. Premere il tasto reset con un oggetto non appuntito.
2. Tenere premuto il tasto reset.
3. Premere uno dei tasti di trasmissione collegati.

4. Mantenere premuto il tasto di trasmissione.
   – Il LED lampeggia lentamente di blu per 4 secondi.
   – Il LED lampeggia velocemente di blu per 2 secondi.
   – Il LED rimane acceso a lungo di blu.
5. Rilasciare il tasto reset e il tasto di trasmissione.
   Tutti i codici radio sono stati riassegnati.

NOTA:
Se il tasto di trasmissione collegato viene rilasciato troppo presto, non viene assegnato un nuovo codice radio.

10.1 Impostazione del codice fisso 868 MHz

1. Eseguire le fasi **1 – 4** del reset come descritto nel capitolo 10.
2. Continuare a tenere premuto il tasto di trasmissione collegato.
   – Il LED lampeggia lentamente di rosso per 4 secondi.
   – Il LED lampeggia velocemente di rosso per 2 secondi.
   – Il LED rimane acceso a lungo di rosso.
3. Rilasciare il tasto di trasmissione.
   Il codice fisso 868 MHz è impostato.

NOTA:
Se si rilascia il tasto di trasmissione collegato troppo presto, rimane impostato il codice radio BiSecur.

Per ulteriori informazioni per l'uso del trasmettitore radio di tipo sotto intonaco con il codice fisso 868 MHz consultare il sito Internet **www.hoermann.com**.

11 Indicatori LED / segnali acustici

Blu (BU)

Stato	Segnale acustico	Funzioni
Si accende per 2 sec.		Viene inviato un codice radio
Lampeggia lentamente	Segnali acustici prolungati	Il trasmettitore radio di tipo sotto intonaco si trova in modalità di apprendimento
Lampeggia rapidamente dopo un lento lampeggiamento	Segnali acustici brevi	Durante l'apprendimento è stato riconosciuto un codice radio valido
Lampeggia lentamente per 4 sec., lampeggia velocemente per 2 sec., rimane acceso a lungo	Segnali acustici prolungati, segnali acustici brevi, segnale acustico prolungato	Viene effettuato e portato a termine il reset

Rosso (RD)

Stato	Segnale acustico	Funzioni
Lampeggia lentamente per 4 sec., lampeggia velocemente per 2 sec., rimane acceso a lungo		Il codice fisso 868 MHz è impostato

Blu (BU) e rosso (RD)

Stato	Segnale acustico	Funzione
Lampeggio alternato	Segnali acustici brevi	Il trasmettitore radio di tipo sotto intonaco si trova in modalità di trasmissione / invio

12 Smontaggio e smaltimento

Apparecchi elettrici, elettronici e batterie non devono essere smaltiti come rifiuti domestici o non riciclabili, bensì devono essere consegnati presso i punti di accettazione e raccolta destinati allo scopo.

13 Dati tecnici

Tipo	Trasmettitore radio di tipo sotto intonaco HSU 2 BiSecur
Frequenza	868 MHz
Alimentazione elettrica	100 – 240 V AC 50 / 60 Hz
Temperatura ambiente consentita	da –20 °C a +60 °C
Tipo di protezione	IP 20

14 Dichiarazione di conformità UE

Produttore	Hörmann KG Verkaufsgesellschaft
Indirizzo	Upheider Weg 94-98 D-33803 Steinhagen

Con la presente, il sopra citato produttore dichiara che questo prodotto

Apparecchio	Trasmettitore radio di tipo sotto intonaco
Modello	HSU2-868-BS
Uso a norma	Comando di motorizzazioni e relativi accessori
Frequenza di trasmissione	868 MHz
Potenza irradiata efficace	max. 20 mW (EIRP)

è conforme per struttura, tipo di costruzione e versione da noi messa in circolazione alle direttive di seguito elencate se utilizzato a norma:

2014/53/UE (RED)	Direttiva UE concernente le apparecchiature radio
2011/65/UE (RoHS)	Sulla restrizione dell'uso di determinate sostanze pericolose nelle apparecchiature elettriche ed elettroniche

Norme e specifiche applicate

EN 62368-1:2014 + AC:2015	Sicurezza (Art. 3.1(a) della 2014/53/UE)
EN 62479:2010	Salute (Art. 3.1(a) della 2014/53/UE) (Secondo il capitolo 4.2, il prodotto soddisfa automaticamente la norma, poiché la potenza irradiata efficace (EIRP), verificata secondo la norma ETSI EN 300220-1, è inferiore al limite di esclusione di portata bassa Pmax von 20 mW)
ETSI EN 301489-1 V2.2.0 ETSI EN 301489-3 V2.1.1	Compatibilità elettromagnetica (Art. 3.1(b) della 2014/53/UE)
ETSI EN 300220-1 V3.1.1 ETSI EN 300220-2 V3.1.1	Utilizzo efficiente dello spettro delle radiofrequenze (Art. 3.2 della 2014/53/UE)

La presente dichiarazione perde validità qualora l'apparecchio sia stato modificato senza espressa approvazione.

Steinhagen, 01/09/2017

p.p. Axel Becker

Direttore amministrativo

Índice

1 Acerca de estas instrucciones 60
1.1 Definiciones utilizadas 60
1.2 Símbolos utilizados 60
2 Indicaciones de seguridad 60
2.1 Uso apropiado 60
2.2 Indicaciones de seguridad para el funcionamiento 61
3 Volumen de suministro 63
4 Descripción del emisor empotrado vía radiofrecuencia 63
5 Instalación 63
6 Montaje 64
7 Puesta en marcha 65
8 Funcionamiento 65
9 Memorizar y transferir / emitir un código de radiofrecuencia 65
9.1 Aprendizaje de un código de radiofrecuencia 65
9.2 Funcionamiento mixto / BiSecur y código fijo de 868 MHz 66
10 Reset 66
10.1 Ajuste del código fijo de 868 MHz 67
11 Indicador LED / señales acústicas 67
12 Desmontaje y reciclaje 68
13 Datos técnicos 68
14 Declaración UE de conformidad 69

Quedan prohibidas la divulgación y la reproducción de este documento, así como su uso indebido y la comunicación del contenido, salvo por autorización explícita. En caso de infracción se hace responsable de indemnización por daños y perjuicios. Se reservan todos los derechos, en particular para el caso de concesión de patente, de modelo de utilidad o industrial. Reservado el derecho a modificaciones.

Estimada cliente, estimado cliente:

Le agradecemos que se haya decidido por un producto de calidad de nuestra casa.

1 Acerca de estas instrucciones

Lea estas instrucciones íntegra y cuidadosamente, ya que contienen información importante sobre el producto. Tenga en cuenta las indicaciones, en particular las indicaciones de seguridad y de advertencia.

Encontrará más información sobre el manejo del emisor empotrado vía radiofrecuencia en Internet: **www.hoermann.com**.

Guarde estas instrucciones cuidadosamente y asegúrese de que se encuentren siempre en un lugar accesible para el usuario del producto.

1.1 Definiciones utilizadas

Instalación

Una puerta con el automatismo correspondiente.

Aparato

Un producto con receptor vía radiofrecuencia, p. ej., receptor de relé, receptor tipo enchufe vía radiofrecuencia.

1.2 Símbolos utilizados

Indicación importante para evitar lesiones personales y daños materiales

2 Indicaciones de seguridad

2.1 Uso apropiado

El emisor empotrado vía radiofrecuencia HSU 2 BiSecur es un emisor bidireccional para uso con automatismos para puerta y accesorios de funcionamiento vía radiofrecuencia. El emisor empotrado vía radiofrecuencia dispone de dos canales. Funciona con pulsadores de emisión externos con la radiofrecuencia BiSecur y el código fijo 868 MHz.

No están permitidos otros usos. El fabricante no asume responsabilidad alguna por daños resultantes de un uso no apropiado o un manejo incorrecto.

2.2 Indicaciones de seguridad para el funcionamiento

⚠ PELIGRO

Tensión de red

En caso de contacto con la tensión de red existe peligro de electrocución.
Por este motivo, tenga en cuenta las siguientes indicaciones:

- ▶ Las conexiones eléctricas solo deben llevarse a cabo por un electricista.
- ▶ La instalación eléctrica por la obra debe corresponder a las disposiciones de seguridad pertinentes (230 / 240 V CA, 50 / 60 Hz).
- ▶ En caso de una conexión fija a la red del aparato prevea un dispositivo de desconexión a la red multipolar con un fusible antepuesto.
- ▶ Desconecte el emisor empotrado vía radiofrecuencia de la tensión antes de realizar cualquier trabajo y asegúrelo contra una reconexión no permitida.
- ▶ Conecte de nuevo la tensión de red (230 / 240 V CA, 50 / 60 Hz) solo después de completar la instalación.

⚠ ADVERTENCIA

Peligro de lesiones durante el recorrido de la puerta

Al usar el emisor empotrado vía radiofrecuencia se provocan movimientos de puerta que pueden causar lesiones a personas.

- ▶ Asegúrese de que los emisores empotrados vía radiofrecuencia no estén al alcance de los niños y de que solo los utilicen personas instruidas en el funcionamiento de la instalación controlada a distancia.
- ▶ Por lo general, si solo se dispone de un dispositivo de seguridad, el emisor empotrado vía radiofrecuencia solo debe usarse si la puerta se encuentra en su campo de visión.
- ▶ No atraviese el hueco de puerta de la instalación controlada a distancia mientras la puerta no se encuentre en su posición final de apertura.
- ▶ No permanezca parado nunca en la zona de movimiento de la puerta.

⚠ PRECAUCIÓN

Peligro de lesiones por un recorrido de puerta accidental

Durante el proceso de programación del sistema de radiofrecuencia, pueden producirse recorridos de puerta no intencionados.

- ▶ Al programar el sistema de radiofrecuencia preste atención a que no se encuentren personas ni objetos en la zona de movimiento de la instalación.

⚠ PRECAUCIÓN

Peligro por encendido accidental de aparatos

El manejo a distancia de aparatos puede provocar un encendido accidental, p. ej., se pueden poner máquinas en funcionamiento.

- ▶ Asegúrese de que el manejo a distancia de aparatos no suponga un riesgo para las personas ni para los objetos, o compruebe que estos riesgos queden cubiertos por dispositivos de seguridad.
- ▶ Tenga en cuenta las indicaciones del fabricante de los aparatos controlados a distancia.
- ▶ Las máquinas no se pueden poner en funcionamiento de forma accidental.

ATENCIÓN

Corriente externa en los bornes de conexión

La presencia de corriente externa en los bornes de conexión para los pulsadores de emisión puede destruir toda la electrónica.

- ▶ No aplique corriente externa a los bornes de conexión para los pulsadores de emisión.
- ▶ Utilice exclusivamente contactos libres de potencial.
- ▶ Utilice el aparato solo con un pulsador de 250 V, 10 A.

ATENCIÓN

Fallos del funcionamiento por influencias del medio ambiente

Si no se tiene en cuenta, puede perjudicarse el funcionamiento.

Proteja el emisor empotrado vía radiofrecuencia de las siguientes influencias:

- Exposición directa a la radiación solar (temperatura ambiental admisible: –20 °C a +60 °C)
- Humedad
- Polvo

NOTAS:

- Si no se dispone de acceso separado al garaje, amplíe o modifique el sistema de radiofrecuencia dentro del garaje.
- Si pone en servicio, amplía o modifica el sistema de radiofrecuencia:
  - Realice una comprobación de funcionamiento.
  - Utilice únicamente piezas originales.
  - Las condiciones locales pueden influir sobre el alcance del sistema de radiofrecuencia.
  - La utilización simultánea de teléfonos móviles GSM-900 puede influir sobre el alcance.

3 Volumen de suministro

- Emisor empotrado vía radiofrecuencia HSU 2 BiSecur
- Instrucciones de servicio

4 Descripción del emisor empotrado vía radiofrecuencia

HSU 2 BiSecur

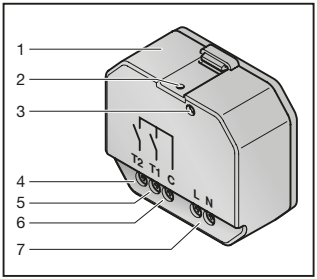

1 Carcasa
2 LED, bicolor
3 Tecla de reset
4 **T2** Borne de conexión del segundo pulsador de emisión
5 **T1** Borne de conexión del primer pulsador de emisión
6 **C** Borne de conexión del contacto común libre de potencial
7 **L** **N** Bornes de conexión para tensión de alimentación de 100 – 240 V CA

5 Instalación

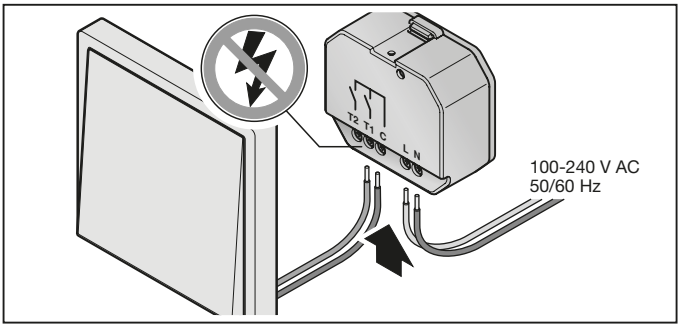

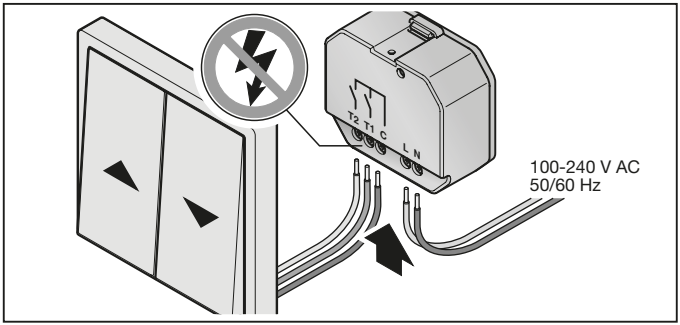

6 Montaje

La elección del lugar de montaje influye en el alcance.

- ▶ Antes de proceder al montaje, verifique que la señal de radio llega a la instalación o el aparato en el lugar de montaje seleccionado.
  - – En caso dado, realice pruebas para determinar cuál es la mejor orientación.

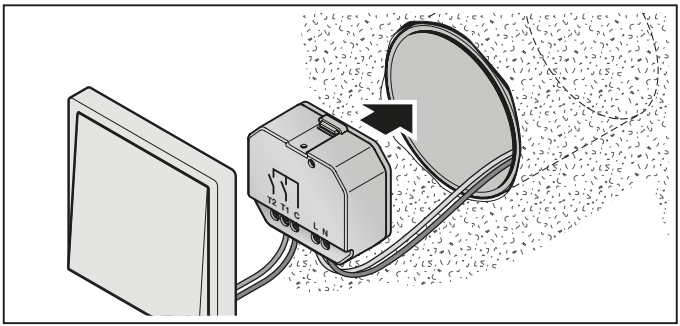

7 Puesta en marcha

Tras aplicar la tensión de servicio, el emisor empotrado está operativo.

8 Funcionamiento

INDICACIÓN:

Si el código de radiofrecuencia del pulsador de emisión conectado se ha recibido de otro emisor manual, accione 2 veces el pulsador de emisión para el primer uso.

Cada pulsador de emisión tiene asignado un código de radiofrecuencia.

- ▶ Accione el pulsador de emisión cuyo código de radiofrecuencia desee enviar.
  - – El LED se enciende en azul durante 2 segundos.
  - – Se envía el código de radiofrecuencia.

9 Memorizar y transferir / emitir un código de radiofrecuencia

⚠ PRECAUCIÓN

Peligro de lesiones por un recorrido de puerta accidental

- ▶ Ver indicación de advertencia, capítulo 2.2.

9.1 Aprendizaje de un código de radiofrecuencia

Después de cada paso durante el aprendizaje de un código de radiofrecuencia se ilumina el LED en azul o rojo, y se emiten señales acústicas. Las indicaciones y las señales acústicas difieren según la función.

- ▶ En el capítulo 11 se describe su significado.

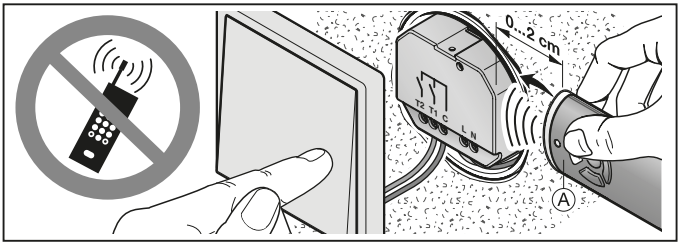

1. Mantenga el emisor manual **A** a la derecha del emisor empotrado vía radiofrecuencia.
2. Presione el pulsador del emisor manual cuyo código de radiofrecuencia desea transferir y manténgalo presionado.
   – El LED se enciende en azul durante 2 segundos y se apaga.
   – Después de 5 segundos el LED parpadea alternadamente en color rojo y azul.
   – El emisor manual envía el código de radiofrecuencia.
3. Accione el pulsador de emisión conectado al que va a transferir el código de radiofrecuencia y manténgalo presionado.
   – El LED se enciende en azul durante 2 segundos y se apaga.
   – El LED parpadea lento en color azul.
   – Si se ha reconocido el código de radiofrecuencia, el LED parpadea rápido en azul.
   – Después de 2 segundos se apaga el LED.
4. Suelte el pulsador del emisor manual y el pulsador de emisión.
   El código de radiofrecuencia del pulsador del emisor manual está memorizado en el pulsador de emisión conectado.

NOTA:
Para transferir / emitir el código de radiofrecuencia dispone de 15 segundos. Si la transferencia / emisión no se realiza correctamente en este tiempo, deberá repetir el proceso.

9.2 Funcionamiento mixto / BiSecur y código fijo de 868 MHz

El emisor empotrado vía radiofrecuencia con radiofrecuencia BiSecur permite un funcionamiento mixto. El emisor empotrado vía radiofrecuencia puede memorizar códigos de radiofrecuencia de emisores manuales existentes con código fijo de 868 MHz. Los emisores manuales con código fijo de 868 MHz son emisores de color gris con pulsadores azules o emisores manuales en cuya denominación se indica expresamente esta característica, p. ej., HSD2-868.

10 Reset

Después de cada paso durante el restablecimiento de los ajustes se ilumina el LED en azul o rojo, y se emiten señales acústicas. Las indicaciones y las señales acústicas difieren según la función.

▶ En el capítulo 11 se describe su significado.

A cada pulsador de emisión conectado se le asigna un nuevo código de radiofrecuencia siguiendo los siguientes pasos.

1. Pulse la tecla de reset con un objeto romo.
2. Mantenga pulsada la tecla de reset.
3. Accione un pulsador de emisión conectado.

4. Mantenga accionado el pulsador de emisión.
   – El LED parpadea lento durante 4 segundos en color azul.
   – El LED parpadea rápido durante 2 segundos en color azul.
   – El LED brilla prolongadamente en color azul.
5. Suelte la tecla de reset y el pulsador de emisión.
   Todos los códigos de radiofrecuencia están asignados nuevamente.

NOTA:
Si suelta el pulsador de emisión conectado antes de tiempo, no se asignará ningún código de radiofrecuencia nuevo.

10.1 Ajuste del código fijo de 868 MHz

1. Ejecute los pasos **1 – 4** del proceso de reset como se indica en el capítulo 10.
2. Mantenga accionado el pulsador de emisión conectado.
   – El LED parpadea lento durante 4 segundos en color rojo.
   – El LED parpadea rápido durante 2 segundos en color rojo.
   – El LED brilla prolongadamente en color rojo.
3. Suelte el pulsador de emisión.
   El código fijo de 868 MHz está ajustado.

NOTA:
Si suelta el pulsador de emisión conectado antes de tiempo, se mantiene ajustada la radiofrecuencia BiSecur.

Encontrará más información sobre el funcionamiento del emisor empotrado vía radiofrecuencia con el código fijo de 868 MHz en Internet: **www.hoermann.com**.

11 Indicador LED / señales acústicas

Azul (BU)

Estado	Señal acústica	Función
Brilla 2 s		Se está enviando un código de radiofrecuencia
Parpadea lento	Señales acústicas largas	El emisor empotrado vía radiofrecuencia se encuentra en el modo memorizar
Parpadea rápido después del parpadeo lento	Señales acústicas cortas	Durante el aprendizaje se ha reconocido un código de radiofrecuencia válido
Parpadea lento durante 4 s, parpadea rápido durante 2 s, permanece encendido	Señales acústicas largas, señales acústicas cortas, señal acústica larga	Se ejecuta y concluye un reset

Rojo (RD)

Estado	Señal acústica	Función
Parpadea lento durante 4 s, parpadea rápido durante 2 s, permanece encendido		Se ajusta el código fijo de 868 MHz

Azul (BU) y rojo (RD)

Estado	Señal acústica	Función
Parpadeo intermitente	Señales acústicas cortas	El emisor empotrado vía radiofrecuencia se encuentra en el modo transferir / memorizar

12 Desmontaje y reciclaje

Los aparatos eléctricos y electrónicos, así como las pilas no deben desecharse con la basura doméstica o con los residuos restantes, sino deben entregarse en los puntos de recogida previstos para ello.

13 Datos técnicos

Tipo	Emisor empotrado vía radiofrecuencia HSU 2 BiSecur
Frecuencia	868 MHz
Alimentación de tensión	100 – 240 V CA 50 / 60 Hz
Temperatura ambiente admisible	–20 °C a +60 °C
Índice de protección	IP 20

14 Declaración UE de conformidad

Fabricante	Hörmann KG Verkaufsgesellschaft
Dirección	Upheider Weg 94-98 D-33803 Steinhagen

Por la presente, el fabricante arriba indicado confirma que el producto:

Aparato	Emisor empotrado vía radiofrecuencia
Modelo	HSU2-868-BS
Uso apropiado	Manejo de automatismos y sus complementos
Frecuencia de emisión	868 MHz
Potencia de radiación	máx. 20 mW (EIRP)

corresponde según su concepto y tipo de construcción en la versión comercializada por nosotros a las exigencias básicas pertinentes estipuladas en las directivas siguientes siempre y cuando se respete el uso previsto:

2014/53/UE (RED)	Directiva de equipos radioeléctricos
2011/65/UE (RoHS)	Restricciones a la utilización de determinadas sustancias peligrosas en aparatos eléctricos y electrónicos

Normas y especificaciones aplicadas:

EN 62368-1:2014 + AC:2015	Seguridad (artículo 3.1(a) de la 2014/53/EU)
EN 62479:2010	Salud (artículo 3.1(a) de la 2014/53/EU) (De conformidad con el capítulo 4.2, el producto cumple esta norma de forma automática, ya que la potencia de radiación (EIRP), testada según ETSI EN 300220-1, es inferior al límite de exclusión de baja potencia Pmáx. de 20 mW)
ETSI EN 301489-1 V2.2.0 ETSI EN 301489-3 V2.1.1	Compatibilidad electromagnética (Artículo 3.1(b) de la 2014/53/EU)
ETSI EN 300220-1 V3.1.1 ETSI EN 300220-2 V3.1.1	Utilización eficiente del espectro radioeléctrico (Artículo 3.2 de la 2014/53/EU)

En caso de una modificación del aparato no autorizada, pierde validez la presente declaración.

Steinhagen, 01/09/2017

ppa. Axel Becker
Dirección

Índice

1 Relativamente a estas instruções 71
1.1 Definições utilizadas 71
1.2 Simbologia utilizada 71
2 Instruções de segurança 71
2.1 Utilização segundo as disposições 71
2.2 Instruções de segurança relativas ao funcionamento 72
3 Volume de entrega 74
4 Descrição do emissor embutido de radiofrequência 74
5 Instalação 75
6 Montagem 76
7 Colocação em funcionamento 76
8 Funcionamento 76
9 Programação e memorização / transmissão de um código de radiofrequência 77
9.1 Ajuste de um código de radiofrequência 77
9.2 Funcionamento misto / BiSecur e código fixo 868 MHz 78
10 Reset 78
10.1 Ajustar o código fixo de 868 MHz 79
11 Indicação LED / Sinais sonoros 79
12 Desmontagem e tratamento 80
13 Dados técnicos 80
14 Declaração de conformidade UE 81

É proibida a divulgação e a reprodução do presente documento, bem como a utilização e a comunicação do seu teor, desde que não haja autorização expressa para o efeito. O incumprimento obriga a indemnizações. Reservados todos os direitos de patentes, modelos registados ou registo de modelos registados de apresentação. Reservados os direitos de alteração.

Exma. Cliente, Exmo. Cliente

Agradecemos ter optado por um dos nossos produtos de qualidade.

1 Relativamente a estas instruções

Leia cuidadosamente e, na íntegra, estas instruções, que contêm informações importantes acerca do produto. Cumpra as instruções e respeite sobretudo as instruções de segurança e de aviso.

Para mais informações relativas ao emissor embutido de radiofrequência, consulte na internet em **www.hoermann.com.**

Guarde cuidadosamente estas instruções e providencie, que as mesmas estejam acessíveis a todo o momento e possam ser consultadas pelo utilizador do produto.

1.1 Definições utilizadas

Instalação

Um portão ou uma porta com o respetivo automatismo.

Equipamento

Um produto com recetor de radiofrequência, p. ex. recetor de relé, recetor de radiofrequência com tomadas.

1.2 Simbologia utilizada

Instrução importante para evitar danos pessoais e materiais

2 Instruções de segurança

2.1 Utilização segundo as disposições

O emissor embutido de radiofrequência HSU 2 BiSecur é um emissor bidirecional para automatismos de portão / automatismos de porta e acessórios de radiofrequência. O emissor embutido de radiofrequência dispõe de dois canais. É acionado através de teclas de transmissão ligadas externamente com a radiofrequência BiSecur e com o código fixo 868 MHz.

Não são permitidos outros tipos de aplicação. O fabricante não se responsabiliza por danos resultantes de uso ou manuseamento incorretos.

2.2 Instruções de segurança relativas ao funcionamento

⚠ PERIGO

Tensão de rede

Aquando do contacto com tensão de rede existe o perigo de um choque elétrico mortal. Por essa razão, cumpra impreterivelmente as seguintes instruções:

- ▶ As ligações elétricas terão de ser realizadas por pessoal especializado em eletricidade.
- ▶ A instalação elétrica a realizar pelo cliente terá de corresponder às respetivas normas de segurança (230 / 240 V AC, 50 / 60 Hz).
- ▶ Na ligação à rede local e fixa do aparelho contemple um dispositivo de separação de redes com todos os pólos e respetiva pré-proteção.
- ▶ Antes de todos os trabalhos, desligue o emissor embutido de radiofrequência da corrente elétrica e proteja-o contra a sua ligação involuntária.
- ▶ Ligue novamente a tensão de rede (230 / 240 V AC, 50 / 60 Hz) somente após a instalação completa.

⚠ AVISO

Perigo de lesão durante o movimento do portão / movimento da porta

Se for acionado o emissor embutido de radiofrequência, o movimento do portão / movimento da porta pode provocar ferimentos em pessoas.

- ▶ Certifique-se, que os emissores embutidos de radiofrequência não estejam ao alcance das crianças e só sejam utilizados por pessoas, que estejam devidamente instruídas sobre o modo de funcionamento do dispositivo comandado à distância!
- ▶ De modo geral, terá de acionar o emissor embutido de radiofrequência com contacto visual com o portão / a porta, se o mesmo / a mesma só tiver um dispositivo de segurança!
- ▶ Transponha as aberturas de portão / aberturas de porta de dispositivos acionados à distância apenas, se o portão / a porta se encontrar na posição final aberta!
- ▶ Nunca permaneça na área de movimento do portão / da porta.

⚠ CUIDADO

Perigo de lesão devido à deslocação inadvertida do portão / da porta

Durante o processo de programação no sistema de radiofrequência podem verificar-se deslocações inadvertidas do portão / da porta.

- ▶ Aquando da programação do sistema de radiofrequência tenha em atenção, que na área de movimento do dispositivo não se encontrem pessoas ou objetos.

⚠ CUIDADO

Perigo devido à ligação inadvertida de equipamentos

Devido ao acionamento à distância de equipamentos, pode verificar-se uma ligação inadvertida, p. ex. as máquinas podem ser colocadas em funcionamento.

- ▶ Certifique-se que, através do acionamento à distância, não se verifiquem riscos para pessoas ou objetos ou esses riscos estejam cobertos por dispositivos de segurança.
- ▶ Cumpra as instruções do fabricante dos equipamentos comandados à distância.
- ▶ As máquinas não podem ser colocadas, inadvertidamente, em funcionamento.

ATENÇÃO

Tensão externa nos bornes de ligação

A tensão externa nos bornes de ligação para as teclas de transmissão leva à destruição do sistema eletrónico.

- ▶ Não aplique tensão externa nos bornes de ligação para as teclas de transmissão.
- ▶ Utilize exclusivamente contactos sem potência.
- ▶ Utilize o aparelho somente com um interruptor 250 V, 10 A.

ATENÇÃO

Danificação da função devido às influências ambientais

Em caso de incumprimento poderá ser danificada a função!

Proteja o emissor embutido de radiofrequência das seguintes situações:

- Insolação direta (temperatura ambiente admissível: –20 °C a +60 °C)
- Humidade
- Poeira

NOTAS:

- Se não existir um acesso separado à garagem, amplie ou altere o sistema de radiofrequência dentro da garagem.
- Se colocar o sistema de radiofrequência em funcionamento, o ampliar ou o alterar:
  - Realize um ensaio de funções.
  - Utilize exclusivamente peças de origem.
  - As realidades locais podem ter influência no alcance do sistema de radiofrequência.
  - Os telemóveis GSM-900 podem influenciar o alcance aquando de uma utilização em simultâneo.

3 Volume de entrega

- Emissor embutido de radiofrequência HSU 2 BiSecur
- Instruções de funcionamento

4 Descrição do emissor embutido de radiofrequência

HSU 2 BiSecur

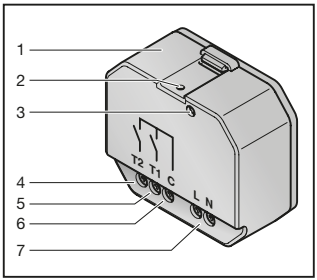

1 Caixa
2 LED, bicolor
3 Tecla Reset
4 **T2** Borne de ligação segunda tecla de transmissão
5 **T1** Borne de ligação primeira tecla de transmissão
6 **C** Borne de ligação contacto conjunto sem potência.
7 **L** **N** Bornes de ligação para uma tensão de alimentação de 100 – 240 V AC

5 Instalação

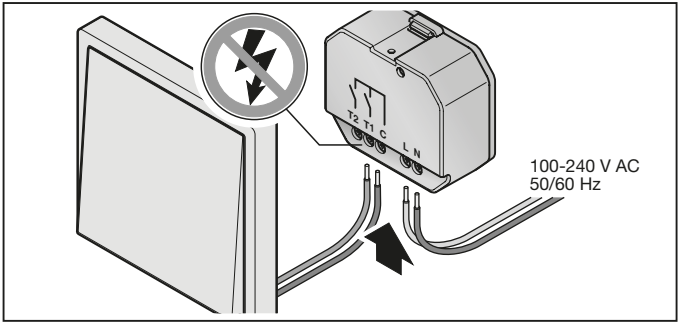

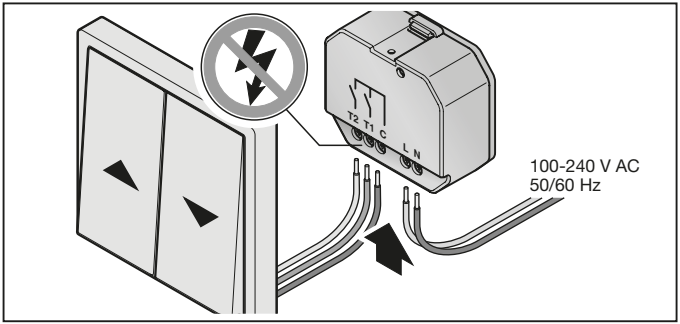

6 Montagem

A escolha do local de montagem tem influência no alcance.

▶ Antes da montagem verifique, se o sinal de radiofrequência chega ao dispositivo ou ao equipamento no local de montagem selecionado.
  – Apure a melhor orientação através de tentativas.

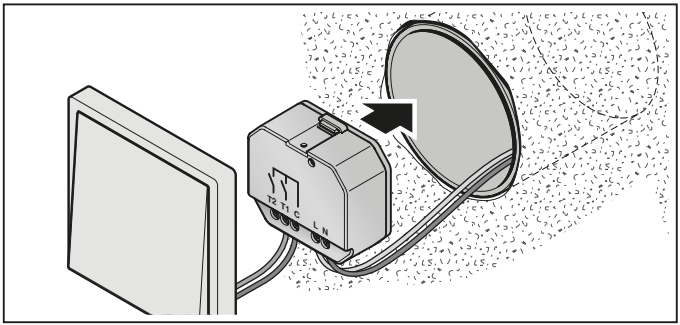

7 Colocação em funcionamento

Após a aplicação da tensão de rede, o emissor embutido de radiofrequência está operacional.

8 Funcionamento

NOTA:

Se o código de radiofrequência da tecla de transmissão for memorizado de um outro emissor, prima a tecla de transmissão ligada 2 × para o primeiro funcionamento.

A qualquer tecla de transmissão ligada está agregado um código de radiofrequência.

▶ Prima a tecla de transmissão, cujo código de radiofrequência deseja enviar.
  – O LED fica iluminado durante 2 segundos a azul.
  – O código de radiofrequência está a ser transmitido.

9 Programação e memorização / transmissão de um código de radiofrequência

⚠ CUIDADO

Perigo de lesão devido à deslocação inadvertida do portão / da porta

▶ Ver instrução de aviso, capítulo 2.2.

9.1 Ajuste de um código de radiofrequência

Após os diversos passos aquando do ajuste de um código de radiofrequência, o LED fica iluminado a azul ou a vermelho e são emitidos sinais sonoros.
As indicações e os sinais sonoros são diferentes, dependendo da função.

▶ Por favor consulte o capítulo 11 para se inteirar do respetivo conteúdo.

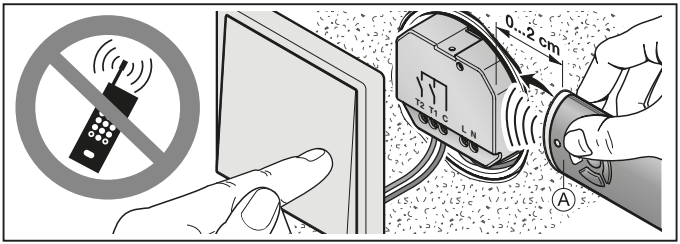

1. Mantenha o emissor **A** à direita ao lado do emissor embutido de radiofrequência.
2. Prima a tecla do emissor, cujo código de radiofrequência deseja memorizar e mantenha-a premida.
   – O LED fica iluminado durante 2 segundos a azul e desliga-se.
   – Após 5 segundos, o LED pisca alternadamente a vermelho e azul.
   – O emissor transmite o código de radiofrequência.
3. Prima a tecla de transmissão ligada, que deve programar o código de radiofrequência e mantenha-a premida.
   – O LED fica iluminado durante 2 segundos a azul e desliga-se.
   – O LED pisca lentamente a azul.
   – Quando o código de radiofrequência for reconhecido, o LED pisca rapidamente a azul.
   – Após 2 segundos, o LED desliga-se.
4. Solte a tecla do emissor e a tecla de transmissão.
   O código de radiofrequência da tecla do emissor encontra-se programado na tecla de transmissão ligada.

NOTA:
Para memorização / transmissão do código de radiofrequência dispõe de 15 segundos. Se, durante esse período, a memorização / transmissão não for bem sucedida, terá de repetir o procedimento.

9.2 Funcionamento misto / BiSecur e código fixo 868 MHz

No emissor embutido de radiofrequência com radiofrequência BiSecur é possível um funcionamento misto. O emissor embutido de radiofrequência pode programar códigos de radiofrequência de emissores existentes com código fixo 868 MHz. Os emissores com código fixo 868 MHz são emissores cinzentos com teclas azuis ou emissores com respetiva rotulagem dos equipamentos p. ex. HSD2-868.

10 Reset

Após os diversos passos aquando do reset, o LED fica iluminado a azul ou a vermelho e são emitidos sinais sonoros. As indicações e os sinais sonoros são diferentes, dependendo da função.

▶ Por favor consulte o capítulo 11 para se inteirar do respetivo conteúdo.

A qualquer tecla de transmissão ligada está agregado um novo código de radiofrequência através dos seguintes passos.

1. Prima a tecla Reset com um objeto não afiado.
2. Mantenha a tecla Reset premida.
3. Prima uma tecla de transmissão ligada.
4. Mantenha a tecla de transmissão premida.
   – O LED pisca lentamente durante 4 segundos a azul.
   – O LED pisca rapidamente durante 2 segundos a azul.
   – O LED permanece iluminado por muito tempo a azul.
5. Solte a tecla Reset e a tecla de transmissão.
   Todos os códigos de radiofrequência são novamente atribuídos.

NOTA:
Se soltar antecipadamente a tecla de transmissão ligada, não é agregado o novo código de radiofrequência.

10.1 Ajustar o código fixo de 868 MHz

1. Realize os passos **1 – 4** do reset como indicado no capítulo 10.
2. Continue a manter a tecla de transmissão ligada premida.
   – O LED pisca lentamente durante 4 segundos a vermelho.
   – O LED pisca rapidamente durante 2 segundos a vermelho.
   – O LED permanece iluminado por muito tempo a vermelho.
3. Largue a tecla de transmissão.

   O código fixo 868 MHz encontra-se programado.

NOTA:
Se soltar antecipadamente a tecla de transmissão ligada, a radiofrequência BiSecur fica programada.

Para mais informações relativas ao funcionamento do emissor embutido de radiofrequência com o código fixo 868 MHz, consulte na internet em **www.hoermann.com**.

11 Indicação LED / Sinais sonoros

Azul (BU)

Estado	Sinal sonoro	Função
Iluminado durante 2 segundos		Está a ser transmitido um código de radiofrequência
Pisca lentamente	Sinais sonoros longos	O emissor embutido de radiofrequência encontra-se no modo de programação
Pisca rapidamente depois de piscar lentamente	Sinais sonoros breves	Aquando da programação, foi reconhecido um código de radiofrequência válido
Pisca 4 segundos lentamente, pisca 2 segundos rapidamente, fica iluminado durante um longo período	Sinais sonoros longos, sinais sonoros breves, sinal sonoro longo	O reset será executado e concluído

Vermelho (RD)

Estado	Sinal sonoro	Função
Pisca 4 segundos lentamente, pisca 2 segundos rapidamente, fica iluminado durante um longo período		O código fixo 868 MHz será programado

Azul (BU) e vermelho (RD)

Estado	Sinal sonoro	Função
Piscam alternadamente	Sinais sonoros breves	O emissor embutido de radiofrequência encontra-se no modo de memorização / transmissão

12 Desmontagem e tratamento

Os equipamentos elétricos e eletrónicos, bem como as pilhas, não devem ser depositados como lixo doméstico ou lixo comum, devem sim ser entregues em pontos de recolha e entrega.

13 Dados técnicos

Modelo	Emissor embutido de radiofrequência HSU 2 BiSecur
Frequência	868 MHz
Alimentação de tensão	100 – 240 V AC 50 / 60 Hz
Temperatura ambiente permitida	–20 °C a +60 °C
Índice de proteção	IP 20

14 Declaração de conformidade UE

Fabricante	Hörmann KG Verkaufsgesellschaft
Morada	Upheider Weg 94-98 D-33803 Steinhagen

O fabricante acima referido declara por este meio que este produto

Equipamento	Emissor embutido de radiofrequência
Modelo	HSU2-868-BS
Utilização segundo as disposições	Acionamento de automatismos e seus acessórios
Frequência de transmissão	868 MHz
Potência radiada	máx. 20 mW (PIRE)

devido à sua conceção e tipo de construção, assim como na versão por nós comercializada, está em conformidade com os requisitos relevantes básicos das diretivas apresentadas em seguida:

2014/53/UE (RED)	Equipamentos de rádio
2011/65/UE (RoHS)	Restrição do uso de substâncias perigosas

Normas e especificações aplicadas

EN 62368-1:2014 + AC:2015	Segurança (artigo 3.1(a) da 2014/53/UE)
EN 62479:2010	Saúde (artigo 3.1(a) da 2014/53/UE) (De acordo com o capítulo 4.2, o produto cumpre automaticamente esta norma, uma vez que a potência radiada (PIRE), verificada nos termos da ETSI EN 300220-1 é inferior ao limite de exclusão de capacidade reduzida Pmáx de 20 mW)
ETSI EN 301489-1 V2.2.0 ETSI EN 301489-3 V2.1.1	Compatibilidade eletromagnética (Artigo 3.1(b) da 2014/53/UE)
ETSI EN 300220-1 V3.1.1 ETSI EN 300220-2 V3.1.1	Utilização eficaz do espectro de radiofrequências (Artigo 3.2 da 2014/53/UE)

Esta declaração perde a validade, se for feita qualquer alteração ao equipamento sem o nosso consentimento prévio.

Steinhagen, 01/09/2017

pp. Axel Becker

Direção

HSU 2 BiSecur

HÖRMANN KG Verkaufsgesellschaft
Upheider Weg 94-98
D-33803 Steinhagen

TR20A225-B RE / 10.2017