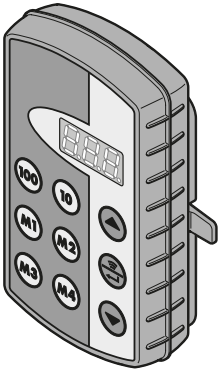

TR20E006-A RE / 01.2017

DE **Bedienungsanleitung**
Industrie-Handsender HSI BiSecur

EN **Operating Instructions**
Industrial Hand Transmitter HSI BiSecur

FR **Instructions d'utilisation**
Emetteur pour l'industrie HSI BiSecur

NL **Bedieningshandleiding**
Industrie-handzender HSI BiSecur

IT **Istruzioni d'uso**
Telecomando industriale HSI BiSecur

ES **Instrucciones de servicio**
Emisor manual industrial HSI BiSecur

PT **Instruções de funcionamento**
Emissores para equipamento industrial HSI BiSecur

DEUTSCH 3
ENGLISH 25
FRANÇAIS 47
NEDERLANDS. 69
ITALIANO 91
ESPAÑOL. 113
PORTUGUÊS. 135

Inhaltsverzeichnis

1 Zu dieser Anleitung ... 4
1.1 Mitgeltende Unterlagen ... 4
1.2 Verwendete Warnhinweise ... 4
1.3 Verwendete Symbole ... 5
1.4 Definitionen ... 5
2 Sicherheitshinweise ... 5
2.1 Bestimmungsgemäße Verwendung ... 5
2.2 Sicherheitshinweise zum Betrieb des Handsenders ... 6
3 Lieferumfang ... 7
3.1 Zubehör ... 7
4 Beschreibung des Handsenders HSI BiSecur ... 8
5 Montage der Wandhalterung ... 9
6 Inbetriebnahme ... 10
6.1 Batterien einlegen ... 10
7 Betrieb ... 10
7.1 Auswahl-Tasten ... 12
7.2 Favoriten-Tasten ... 12
8 Lernen und Vererben / Senden eines Funkcodes ... 13
8.1 Lernen eines Funkcodes ... 13
8.2 Funkcode an Empfänger vererben / senden ... 15
8.3 Mischbetrieb / BiSecur und Festcode 868 MHz ... 15
9 Menüs des Industrie-Handsenders HSI BiSecur ... 16
9.1 Menü-Struktur ... 16
9.2 Menü SFA – Belegung einer Favoriten-Taste ... 17
9.3 Menü -I (Sender) und C (Empfänger) – Alle Funkcodes und Favoriten-Tasten kopieren ... 18
9.4 Menü PCc – PC-Programmierung ... 19
9.5 Menü CFA – Löschen einer Favoriten-Taste ... 19
10 Geräte-Reset ... 20
10.1 Menü Clr – Einem einzelnen Speicherplatz wird ein neuer Funkcode zugeteilt ... 20
10.2 Menü CAL – Den Handsender komplett auf den Auslieferungszustand zurücksetzen ... 21
11 Display-Anzeigen ... 22
12 Reinigung ... 23
13 Entsorgung ... 23
14 Technische Daten ... 23
15 EG-Konformitätserklärung ... 24

Weitergabe sowie Vervielfältigung dieses Dokuments, Verwertung und Mitteilung seines Inhalts sind verboten, soweit nicht ausdrücklich gestattet. Zuwiderhandlungen verpflichten zu Schadenersatz. Alle Rechte für den Fall der Patent-, Gebrauchsmuster- oder Geschmacksmustereintragung vorbehalten. Änderungen vorbehalten.

Sehr geehrte Kundin, sehr geehrter Kunde,

wir bedanken uns, dass Sie sich für ein Qualitätsprodukt aus unserem Hause entschieden haben.

1 Zu dieser Anleitung

Lesen Sie diese Anleitung sorgfältig und vollständig durch, sie enthält wichtige Informationen zum Produkt. Beachten Sie die Hinweise und befolgen Sie insbesondere die Sicherheits- und Warnhinweise.

Bewahren Sie diese Anleitung sorgfältig auf und stellen Sie sicher, dass sie jederzeit verfügbar und vom Benutzer des Produkts einsehbar ist.

1.1 Mitgeltende Unterlagen

Dem Endverbraucher müssen für die sichere Nutzung folgende Unterlagen zur Verfügung gestellt werden:

- diese Anleitung
- die Anleitungen für die vorhandenen Funk-Empfänger

1.2 Verwendete Warnhinweise

ACHTUNG	Kennzeichnet eine Gefahr, die zur **Beschädigung oder Zerstörung des Produkts** führen kann.
⚠	Das allgemeine Warnsymbol kennzeichnet eine Gefahr, die zu **Verletzungen oder zum Tod** führen kann. Im Textteil wird das allgemeine Warnsymbol in Verbindung mit den nachfolgend beschriebenen Warnstufen verwendet. Im Bildteil verweist eine zusätzlich Angabe auf die Erläuterungen im Textteil.
⚠ **VORSICHT**	Kennzeichnet eine Gefahr, die zu leichten oder mittleren Verletzungen führen kann.
⚠ **WARNUNG**	Kennzeichnet eine Gefahr, die zum Tod oder zu schweren Verletzungen führen kann.

1.3 Verwendete Symbole

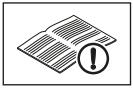

siehe Textteil

1.4 Definitionen

Funkcode

Ein werkseitig vorprogrammierter Code, mit dem im Auslieferzustand oder nach dem Geräte-Reset alle Speicherplätze einzigartig belegt sind. Funkcodes werden nach ihren Eigenschaften unterschieden:

- Normaler Funkcode; die Codierung ist vererbbar.
- Sicherer Funkcode; die Codierung ist nicht vererbbar.

Speicherplatz

Ein Speicherplatz für einen Funkcode, der gesendet, gelernt und neu codiert werden kann. Im Gerät sind insgesamt 1000 Speicherplätze vorhanden.

Vererbungssender

Der Handsender, dessen Funkcode auf andere Handsender übertragen bzw. vererbt wird.

Lernsender

Der Handsender, der den Funkcode des Vererbungssenders empfängt bzw. lernt.

Lernvorgang

Der Vorgang, wenn der Vererbungssender seinen Funkcode überträgt und der Lernsender diesen empfängt.

2 Sicherheitshinweise

2.1 Bestimmungsgemäße Verwendung

Der Industrie-Handsender HSI BiSecur ist ein unidirektionaler Sender für Antriebe und deren Zubehör. Er kann mit dem BiSecur-Funk sowie mit dem Festcode 868 MHz betrieben werden.

Andere Anwendungsarten sind unzulässig. Der Hersteller haftet nicht für Schäden, die durch bestimmungswidrigen Gebrauch oder falsche Bedienung verursacht werden.

2.2 Sicherheitshinweise zum Betrieb des Handsenders

⚠ WARNUNG

Verletzungsgefahr bei Torbewegung

Wird der Handsender bedient, können Personen durch die Torbewegung verletzt werden.

- ▶ Stellen Sie sicher, dass Handsender nicht in Kinderhände gelangen und nur von Personen benutzt werden, die in die Funktionsweise der ferngesteuerten Toranlage eingewiesen sind!
- ▶ Sie müssen den Handsender generell mit Sichtkontakt zum Tor bedienen, wenn dieses nur über eine Sicherheitseinrichtung verfügt!
- ▶ Durchfahren bzw. durchgehen Sie Toröffnungen von ferngesteuerten Toranlagen erst, wenn das Tor in der Endlage Tor-Auf steht!
- ▶ Bleiben Sie niemals im Bewegungsbereich des Tores stehen.

⚠ VORSICHT

Verletzungsgefahr durch unbeabsichtigte Torfahrt

- ▶ Siehe Warnhinweis Kapitel 8

ACHTUNG

Beeinträchtigung der Funktion durch Umwelteinflüsse

Bei Nichtbeachtung kann die Funktion beeinträchtigt werden!

Schützen Sie den Handsender vor folgenden Einflüssen:

- direkter Sonneneinstrahlung
  (zul. Umgebungstemperatur: –20 °C bis +60 °C)
- Feuchtigkeit
- Staubbelastung

HINWEISE:

- Ist kein separater Zugang zur Garage vorhanden, führen Sie jede Änderung oder Erweiterung von Funk-Systemen innerhalb der Garage durch.
- Führen Sie nach dem Programmieren oder Erweitern des Funk-Systems eine Funktionsprüfung durch.
- Verwenden Sie für die Inbetriebnahme oder die Erweiterung des Funk-Systems ausschließlich Originalteile.
- Die örtlichen Gegebenheiten können Einfluss auf die Reichweite des Funk-Systems haben.
- GSM 900-Handys können bei gleichzeitiger Benutzung die Reichweite beeinflussen.

3 Lieferumfang

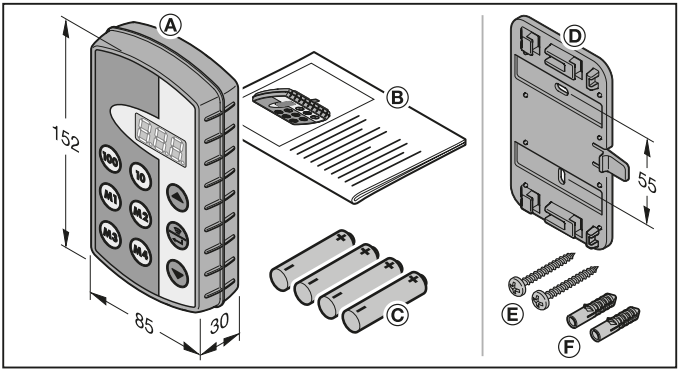

(A) Industrie-Handsender HSI
(B) Bedienungsanleitung
(C) 4 Batterien (Mignon AA/LR6)

3.1 Zubehör

(ist nicht im Lieferumfang enthalten)

(D) Wandhalterung
(E) 2 Schrauben
(F) 2 Dübel

4 Beschreibung des Handsenders HSI BiSecur

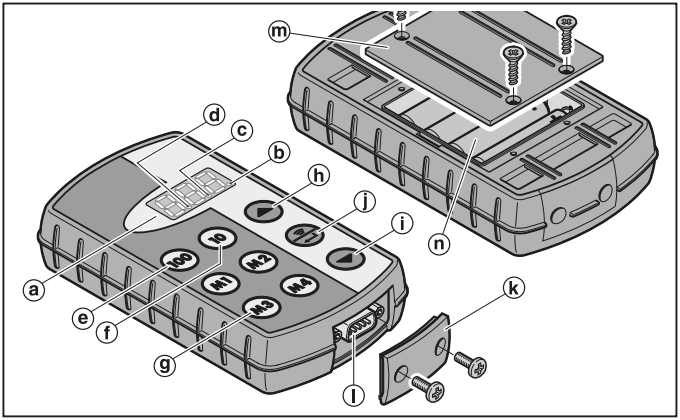

Dieser Industrie-Handsender beinhaltet 1000 einzeln anwählbare Funkcodes, von denen 20 auf den vier Favoriten-Tasten (M1) (M2) (M3) und (M4) in fünf Ebenen hinterlegt werden können. Durch die Vielzahl der Funkcodes, die dieser Handsender beinhaltet, können viele Verbraucher angesteuert werden, wenn diese mit Empfängern aus unserem Hause ausgestattet sind.

(a) dreifach 7-Segment-Anzeige (erlischt zehn Sekunden nach dem letzten Tastendruck)
(b) erster Dezimalpunkt
(c) zweiter Dezimalpunkt
(d) dritter Dezimalpunkt
(e) Auswahl-Taste für die Hunderterstellen
(f) Auswahl-Taste für die Zehnerstellen
(g) Favoriten-Tasten (M1-M4)
(h) Auswahl-Taste für die Einerstellen, aufwärts
(i) Auswahl-Taste für die Einerstellen, abwärts
(j) Sende / Bestätigen-Taste
(k) Buchsenabdeckung
(l) Sub-D9 Steckerverbindung
(m) Batteriefachdeckel
(n) Batterien, 4× Mignon AA/LR6

5 Montage der Wandhalterung

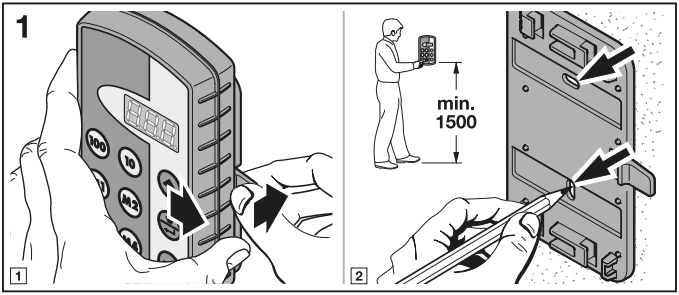

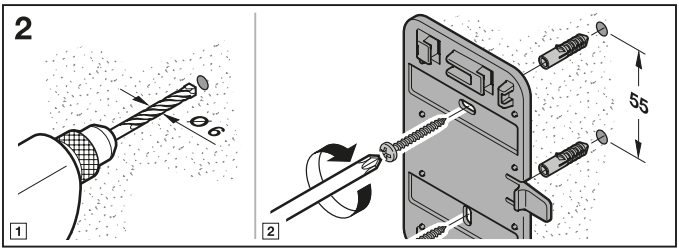

6 Inbetriebnahme

Nach dem Einsetzen der Batterien ist der-Handsender HSI BiSecur betriebsbereit.

6.1 Batterien einlegen

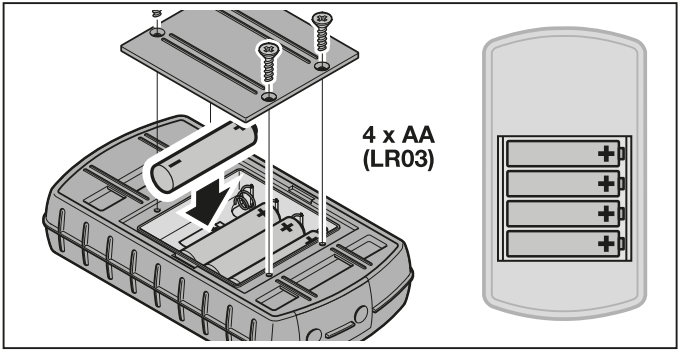

ACHTUNG

Zerstörung des Industrie-Handsenders durch auslaufende Batterien

Batterien können auslaufen und den Handsender zerstören.

- ▶ Entfernen Sie die Batterien aus dem Handsender, wenn dieser längere Zeit nicht benutzt wird.

HINWEIS:

Verwenden Sie für die Inbetriebnahme des Funk-Systems ausschließlich Funk-Komponenten aus unserem Hause.

7 Betrieb

HINWEIS:

Wurde der Funkcode der eingelernten Sendetaste zuvor von einem anderen Handsender kopiert, muss die Sendetaste zum ersten Betrieb ein zweites Mal gedrückt werden.

Mit den Tasten (100), (10) und (▲) oder (▼) wird ein Speicherplatz zwischen 000 und 999 ausgewählt. Hierbei haben die Tasten die folgenden Funktionen:

Taste	Funktion
(100)	Mit dieser Taste wird bei jedem Tastendruck die Hunderterstelle hoch gezählt.
(10)	Mit dieser Taste wird bei jedem Tastendruck die Zehnerstelle hoch gezählt.
(▲) oder (▼)	Mit diesen Tasten wird bei jedem Tastendruck die Einerstelle entsprechend auf- oder abwärts gezählt. Bei gedrückt gehaltenen Tasten läuft die Zählung automatisch mit steigender Geschwindigkeit.

Soll zum Beispiel für die Halle 2 / Tor 37 der Speicherplatz 237 ausgewählt werden, so sind die folgenden Tasten-Kombinationen zu drücken:

- 2x die Taste (100),
  3x die Taste (10),
  7x die Taste (▲)
  oder
- 2x die Taste (100),
  3x die Taste (10),
  3x die Taste (▼)

HINWEIS:
Bei einer falschen Eingabe eines Speicherplatzes kann das Display auf 000 zurückgesetzt werden, indem die Tasten (▲) und (▼) gleichzeitig gedrückt werden.

- Die Taste (≡) drücken, damit der entsprechende Funkcode gesendet wird. Bei gedrückt gehaltener Taste wird der Code max. 2 Sekunden gesendet. In der Anzeige leuchtet der erste und der zweite Dezimalpunkt, so lange diese Taste gedrückt wird. Zehn Sekunden nach dem letzten Tastendruck erlischt das Display.
  Bei der Belegung eines Speicherplatzes mit einem Festcode 868 MHz wird der Code max. 30 Sekunden gesendet. In der Anzeige leuchtet der erste Dezimalpunkt.

HINWEIS:
Ist das Display aus, kann durch Drücken der Taste (≡) der zuletzt gesendete Speicherplatz angezeigt werden. Dieser kann mit den Tasten (100), (10), (▲) oder (▼) verändert oder durch erneutes Drücken der Taste (≡) noch einmal gesendet werden.

Der Industrie-Handsender HSI kann im normalen Betrieb über die Auswahl-Tasten (Kap. 7.1) oder über die Favoriten-Tasten (Kap. 7.2) bedient werden.

7.1 Auswahl-Tasten

Mit den Tasten (100), (10) und (▲) oder (▼) wird ein Speicherplatz zwischen 000 und 999 ausgewählt. Hierbei haben die Tasten die folgenden Funktionen:

Taste	Funktion
(100)	Mit dieser Taste wird bei jedem Tastendruck die Hunderterstelle hoch gezählt.
(10)	Mit dieser Taste wird bei jedem Tastendruck die Zehnerstelle hoch gezählt.
(▲) oder (▼)	Mit diesen Tasten wird bei jedem Tastendruck die Einerstelle entsprechend auf- oder abwärts gezählt. Bei gedrückt gehaltenen Tasten läuft die Zählung automatisch mit steigender Geschwindigkeit.

Soll zum Beispiel für die Halle 2 / Tor 37 der Speicherplatz 237 ausgewählt werden, so sind die folgenden Tasten-Kombinationen zu drücken:

- 2x die Taste (100),
  3x die Taste (10),
  7x die Taste (▲)
  oder
- 2x die Taste (100),
  3x die Taste (10),
  3x die Taste (▼)

HINWEIS:

Bei einer falschen Eingabe eines Speicherplatzes kann das Display auf 000 zurückgesetzt werden, indem die Tasten (▲) und (▼) gleichzeitig gedrückt werden.

- Die Taste (≡) drücken, damit der entsprechende Funkcode gesendet wird. Der erste und der zweite Dezimalpunkt leuchtet und der entsprechende Funkcode wird gesendet.

HINWEIS:

Ist das Display aus, kann durch Drücken der Taste (≡) der zuletzt gesendete Speicherplatz angezeigt werden. Dieser kann mit den Tasten (100), (10), (▲) oder (▼) verändert oder durch erneutes Drücken der Taste (≡) noch einmal gesendet werden.

7.2 Favoriten-Tasten

1. Eine Favoriten-Taste drücken, um einen Favoriten auszuwählen.
   Im Display wird die Nummer des hinterlegten Speicherplatzes angezeigt.

HINWEIS:

Es gibt vier Favoriten-Tasten (M1), (M2), (M3) und (M4) in fünf Ebenen; d.h. es stehen 20 Favoriten zur Verfügung.

Mit dem ersten Tastendruck beginnt man mit der ersten Ebene, mit dem zweiten Tastendruck gelangt man in die zweite Ebene, usw.
Sind nicht alle Ebenen durch einen Speicherplatz belegt, dann wird nach dem Erreichen der letzten belegten Ebene wieder zur ersten belegten Ebene gewechselt.

2. Die Taste drücken.
Der erste und der zweite Dezimalpunkt leuchtet und der entsprechende Funkcode wird gesendet.

8 Lernen und Vererben / Senden eines Funkcodes

⚠ VORSICHT

Verletzungsgefahr durch unbeabsichtigte Torfahrt

Während des Lernvorgangs am Funk-System kann es zu unbeabsichtigten Torfahrten kommen.

- Achten Sie darauf, dass sich beim Einlernen des Funk-Systems keine Personen oder Gegenstände im Bewegungsbereich des Tores befinden.

8.1 Lernen eines Funkcodes

Bei diesem Vorgang wird nur ein ausgewählter Funkcode von einem bereits eingelernten Handsender zum Industrie-Handsender HSI BiSecur per Funk übertragen.

8.1.1 Industrie-Handsender HSI BiSecur zu Industrie-Handsender HSI BiSecur

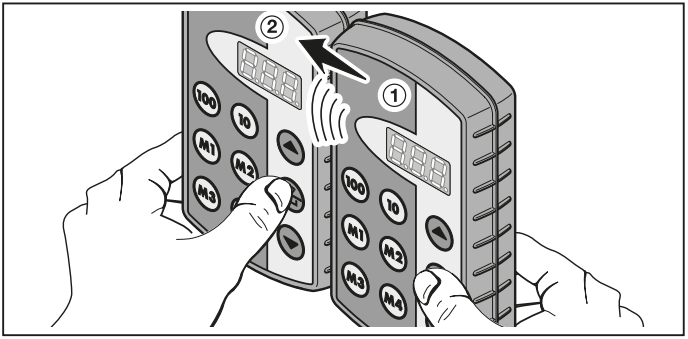

1. Am Vererbungssender ① den Speicherplatz auswählen, der vererbt werden soll.
2. Am Lernsender ② den Speicherplatz auswählen, der lernen soll.
3. Am Vererbungssender ① die Taste drücken und gedrückt halten.
   Im Display leuchten der Speicherplatz sowie der erste und der zweite Dezimalpunkt – der Funkcode wird gesendet.
   Nach 5 Sekunden wechselt der erste und zweite Dezimalpunkt in ein Wechselblinken.
4. Am Lernsender ② die Taste drücken und gedrückt halten
   – Im Display blinkt der Speicherplatz langsam – der Funkcode wird empfangen.
   – Im Display blinkt der Speicherplatz – der Funkcode wurde erfolgreich eingelernt.
5. An beiden Sendern können die Tasten losgelassen werden.
   Nach 15 Sekunden wird der Vorgang am Vererbungssender ① abgebrochen.

HINWEIS:

Handelt es sich bei dem zu vererbenden Code um einen Sicherungscode, der zuvor am Vererbungssender eingelernt wurde, dann wechselt im Display das langsame Blinken ins dauerhafte Leuchten und der Sicherungscode wird nicht vererbt.

8.1.2 Allgemeiner Handsender zum Industrie-Handsender HSI BiSecur

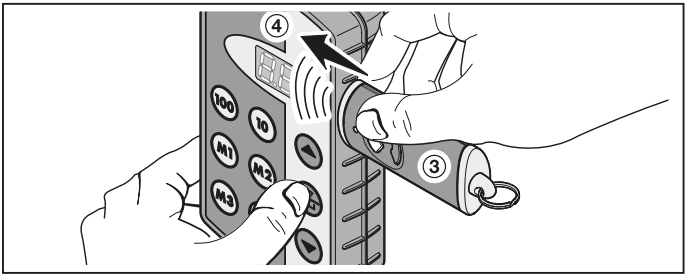

1. Am Vererbungssender ③ die Taste auswählen, deren Funkcode vererbt werden soll.
2. Am Lernsender ④ den Speicherplatz auswählen, der lernen soll.
3. Am Vererbungssender ③ die Taste drücken und gedrückt halten.
   Die LED leuchtet und der Funkcode wird gesendet - Details zum Leuchtverhalten von der LED finden Sie in der Anleitung des entsprechenden Senders.
4. Am Lernsender ④ die Taste ⊜ drücken und gedrückt halten
   – Im Display blinkt der Speicherplatz langsam – der Funkcode wird empfangen.
   – Im Display blinkt der Speicherplatz schnell – der Funkcode wurde erfolgreich eingelernt.
5. An beiden Sendern können die Tasten losgelassen werden.

HINWEIS:
Handelt es sich bei dem zu vererbenden Code um einen Sicherungscode, der zuvor am Vererbungssender eingelernt wurde, dann wechselt im Display das langsame Blinken ins dauerhafte Leuchten und der Sicherungscode wird nicht vererbt.

8.2 Funkcode an Empfänger vererben / senden

Wie Sie die Funkcodes des Industrie-Handsenders an einem Empfänger einlernen, entnehmen Sie bitte der entsprechenden Dokumentation des Empfängers.

8.3 Mischbetrieb / BiSecur und Festcode 868 MHz

Vorhandene Handsender mit Festcode 868 MHz (graue Handsender mit blauen Tasten oder Gerätekennzeichnung z.B. HSD2-868) können ebenfalls vom BiSecur-Handsender gelernt werden. Die Vorgehensweise ist dabei identisch zu der vom BiSecur-Funkcode.

9 Menüs des Industrie-Handsenders HSI BiSecur

Dieser Handsender beinhaltet verschiedene Menüs, bei denen zwischen den Funktionen gewählt werden kann, die im Folgenden beschrieben werden.

9.1 Menü-Struktur

Dieser Handsender besitzt verschiedene Menüs, die folgendermaßen zu erreichen sind:

Die Tasten ▲, ⏻ und ▼ solange drücken und gedrückt halten, bis im Display SFA leuchtet. Nun kann man mit den Auswahl-Tasten (auf- und abwärts) durch die verschiedenen Menüs navigiert werden.

Beispiel:

Taste	Display	Herleitung	Bedeutung	Beschreibung (siehe Kapitel)
▲, ⏻ und ▼	SFA	Save Favorite	Belegung einer Favoriten-Taste	9.2
▲	4	Sender	Alle Funkcodes und Favoriten-Tasten kopieren	9.3
▲	C	Empfänger		
▲	PCc	PC Connection	PC-Programmierung	9.4
▲	CFA	Clear Favorite	Löschen einer Favoriten-Taste	9.5
▲	Clr	Clear	Einem einzelnen Speicherplatz wird ein neuer Funkcode zugeteilt	10.1
▲	CAL	Clear All	Den Handsender komplett auf die Werkseinstellung zurücksetzen	10.2

Taste	Display	Herleitung	Bedeutung	Beschreibung (siehe Kapitel)
⊕	End	End	Verlassen der Menü-Ebene	–
⊕	SFA	...	...	...

Zum Verlassen der Menüs gibt es drei verschiedene Möglichkeiten:

- Mit der Taste ⊕ oder mit der Taste ⊖ das Menü End auswählen und anschließend die Taste ⊜ drücken.
- Die Tasten ⊕, ⊜ und ⊖ drücken und gedrückt gehalten, bis der zuletzt gewählte Speicherplatz angezeigt wird.
- 60 Sekunden keine weitere Taste drücken.

9.2 Menü SFA – Belegung einer Favoriten-Taste

In diesem Menü wird ein Speicherplatz einer Favoriten-Taste zugeordnet. Belegte Favoriten-Tasten werden bei diesem Vorgang übersprungen. Soll ein Speicherplatz einer belegten Favoriten-Taste zugeordnet werden, so muss dieser Favorit zuerst im Menü CFA gelöscht werden.

1. Die Tasten ⊕, ⊜ und ⊖ solange drücken und gedrückt halten, bis im Display SFA leuchtet.
2. Die Taste ⊜ drücken.
   Das Menü SFA wird geöffnet und der erste Speicherplatz 000 wird blinkend angezeigt.
3. Mit den Tasten 100, 10 und ⊕ oder ⊖ den gewünschten Speicherplatz zwischen 000 und 999 auswählen.
4. Die gewünschte Favoriten-Taste drücken.

HINWEIS:

Es gibt vier Favoriten-Tasten M1, M2, M3 und M4 in fünf Ebenen; d.h. es stehen 20 Favoriten zur Verfügung. Mit dem ersten Tastendruck beginnt man mit der ersten Ebene, mit dem zweiten Tastendruck gelangt man in die zweite Ebene, usw.

Beispiele für die Belegung der Favoriten-Tasten in verschiedenen Ebenen:

- Erste Favoriten-Taste, zweite Ebene
  – Die Taste M1 zweimal drücken, im Display blinkt F 12.
- Dritte Favoriten-Taste, vierte Ebene
  – Die Taste M3 viermal drücken, im Display blinkt F 34.

5. Die Taste ⊜ einmal drücken.
   Der ausgewählte Speicherplatz und die ausgewählte Favoriten-Taste werden abwechselnd im Display angezeigt.
6. Wenn der ausgewählte Speicherplatz und die ausgewählte Favoriten-Taste passen, dann muss die Taste ⊜ gedrückt werden, um diesen Stand zu speichern. Als Quittierung leuchtet SFA im Display.

7. Wenn der ausgewählte Speicherplatz und die ausgewählte Favoriten-Taste noch nicht passen, dann kann mit den Tasten (100), (10) und (▲) oder (▼) der Speicherplatz bzw. mit den Favoriten-Tasten noch einmal geändert werden; anschl. geht es weiter wie unter Punkt 5 und Punkt 6 beschrieben.
8. Dieses Menü verlassen, indem zum Beispiel mit der Taste (▲) oder mit der Taste (▼) das Menü End ausgewählt wird und anschließend die Taste (⏎) gedrückt wird.

HINWEIS:
Eine Übersicht der Favoriten-Ebenen finden Sie im Anhang.
Hier können Sie auch Ihre ausgewählten Speicherplätze wie im folgenden Beispiel eintragen.

Favoritentaste drücken	Favoriten-Ebene	Ihr Speicherplatz
2 x (M3)	F 3.2	2 12

9.3 Menü -I (Sender) und C (Empfänger) – Alle Funkcodes und Favoriten-Tasten kopieren

Bei diesem Kopier-Vorgang werden alle Funkcodes und alle Favoriten, die bis zum Kopieren mindestens einmal gesendet wurden, von einem Industrie-Handsender HSI zum anderen Industrie-Handsender HSI per Kopierkabel aus unserem Hause (optional) übertragen.

HINWEIS:
- Wird nach dem Kopieren ein neuer Funkcode am Vererbungssender verwendet, muss dieser anschließend separat auf den Lernsender kopiert werden.
- Es werden nur normale bzw. ungesicherte Codes kopiert; sichere Codes können nur mit der Software „Industrie-Handsender-Verwaltung IHV“ kopiert werden.

1. Beide Handsender müssen mit einem Übertragungskabel verbunden werden.
2. Am Lernsender die Tasten (▲), (⏎) und (▼) solange drücken und gedrückt halten, bis im Display SFA leuchtet.
3. Mit den Tasten (▲) oder (▼) das Menü C auswählen.
4. Die Taste (⏎) drücken.
   Das Menü C wird blinkend angezeigt.
5. Am Vererbungssender die Tasten (▲), (⏎) und (▼) solange drücken und gedrückt halten, bis im Display SFA leuchtet.
6. Mit den Tasten (▲) oder (▼) das Menü -I auswählen.
7. Die Taste (⏎) drücken.
   Das Menü -I wird blinkend angezeigt.
8. Während der Datenübertragung sind in den Displays die folgende Anzeigen

zu sehen:

Lernsender	Vererbungssender
C	-1
C	-1
C	-1
C-	1
C-	1
E	1

Das Minus wandert dabei auf beiden Handsendern von rechts nach links.

9. Zum Ende des Kopier-Vorganges wird in beiden Handsendern das jeweilige Menü leuchtend angezeigt.

10. Dieses Menü verlassen, indem zum Beispiel mit der Taste ▲ oder mit der Taste ▼ das Menü End ausgewählt wird und anschließend die Taste ⏎ gedrückt wird.

9.4 Menü PCc – PC-Programmierung

Mit diesem Menü bereiten Sie den Handsender auf die PC-Programmierung vor.

HINWEIS:

Für die PC-Programmierung ist die DVD mit der Software „Industrie-Handsender-Verwaltung IHV“ erforderlich (ab Version 1.3). Mit dieser Software können normale und sichere Funkcodes mit Hilfe eines PCs kopiert werden.

VORAUSSETZUNG:

Der Industrie-Handsender HSI BiSecur muss mit dem Kopierkabel aus unserem Hause (optional) an Ihrem Computer angeschlossen sein.

1. Die Tasten ▲, ⏎ und ▼ solange drücken und gedrückt halten, bis im Display SFA leuchtet.

2. Mit den Tasten ▲ oder ▼ das Menü PCc auswählen.

3. Die Taste ⏎ drücken.
Das Menü PCc wird blinkend dargestellt.

Jetzt können Sie die PC-Programmierung starten. Weitere Informationen entnehmen Sie bitte der Dokumentation für die Industrie-Handsender-Verwaltung IHV.

9.5 Menü CFA – Löschen einer Favoriten-Taste

In diesem Menü wird eine belegte Favoriten-Taste gelöscht.

1. Die Tasten ▲, ⏎ und ▼ solange drücken und gedrückt halten, bis im Display SFA leuchtet.

2. Mit den Tasten ▲ oder ▼ das Menü CFA auswählen.

3. Die Taste drücken.
   Die erste belegte Favoriten-Taste wird blinkend dargestellt.
4. Mit den Favoriten-Tasten wird nun der zu löschende Favorit ausgewählt.
5. Die Taste einmal drücken.
   Die ausgewählte Favoriten-Taste und der hinterlegte Speicherplatz werden abwechselnd im Display angezeigt.

HINWEIS:
Wird ein nicht gewünschter Favorit angezeigt, so kann mit den Favoriten-Tasten ein neuer Favorit ausgesucht werden; hierfür die Schritte 4. und 5. wiederholen.

6. Um den Favorit endgültig zu löschen, die Taste drücken und gedrückt halten. Der Favorit wird schnell blinkend angezeigt.
   Wird das Menü CFA angezeigt, ist dieser Vorgang abgeschlossen.

HINWEIS:
Soll kein Favorit gelöscht werden, dann nur kurz die Taste drücken. Das Menü CFA wird leuchtend angezeigt.

7. Dieses Menü verlassen, indem zum Beispiel mit der Taste oder mit der Taste das Menü End ausgewählt wird und anschließend die Taste gedrückt wird.

10 Geräte-Reset

Dieser Handsender kann auf zwei verschiedene Weisen zurückgesetzt werden:

- Einem einzelnen Speicherplatz einen neuen Funkcode zuteilen
  – siehe Kap. 10.1
- Den Handsender komplett auf die Werkseinstellung zurücksetzen
  – siehe Kap. 10.2

10.1 Menü Clr – Einem einzelnen Speicherplatz wird ein neuer Funkcode zugeteilt

In diesem Menü wird einem einzelnen Speicherplatz ein neuer Funkcode zugeteilt.

HINWEIS:
Nachfolgende Bedienschritte sind nur bei versehentlichen Erweiterungs- oder Lernvorgängen erforderlich.

1. Die Tasten , und solange drücken und gedrückt halten, bis im Display SFA leuchtet.
2. Mit den Tasten oder das Menü Clr auswählen.
3. Die Taste drücken.
   Der Speicherplatz 000 wird blinkend dargestellt.

4. Mit den Tasten (100), (10) und (▲) oder (▼) wird der gewünschte Speicherplatz ausgewählt.
5. Die Taste (⏻) drücken und gedrückt halten.
   Der Speicherplatz wird schnell blinkend angezeigt. Als Quittierung leuchtet anschließend CLr im Display.

HINWEIS:
Soll ggf. kein neuer Funkcode einem einzelnen Speicherplatz zugeteilt werden, dann darf die Taste (⏻) nur einmal kurz gedrückt werden.

6. Dieses Menü verlassen, indem zum Beispiel mit der Taste (▲) oder mit der Taste (▼) das Menü End ausgewählt wird und anschließend die Taste (⏻) gedrückt wird.

10.2 Menü CAL – Den Handsender komplett auf den Auslieferungszustand zurücksetzen

Ein komplettes Rücksetzen auf den Auslieferungszustand bewirkt folgendes:
- Alle Favoriten werden gelöscht.
- Allen Speicherplätzen werden neue Funkcodes zugeordnet.

HINWEIS:
Nachfolgende Bedienschritte sind nur bei versehentlichen Erweiterungs- oder Lernvorgängen erforderlich.

1. Die Tasten (▲), (⏻) und (▼) solange drücken und gedrückt halten, bis im Display SFA leuchtet.
2. Mit den Tasten (▲) oder (▼) das Menü CAL auswählen.
3. Die Taste (⏻) drücken.
   Im Display wird CAL blinkend angezeigt.
4. Die Taste (⏻) drücken und gedrückt halten.
   Im Display wird CAL schnell blinkend angezeigt.
5. Die Taste (⏻) loslassen, wenn im Display der zweite und der dritte Dezimalpunkt abwechselnd blinken; jetzt startet der Löschvorgang.
6. Nach Beendigung des Löschvorgangs wird CAL leuchtend im Display angezeigt.

HINWEIS:
Soll ggf. kein Geräte-Rest durchgeführt werden, dann darf die Taste (⏻) nur einmal kurz gedrückt werden.
Im Display wird CAL leuchtend angezeigt.

7. Dieses Menü verlassen, indem zum Beispiel mit der Taste (▲) oder mit der Taste (▼) das Menü End ausgewählt wird und anschließend die Taste (⏻) gedrückt wird.

11 Display-Anzeigen

Anzeige	Meldung
000 - 999	Nummerierung der Speicherplätze
F 1.2 F 3.4	Beispiele für die Belegung von Favoriten-Tasten in verschiedenen Ebenen: Favoriten-Taste (M1), zweite Ebene Favoriten-Taste (M3), vierte Ebene
888.	erster Dezimalpunkt • Funkcode (Festcode 868 MHz) wird gesendet
888.	erster und zweiter Dezimalpunkt • Funkcode (BiSecur) wird gesendet
888. 888.	erster und zweiter Dezimalpunkt • blinkt im Wechsel, wenn die Enter-Taste nach dem Sendevorgang weiterhin gedrückt wird (vererben / senden)
888.	zweiter Dezimalpunkt • Trennzeichen für die Favoriten-Tasten (siehe oben) • blinkt im Wechsel mit dem dritten Dezimalpunkt während des Löschvorgangs (Menü CAL)
888.	dritter Dezimalpunkt • blinkt im Wechsel mit dem zweiten Dezimalpunkt während des Löschvorgangs (Menü CAL)
SFA	Menü SFA – Belegung einer Favoriten-Taste
CFA	Menü CFA – Löschen einer Favoriten-Taste
888 1 - 1 - 1 888 1 888 1	Vererbungssender, der seine Funkcodes sendet
C888 C888 - C - 888 E888	Lernsender, der Funkcodes empfängt
PCc	Menü PCc – PC-Programmierung
Clr	Menü Clr – Einem einzelnen Speicherplatz wird ein neuer Funkcode zugeteilt

Anzeige	Meldung
CAL	Menü CAL – Den Handsender komplett auf die Werkseinstellung zurücksetzen
End	Verlassen der Menü-Ebene
bAt	Batteriestatus (schwache Batterie)

12 Reinigung

ACHTUNG

Beschädigung des Industrie-Handsenders durch falsche Reinigung
Das Reinigen des Handsenders mit ungeeigneten Reinigungsmitteln kann die Oberfläche angreifen.

- ▶ Reinigen Sie den Handsender nur mit einem sauberen und feuchten Tuch.

13 Entsorgung

Elektro- und Elektronik-Geräte sowie Batterien dürfen nicht als Haus- oder Restmüll entsorgt werden, sondern müssen in den dafür eingerichteten Annahme- und Sammelstellen abgegeben werden.

14 Technische Daten

Typ	Industrie-Handsender HSI BiSecur
Frequenz	868 MHz
Spannungsversorgung	4-Batterien (Mignon AA/LR6)
zul. Umgebungstemperatur	–20 °C bis +60 °C
Schutzart	IP 54

15 EG-Konformitätserklärung

im Sinne der Radio Equipment Directive (RED) 2014/53/EU

Hiermit erklärt die

Firma Hörmann KG Verkaufsgesellschaft
Upheider Weg 94-98
D-33803 Steinhagen

dass sich dieses

Gerät Industrie-Handsender für Antriebe und deren Zubehör

Artikel-Bezeichnung	Typen-Bezeichnung
HSI BiSecur	HSI-868-BS

aufgrund ihrer Konzipierung und Bauart in der von ihr in Verkehr gebrachten Ausführung in Übereinstimmung mit den grundlegenden Anforderungen und anderen relevanten Vorschriften der Richtlinie Radio Equipment Directive (RED) 2014/53/EU befindet.

Bei einer nicht abgestimmten Änderung der Geräte verliert diese Erklärung ihre Gültigkeit.

Angewandte und herangezogene Normen und Spezifikationen:

EN 60950-1

EN 300 220-1

EN 300 220-2

EN 301 489-1

EN 301 489-3

Dieses Gerät darf betrieben werden in allen EU-Ländern, Norwegen, Schweiz und anderen Ländern.

Steinhagen, den 13.06.2016

ppa. Axel Becker, Geschäftsleitung

CONTENTS

1 About this document ... 26
1.1 Further applicable documents ... 26
1.2 Warnings used ... 26
1.3 Symbols used ... 27
1.4 Definitions ... 27
2 Safety instructions ... 27
2.1 Intended use ... 27
2.2 Safety instructions for operating the hand transmitter ... 28
3 Scope of delivery ... 29
3.1 Accessories ... 29
4 Description of the hand transmitter HSI BiSecur ... 30
5 Fitting the wall holder ... 31
6 Initial start-up ... 32
6.1 Inserting the batteries ... 32
7 Operation ... 32
7.1 Selection buttons ... 34
7.2 Favourite buttons ... 34
8 Learning and inheriting / transmitting a radio code ... 35
8.1 Teaching in a radio code ... 35
8.2 Inheriting/transmitting a radio code to a receiver ... 37
8.3 Mixed operation / BiSecur and fixed code 868 MHz ... 37
9 Menus on the HSI BiSecur industrial hand transmitter ... 38
9.1 Menu structure ... 38
9.2 SFA menu – assigning a memory space to a favourite button ... 39
9.3 I (transmitter) and C (receiver) menu – copy all radio codes and favourite buttons ... 40
9.4 PCc menu – PC programming ... 41
9.5 CFA menu – clearing a favourite button ... 42
10 Reset ... 42
10.1 Clr menu – Assigning a single memory space a new code ... 42
10.2 CAL menu – resetting the hand transmitter entirely to delivery condition ... 43
11 Display Messages ... 44
12 Cleaning ... 45
13 Disposal ... 45
14 Technical data ... 45
15 EC Declaration of Conformity ... 46

Dissemination as well as duplication of this document and the use and communication of its content are prohibited unless explicitly permitted. Noncompliance will result in damage compensation obligations.
All rights reserved in the event of patent, utility model or design model registration. Subject to changes.

Dear Customer,

We thank you for choosing a quality product from our company.

1 About this document

Read through all of the instructions carefully, as they contain important information about the product. Pay attention to and follow the instructions provided, particularly the safety instructions and warnings.

Please keep these instructions in a safe place and make sure that they are available to all users at all times.

1.1 Further applicable documents

The following documents for safe handling must be placed at the disposal of the end user:

- These instructions
- The instructions for the existing radio receivers

1.2 Warnings used

ATTENTION	Indicates a danger that can lead to **damage or destruction of the product**.
⚠	The general warning symbol indicates a danger that can lead to **injury or death**. In the text section, the general warning symbol will be used in connection with the caution levels described below. In the illustrated section, an additional instruction refers back to the explanation in the text.
⚠ **CAUTION**	Indicates a danger that can lead to minor or moderate injuries.
⚠ **WARNING**	Indicates a danger that can lead to death or serious injuries.

1.3 Symbols used

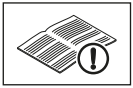

See text section

1.4 Definitions

Radio code

A unique fixed code pre-programmed at the factory which has been assigned to all memory spaces in delivery condition or if the device was reset.
Radio codes are distinguished according to their properties:

- Normal radio code; the coding can be passed on.
- Secure radio code; the coding cannot be passed on.

Memory space

A memory space for a radio code that can be transmitted, learned and recoded. There is a total of 1000 memory spaces available in the device.

Teaching transmitter

A hand transmitter whose radio code can be passed on to or inherited to other hand transmitters.

Teach-in transmitter

A hand transmitter which receives or teaches in the radio code from the teaching transmitter.

Teach-in procedure

The procedure in which the teaching transmitter passes on its radio code to be received by the teach-in transmitter.

2 Safety instructions

2.1 Intended use

The industrial hand transmitter HSI 2 BiSecur is a unidirectional transmitter for operators and their accessories. It can be operated with both the BiSecur radio and the fixed code 868 MHz.

Other types of application are prohibited. The manufacturer is not liable for damages caused by improper use or incorrect operation.

2.2 Safety instructions for operating the hand transmitter

⚠ WARNING

Danger of injury during gate travel

Persons may be injured by door travel if the hand transmitter is actuated.

- ▶ Make sure that the hand transmitters are kept away from children and can only be used by people who have been instructed on how the remote-control door functions!
- ▶ If the gate has only one safety device, only operate the hand transmitter if you are within sight of the gate!
- ▶ Only drive or pass through remote control door systems if the door is in the Open end-of-travel position!
- ▶ Never stand in the door's area of travel.

⚠ CAUTION

Danger of injuries due to unintended door travel

- ▶ See warning in section 8

ATTENTION

Functional impairment caused by environmental conditions

Non-compliance with these instructions can impair function!

Protect the hand transmitter from the following conditions:

- Direct sunlight
  (permissible ambient temperature: –20 °C to +60 °C)
- Moisture
- Dust

NOTES:

- If there is no separate garage entrance, perform all programming changes and extensions of radio systems while standing in the garage.
- After programming or extending the radio system, check the functions.
- Only use original components when putting the radio system into service or extending it.
- Local conditions may affect the useful range of the radio system!
- When used at the same time, GSM 900 mobile phones can affect the range.

3 Scope of delivery

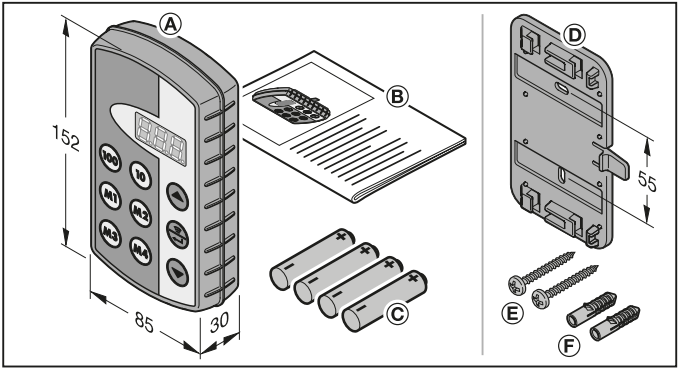

(A) Industrial hand transmitter HSI
(B) Operating instructions
(C) 4 batteries (mignon AA / LR6)

3.1 Accessories

(not included in the scope of delivery)

(D) Wall holder
(E) 2 screws
(F) 2 plugs

4 Description of the hand transmitter HSI BiSecur

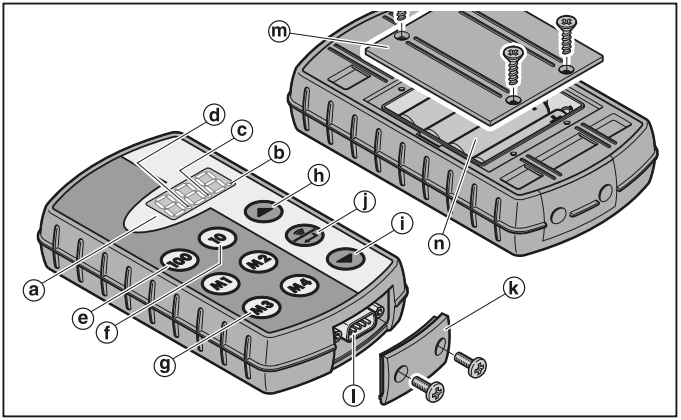

This industrial hand transmitter contains 1000 individual radio codes of which 20 can be stored on the four favourite buttons (M1) (M2) (M3) and (M4) over five levels. A wide variety of devices can be actuated by this hand transmitter owing to the number of radio codes it contains, provided that these devices have been fitted with receivers produced by us.

(a) Triple 7-segment display
(extinguishes ten seconds after the last button was pressed)
(b) First decimal point
(c) Second decimal point
(d) Third decimal point
(e) Selection button for the hundreds
(f) Selection button for the tens
(g) Favourite buttons (M1 – M4)
(h) Selection button for the units, upwards
(i) Selection button for the units, downwards
(j) Send / confirm button
(k) Socket cover
(l) Sub-D9 plug connection
(m) Battery compartment cover
(n) 4 batteries (mignon AA / LR6)

5 Fitting the wall holder

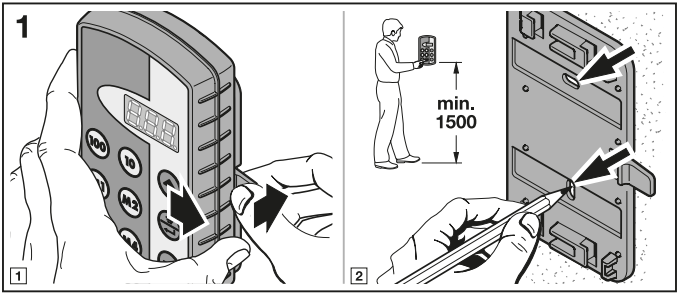

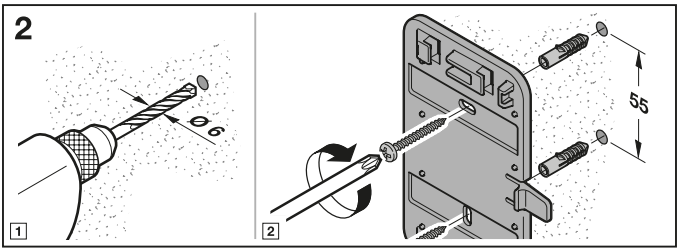

6 Initial start-up

The hand transmitter HSI BiSecur is ready for operation after the batteries have been inserted.

6.1 Inserting the batteries

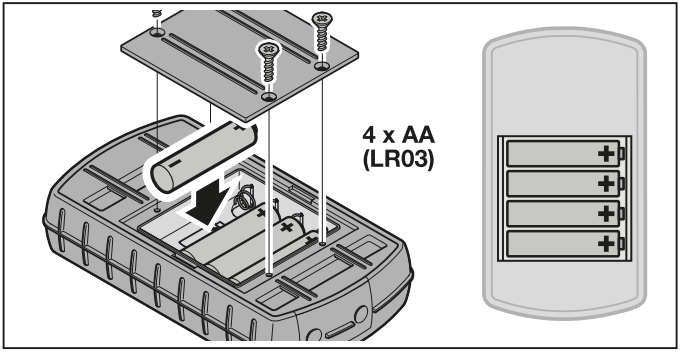

ATTENTION

Destruction of the hand transmitter by leaking batteries

Batteries can leak and destroy the hand transmitter.

- Remove the batteries from the hand transmitter if it is out of use for a long period of time.

NOTE:

Only use radio components produced by us to start up the radio system.

7 Operation

NOTE:

If the radio code for the taught-in transmitter button was copied from another hand transmitter beforehand, the transmitter button must be pressed a second time during initial start-up.

The buttons (100), (10) and (▲) or (▼) can be used to select a memory space between 000 and 999. Here the buttons have the following functions:

Button	Function
(100)	By pressing this button, the hundreds are increased incrementally.
(10)	By pressing this button, the tens are increased incrementally.
(▲) or (▼)	By pressing these buttons, the units are counted up or down. By pressing and holding the buttons, these are counted automatically with a steadily increasing speed.

If, for example, you want to select memory space 237 for Hall 2 / Door 37, the following combination of buttons should be pressed:

- ▶ 2 × the (100) button,
  3 × the (10) button,
  7 × the (▲) button
  or
- ▶ 2 × the (100) button,
  3 × the (10) button,
  3 × the (▼) button

NOTE:
If a memory space is entered incorrectly, the display can be reset to 000 by pressing the (▲) and (▼) buttons at the same time.

- ▶ Press the (⏻) button in order to send the relevant radio code. If the button is pressed and held down, the code is sent for a maximum of 2 seconds. The first and second decimal point are illuminated on the display as long as this button is pressed. The display disappears ten seconds after the last button was pressed.
  When assigning a fixed code of 868 MHz to a memory space the code is sent for a maximum of 30 seconds. The first decimal point is illuminated in the display.

NOTE:
If the display is off, the most recently transmitted memory space can be displayed by pressing the (⏻) button. This can be changed by pressing the (100), (10), (▲) or (▼) buttons or sent again by pressing the (⏻) button once more.

Under normal operating conditions, the HSI industrial hand transmitter can be operated by using the selection buttons (Section 7.1) or the favourite buttons (Section 7.2).

7.1 Selection buttons

The buttons (100), (10) and (▲) or (▼) can be used to select a memory space between 000 and 999. Here the buttons have the following functions:

Button	Function
(100)	By pressing this button, the hundreds are increased incrementally.
(10)	By pressing this button, the tens are increased incrementally.
(▲) or (▼)	By pressing these buttons, the units are counted up or down. By pressing and holding the buttons, these are counted automatically with a steadily increasing speed.

If, for example, you want to select memory space 237 for Hall 2 / Door 37, the following combination of buttons should be pressed:

- ▶ 2 × the (100) button,
  3 × the (10) button,
  7 × the (▲) button
  or
- ▶ 2 × the (100) button,
  3 × the (10) button,
  3 × the (▼) button

NOTE:
If a memory space is entered incorrectly, the display can be reset to 000 by pressing the (▲) and (▼) buttons at the same time.

- ▶ Press the (≡) button in order to send the relevant radio code.
  The first and second decimal point are illuminated on the display and the corresponding radio code is sent.

NOTE:
If the display is off, the most recently transmitted memory space can be displayed by pressing the (≡) button. This can be changed by pressing the (100), (10), (▲) or (▼) buttons or sent again by pressing the (≡) button once more.

7.2 Favourite buttons

1. Press a favourite button to select a favourite.
   The number of the stored memory space is shown on the display.

NOTE:
There are four favourite buttons (M1), (M2), (M3) and (M4) over five levels; i.e. there are 20 favourites available.
The first level is accessed by pressing the button once, the second level by pressing it twice and so on,
If some levels do not have any memory space stored, then once the last level which has been assigned is reached, the display switches back to the first level which has been assigned.

2. Press the button.
The first and second decimal point are illuminated on the display and the corresponding radio code is sent.

8 Learning and inheriting / transmitting a radio code

⚠ CAUTION

Danger of injuries due to unintended door travel
Unwanted door travel may occur while teaching in the radio system.
- ▶ Pay attention that no persons or objects are in the door‘s area of travel when teaching in the radio system.

8.1 Teaching in a radio code

This procedure involves transmitting only one selected radio code from a taught-in hand transmitter to the HSI BiSecur industrial hand transmitter by radio.

8.1.1 HSI BiSecur industrial hand transmitter to HSI BiSecur industrial hand transmitter

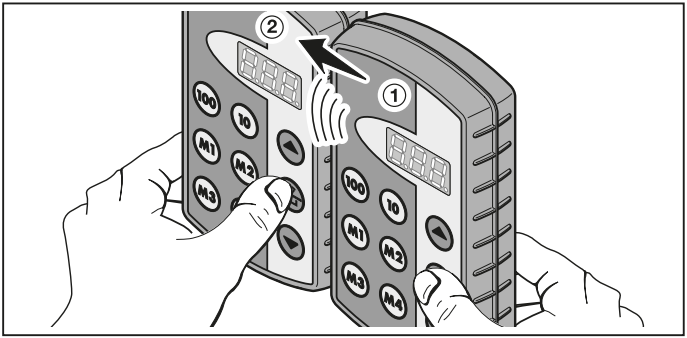

1. On teaching transmitter ①, select the memory space which should be passed on.
2. On teach-in transmitter ②, select the memory space which should be taught in.
3. Press and hold down the button on the teaching transmitter ①.
   The selected memory space and the first and second decimal points are illuminated on the display – the radio code is being transmitted.
   After 5 seconds, the first and second decimal points start flashing alternately.
4. Press and hold down the button on the teach-in transmitter ②
   – The selected memory space flashes slowly on the display – the radio code is being received.
   – The selected memory space flashes on the display – the radio code has been taught in successfully.
5. The buttons on both transmitters can be released. The procedure is aborted at the teaching transmitter ① after 15 seconds.

NOTE:

If the code to be passed on is a security code which was taught into the teaching transmitter before, the display stops flashing slowly and remains illuminated and the security code is not passed on.

8.1.2 General hand transmitter to HSI BiSecur industrial hand transmitter

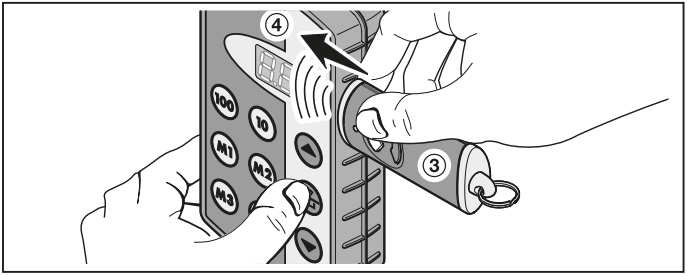

1. On teaching transmitter ③, select the button which should pass on its radio code.
2. On teach-in transmitter ④, select the memory space which should be taught in.
3. Press and hold down the button on teaching transmitter ③.
   The LED lights up and the radio code is transmitted – details regarding LED patterns can be found in the instruction manual of the corresponding transmitter.
4. Press and hold down the button on teach-in transmitter ④
   – The selected memory space flashes slowly on the display – the radio code is being received.
   – The selected memory space flashes rapidly on the display – the radio code has been taught in successfully.
5. The buttons on both transmitters can be released.

NOTE:
If the code to be passed on is a security code which was taught into the teaching transmitter before, the display stops flashing slowly and remains illuminated and the security code is not passed on.

8.2 Inheriting/transmitting a radio code to a receiver

Please consult the relevant documentation of the receiver on how to teach in radio codes from the industrial hand transmitter on a receiver.

8.3 Mixed operation / BiSecur and fixed code 868 MHz

Existing hand transmitters with an 868 MHz fixed code (grey hand transmitters with blue buttons or the device designation HSD2-868) can also be taught in from the BiSecur hand transmitter. It is same procedure as the one for the BiSecur radio code.

9 Menus on the HSI BiSecur industrial hand transmitter

This hand transmitter comprises a number of menus that can be used to switch between the functions which will be described below.

9.1 Menu structure

This hand transmitter has various menus which can be accessed in the following way:

Press and hold the ▲, ⊜ and ▼ buttons until SFA appears on the display. Now you can navigate the various menus by using the up and down buttons.

Example:

Button	Display	Explanation	Meaning	Description (see section)
▲, ⊜ and ▼	SFA	Save favourite	Assigning a favourite button	9.2
▲	4	Transmitter	Copying all radio codes and favourite buttons	9.3
▲	C	Receiver		
▲	PCc	PC connection	PC programming	9.4
▲	CFA	Clear favourite	Deleting a favourite button	9.5
▲	Clr	Clear	Assigning a new radio code to a single memory space	10.1
▲	CAL	Clear all	Resetting the hand transmitter completely to the factory setting	10.2
▲	End	End	Leaving the menu level	–
▲	SFA	...	...	...

There are three ways to leave the menus:

- Select menu End with the ▲ or the ▼ button and then press the ⏎ button.
- Press and hold the ▲, ⏎ and ▼ buttons until the most recently selected memory space is displayed.
- Do not press any other buttons for 60 seconds.

9.2 SFA menu – assigning a memory space to a favourite button

This menu is used to assign a memory space to a favourite button. Favourite buttons to which a memory space has already been assigned are ignored here. If you want to use such a favourite button for a memory storage unit, this button must first be cleared in the CFA menu.

1. Press and hold the ▲, ⏎ and ▼ buttons until SFA appears on the display.
2. Press the ⏎ button.
   The SFA menu opens and the first memory space 000 flashes on the display.
3. Use the 100, 10 and ▲ or ▼ buttons to select the desired memory space between 000 and 999.
4. Press the desired favourite button.

NOTE:

There are four favourite buttons M1, M2, M3 and M4 over five levels; i.e. there are 20 favourites available. The first level is accessed by pressing the button once, the second level by pressing it twice and so on.

Here are some examples of how to assign memory spaces to favourite buttons in different levels:

- First favourite button on the second level
  – Press the M1 button twice, F 1.2 flashes on the display.
- Third favourite button on the fourth level
  – Press the M3 button four times, F 3.4 flashes on the display.

5. Press the ⏎ button once.
   The selected memory space and the selected favourite button are shown alternately on the display.
6. Once you have selected the desired memory space and favourite button, the ⏎ button has to be pressed to save this status. SFA flashes on the display to acknowledge this.
7. If you have not yet selected the desired memory space and favourite button, you can use the 100, 10, and ▲ or ▼ buttons to select a different memory space or a different favourite button; then proceed as described in step 5 and step 6.
8. Leave this menu, e.g. by selecting the End menu with the ▲ or the ▼ button and then pressing the ⏎ button.

NOTE:
You can see an overview of the favourite levels in the appendix.
This is where you can also enter your selected memory space as given in the following example.

Press favourite button	Favourite level	Your memory space
2 × (M3)	F 3.2	2 12

9.3 I (transmitter) and C (receiver) menu – copy all radio codes and favourite buttons

This copying procedure involves transmitting all radio codes and all favourites that were transmitted at least once prior to copying from an industrial hand transmitter HSI to another industrial hand transmitter HSI by one of our copy cables (optional).

NOTE:
- In the event that a new radio code is used on the teaching transmitter, this radio code must subsequently be separately copied to the teach-in transmitter.
- Only normal or unsecured codes are copied – secure codes can only be copied using the “Industrial Hand Transmitter Management IHV” software.

1. Both hand transmitters must be connected with a transfer cable.
2. Press and hold the (▲), (⇄) and (▼) buttons on the teach-in transmitter until SFA appears on the display.
3. Use the (▲) or (▼) buttons to select the C menu.
4. Press the (⇄) button.
   The C menu flashes on the display.
5. Press and hold the (▲), (⇄) and (▼) buttons on the teaching transmitter until SFA appears on the display.
6. Use the (▲) or (▼) buttons to select the I menu.
7. Press the (⇄) button.
   The I menu flashes on the display.

8. When data is being transferred, the following appears on both displays:

Teach-in transmitter	**Teaching transmitter**
C	4
C	-1
C	-1
C-	1
C-	1
E	1

During the process, the minus moves from right to left on both hand transmitters.

9. The corresponding menu will be illuminated on each hand transmitter at the end of the copying process.

10. Leave this menu, e.g. by selecting the End menu with the ▲ or the ▼ button and then pressing the ⏎ button.

9.4 PCc menu – PC programming

Use this menu to prepare the hand transmitter for PC programming.

NOTE:

The DVD with the “Industrial Hand Transmitter Management IHV” software (from version 1.3 onwards) is needed for PC programming. This software can be used to copy normal and secure radio codes with the help of a PC.

PREREQUISITE:

The HSI BiSecur industrial hand transmitter must be connected to your computer with one of our copy cables (optional).

1. Press and hold the ▲, ⏎ and ▼ buttons until SFA appears on the display.

2. Use the ▲ or ▼ buttons to select the PCc menu.

3. Press the ⏎ button.
The PCc menu flashes.

Now you can start the PC programming procedure. Please find more information on this in the documentation provided with the Industrial Hand Transmitter Management IHV.

9.5 CFA menu – clearing a favourite button

This menu is used to clear a favourite button, to which memory space has been assigned.

1. Press and hold the ▲, ⊜ and ▼ buttons until SFA appears on the display.
2. Use the ▲ or ▼ buttons to select the CFA menu.
3. Press the ⊜ button.
   The first assigned favourite button is flashing.
4. Use the favourite buttons to select the one which is to be cleared.
5. Press the ⊜ button once.
   The selected favourite button and the stored memory space are shown alternately on the display.

NOTE:

If the desired favourite is not displayed, the favourite buttons can be used to look for a new favourite; repeat steps 4 and 5.

6. In order to delete the favourite permanently, press and hold the ⊜ button.
   The favourite will flash rapidly.
   This procedure is complete when the CFA menu is displayed.

NOTE:

If you choose not to clear a favourite, then only press the ⊜ button briefly.
The CFA menu will illuminate.

7. Leave this menu, e.g. by selecting the End menu with the ▲ or the ▼ button and then pressing the ⊜ button.

10 Reset

This hand transmitter can be reset in two different ways:

- To assign a single memory space a new radio code – see section 10.1
- To restore the hand transmitter entirely to factory setting – see section 10.2

10.1 Clr menu – Assigning a single memory space a new code

This menu is used to assign a single memory a new radio code.

NOTE:

The following steps are only required in the case of inadvertent extension or teach-in processes.

1. Press and hold the ▲, ⊜ and ▼ buttons until SFA appears on the display.
2. Use the ▲ or ▼ buttons to select the Clr menu.
3. Press the ⊜ button.
   The 000 memory space flashes.
4. Use the 100, 10 and ▲ or ▼ to select the desired memory space.
5. Press and hold the ⊜ button.
   The memory space will flash rapidly. Clr flashes on the display to acknowledge this.

NOTE:
If no new radio code should be assigned to a single memory space, then the ⊜ button may only be pressed once briefly.

6. Leave this menu, e.g. by selecting the End menu with the ▲ or the ▼ button and then pressing the ⊜ button.

10.2 CAL menu – resetting the hand transmitter entirely to delivery condition

Resetting the hand transmitter entirely to delivery condition means that:

- All favourites will be deleted.
- New radio codes will be assigned to all memory spaces.

NOTE:
The following steps are only required in the case of inadvertent extension or teach-in processes.

1. Press and hold the ▲, ⊜ and ▼ buttons until SFA appears on the display.
2. Use the ▲ or ▼ buttons to select the CAL menu.
3. Press the ⊜ button.
   CAL flashes on the display.
4. Press and hold the ⊜ button.
   CAL flashes rapidly on the display.
5. Release the ⊜ button when the second and third decimal points start flashing alternately on the display; the process of deleting has begun.
6. After this deleting process is complete, CAL appears on the display.

NOTE:
If the device should not be reset, then the ⊜ button may only be pressed once briefly.
CAL appears on the display.

7. Leave this menu, e.g. by selecting the End menu with the ▲ or the ▼ button and then pressing the ⊜ button.

11 Display Messages

Display	Message
000 - 999	Numbering the memory spaces
F 12 F 34	Examples of how to assign favourite buttons in different levels: Favourite button (M1), on the second level Favourite button (M3), on the fourth level
888.	First decimal point • The radio code (with a fixed code at 868 MHz) is being transmitted
888.	The first and second decimal point • The radio code (BiSecur) is being transmitted
888. 888.	The first and second decimal point • Flash alternately if the enter button remains pressed (inherit / transmit) after the sending procedure
888.	Second decimal point • Separator for the favourite buttons (see above) • Flashes alternately with the third decimal point during the deleting process (CAL menu)
888.	Third decimal point • Flashes alternately with the second decimal point during the deleting process (CAL menu)
SFA	SFA menu – assigning a favourite button
CFA	CFA menu – clearing a favourite button
888 1 - 1 - 888 1 888 1	Teaching transmitter which sends its radio codes
C888 C888 - C - 888 E888	Teach-in transmitter which receives radio codes
PCc	PCc menu – PC programming
Clr	Clr menu – assigning a single memory space a new radio code
CAL	CAL menu – resetting the hand transmitter to factory setting
End	Leaving the menu level
bAt	Battery status (low battery)

12 Cleaning

ATTENTION

Damaging the industrial hand transmitter by faulty cleaning

Cleaning the hand transmitter with unsuitable cleaning agents can damage the surface.

▶ Clean the hand transmitter with a clean, damp cloth.

13 Disposal

Electrical and electronic devices, as well as batteries, may not be disposed of in household rubbish, but must be returned to the appropriate recycling facilities.

14 Technical data

Type	Industrial hand transmitter HSI BiSecur
Frequency	868 MHz
Power supply	4 batteries (mignon AA / LR6)
Perm. ambient temperature	–20 °C to +60 °C
Protection category	IP 54

15 EC Declaration of Conformity

As defined in the Radio Equipment Directive (RED) 2014/53/EU

Herewith the

Company Hörmann KG Verkaufsgesellschaft
Upheider Weg 94 – 98
D-33803 Steinhagen

declares that this

Device Industrial hand transmitter for operators
and their accessories

Article designation	Type designation
HSI BiSecur	HSI-868-BS

based on its design and style in the marketed version is in accordance with the basic requirements and other relevant requirements of the Radio Equipment Directive (RED) 2014/53/EU.

Any modification made to the devices without our express permission and approval shall render this declaration null and void.

Applied and consulted standards and specifications:

EN 60950-1

EN 300 220-1

EN 300 220-2

EN 301 489-1

EN 301 489-3

This device may be operated in all EU nations, Norway, Switzerland and other countries.

Steinhagen, 13.06.2016

Axel Becker, Management

Table des matières

1 A propos de ce mode d'emploi 48
1.1 Documents valables 48
1.2 Consignes de sécurité utilisées 48
1.3 Symboles utilisés 49
1.4 Définitions 49
2 Consignes de sécurité 49
2.1 Utilisation appropriée 49
2.2 Consignes de sécurité concernant le fonctionnement de l'émetteur 50
3 Fourniture 51
3.1 Accessoires 51
4 Description de l'émetteur HSI BiSecur 52
5 Montage du support mural 53
6 Mise en service 54
6.1 Introduction des piles 54
7 Fonctionnement 54
7.1 Touches de sélection 56
7.2 Touches de favoris 56
8 Apprentissage et transmission / envoi d'un code radio 57
8.1 Apprentissage d'un code radio 57
8.2 Transmission / Envoi du code radio au récepteur 59
8.3 Fonctionnement mixte / BiSecur et code fixe 868 MHz 59
9 Menus de l'émetteur pour l'industrie HSI BiSecur 60
9.1 Structure des menus 60
9.2 Menu SFA – Affectation d'une touche de favoris 61
9.3 Menu -I (émetteur) et C (récepteur) – Copie de tous les codes radio et toutes les touches de favoris 62
9.4 Menu PCc – Programmation PC 63
9.5 Menu CFA – Suppression d'une touche de favoris 64
10 Réinitialisation de l'appareil 64
10.1 Menu Clr – Affectation d'un nouveau code radio à un emplacement mémoire 64
10.2 Menu CAL – Réinitialisation complète de l'émetteur à l'état de livraison 65
11 Affichages à l'écran 66
12 Nettoyage 67
13 Elimination 67
14 Données techniques 67
15 Déclaration de conformité CE 68

Toute transmission ou reproduction de ce document, toute exploitation ou communication de son contenu sont interdites, sauf autorisation expresse. Tout manquement à cette règle est illicite et expose son auteur au versement de dommages et intérêts. Tous droits réservés en cas de dépôt d'un brevet, d'un modèle d'utilité ou d'agrément. Sous réserve de modifications.

Cher client,

Nous vous remercions d'avoir opté pour un produit de qualité de notre société.

1 A propos de ce mode d'emploi

Lisez attentivement et entièrement les présentes instructions. Elles contiennent d'importantes informations concernant ce produit. Veuillez tenir compte des remarques et en particulier respecter toutes les consignes de sécurité et de danger.

Conservez précieusement les présentes instructions et assurez-vous que tous les utilisateurs puissent les consulter à tout moment.

1.1 Documents valables

Afin de garantir une utilisation sûre, les documents suivants doivent être mis à la disposition de l'utilisateur final :

- Présentes instructions
- Instructions pour les récepteurs radio disponibles

1.2 Consignes de sécurité utilisées

ATTENTION	Décrit un danger susceptible **d'endommager ou de détruire le produit**.
⚠	Ce symbole général d'avertissement désigne un danger susceptible de causer **des blessures ou la mort**. Dans la partie texte, le symbole général d'avertissement est utilisé en association avec les degrés de danger décrits ci-dessous. Dans la partie illustrée, une indication supplémentaire renvoie aux explications du texte.
⚠ **PRECAUTION**	Désigne un danger susceptible de provoquer des blessures légères à moyennes.
⚠ **AVERTISSEMENT**	Désigne un danger susceptible de provoquer la mort ou des blessures graves.

1.3 Symboles utilisés

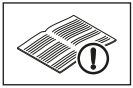

Voir partie texte

1.4 Définitions

Code radio

Un code préprogrammé en usine affecté à tous les emplacements mémoire de manière unique à la livraison de l'émetteur ou après une réinitialisation de l'appareil. On distingue les codes radio selon leurs propriétés :

- Code radio normal : le codage se transmet d'appareil en appareil.
- Code radio sécurisé : le codage ne se transmet pas d'appareil en appareil.

Emplacement mémoire

Un emplacement mémoire pour un code radio qui peut être envoyé, appris et à nouveau codé. L'appareil dispose au total de 1000 emplacements mémoire.

Emetteur d'acquisition

L'émetteur, dont le code radio est transmis à ou acquis sur d'autres émetteurs.

Emetteur d'apprentissage

L'émetteur recevant ou apprenant le code radio de l'émetteur d'acquisition.

Procédure d'apprentissage

La procédure correspondant à la transmission du code radio par l'émetteur d'acquisition et à sa réception par l'émetteur d'apprentissage.

2 Consignes de sécurité

2.1 Utilisation appropriée

L'émetteur pour l'industrie HSI BiSecur est un émetteur unidirectionnel pour les motorisations et leurs accessoires. Il peut être utilisé avec le système radio BiSecur ainsi qu'avec le code fixe 868 MHz.

Tout autre type d'utilisation est interdit. Le fabricant décline toute responsabilité en cas de dommages provenant d'une utilisation inappropriée ou incorrecte.

2.2 Consignes de sécurité concernant le fonctionnement de l'émetteur

⚠ AVERTISSEMENT

Risque de blessure dû à un mouvement de porte

L'utilisation de l'émetteur est susceptible de blesser des personnes en raison du mouvement de porte.

- ▶ Assurez-vous que les émetteurs restent hors de portée des enfants et qu'ils sont uniquement utilisés par des personnes déjà initiées au fonctionnement de l'installation de porte télécommandée !
- ▶ Vous devez en règle générale commander l'émetteur avec contact visuel direct à la porte si ce dernier ne dispose que d'un dispositif de sécurité !
- ▶ N'empruntez les ouvertures de porte télécommandées en véhicule ou à pied que lorsque la porte s'est immobilisée en position finale Ouvert !
- ▶ Ne restez jamais dans la zone de déplacement de la porte.

⚠ PRÉCAUTION

Risque de blessure dû à un trajet de porte involontaire

- ▶ Voir avertissement au chapitre 8

ATTENTION

Altération du fonctionnement due à des influences environnementales

En cas de non-respect, le fonctionnement peut être altéré !

Protégez l'émetteur des influences suivantes :

- Exposition directe au soleil (température ambiante autorisée : –20 °C à +60 °C)
- Humidité
- Poussière

REMARQUES :

- Si le garage ne dispose d'aucun accès séparé, toute modification ou extension des systèmes radio doit avoir lieu à l'intérieur même du garage.
- Après la programmation ou l'extension du système radio, procédez toujours à un essai de fonctionnement.
- Pour la mise en service ou l'extension du système radio, utilisez exclusivement des pièces d'origine.
- Les impératifs sur site peuvent exercer une influence sur la portée du système radio.
- L'utilisation simultanée de téléphones portables GSM 900 peut affecter la portée.

3 Fourniture

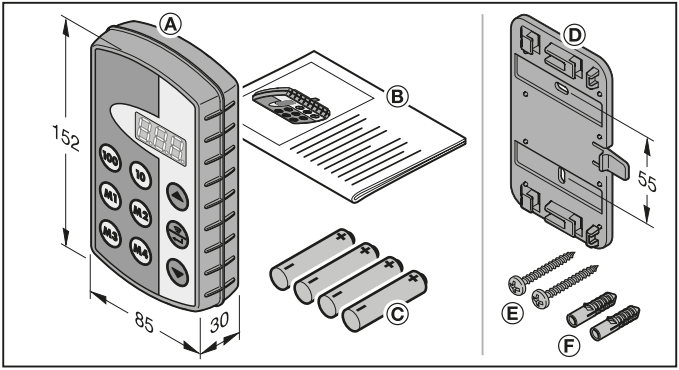

(A) Emetteur pour l'industrie HSI
(B) Instructions d'utilisation
(C) 4 piles (Mignon AA / LR6)

3.1 Accessoires

(non compris dans le matériel livré)

(D) Support mural
(E) 2 vis
(F) 2 chevilles

4 Description de l'émetteur HSI BiSecur

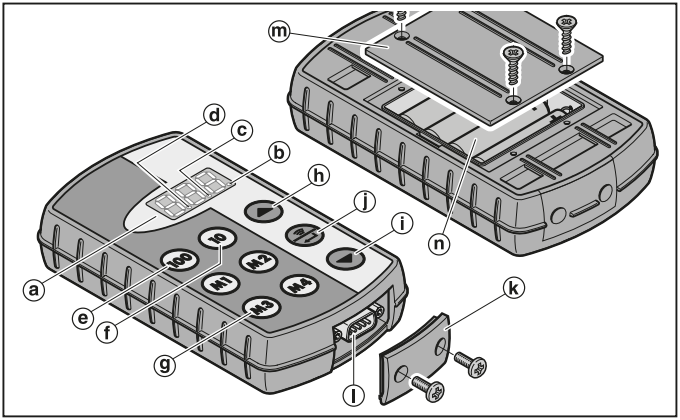

Cet émetteur pour l'industrie comprend 1000 codes radio différents au choix, dont 20 peuvent être enregistrés sur les quatre touches de favoris (M1) (M2) (M3) et (M4) sur cinq niveaux. La diversité des codes radio que comprend cet émetteur permet de commander de nombreux consommateurs pour autant que ces derniers soient équipés de récepteurs de notre société.

(a) Triple affichage à 7 segments
(disparaît dix secondes après la dernière pression de touche)

(b) Premier point

(c) Deuxième point

(d) Troisième point

(e) Touche de sélection pour les centaines

(f) Touche de sélection pour les dizaines

(g) Touches de favoris (M1-M4)

(h) Touche de sélection pour les unités, croissant

(i) Touche de sélection pour les unités, décroissant

(j) Touche d'envoi / de confirmation

(k) Garniture de douille

(l) Connecteur à fiches D-SUB9

(m) Couvercle du logement des piles

(n) Piles, 4 × Mignon AA / LR6

5 Montage du support mural

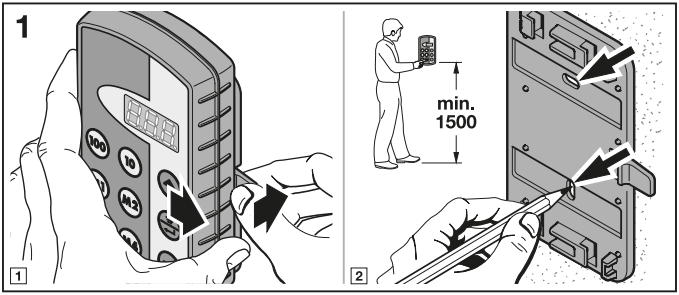

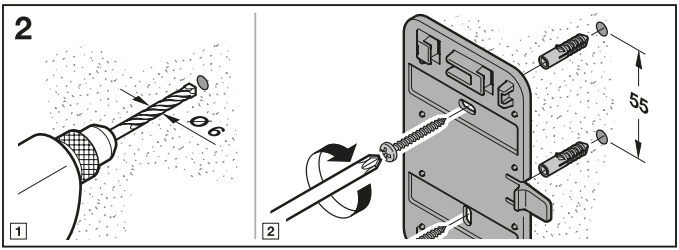

6 Mise en service

L'émetteur HSI BiSecur est opérationnel dès l'insertion des piles.

6.1 Introduction des piles

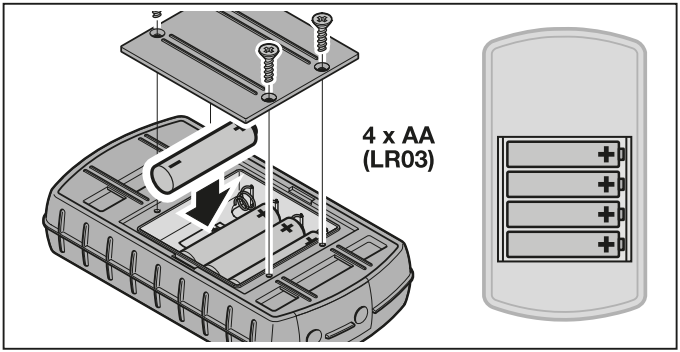

ATTENTION

Destruction de l'émetteur pour l'industrie due à une fuite des piles

Les piles peuvent fuir et détruire l'émetteur.

- Si vous n'utilisez pas l'émetteur sur une période prolongée, retirez les piles de celui-ci.

REMARQUE :

Pour la mise en service du système radio, utilisez exclusivement des composants radio de notre société.

7 Fonctionnement

REMARQUE :

Si le code radio de la touche d'émission apprise a été préalablement copié depuis un autre émetteur, cette touche d'émission doit être actionnée une seconde fois pour le premier fonctionnement.

A l'aide des touches (100), (10) et (▲) ou (▼), il est possible de sélectionner un emplacement mémoire entre 000 et 999. A ce titre, les touches ont les fonctions suivantes :

Touche	Fonction
(100)	Cette touche permet d'augmenter d'un centaine à chaque pression.
(10)	Cette touche permet d'augmenter d'une dizaine à chaque pression.
(▲) ou (▼)	Ces touches permettent d'augmenter et de réduire d'une unité à chaque pression. En maintenant enfoncées les touches, le nombre augmente ou diminue automatiquement à une vitesse croissante.

Si, par exemple, l'emplacement mémoire 237 doit être sélectionné pour le hall 2 / porte 37, effectuez les combinaisons de touches suivantes :

- 2 × la touche (100),
  3 × la touche (10),
  7 × la touche (▲)
  ou
- 2 × la touche (100),
  3 × la touche (10),
  3 × la touche (▼)

REMARQUE :

En cas de saisie erronée d'un emplacement mémoire, il est possible de réinitialiser l'écran à 000 en appuyant simultanément sur les touches (▲) et (▼).

- Appuyez sur la touche (⏻) afin d'envoyer le code radio correspondant. En maintenant enfoncée cette touche, le code est envoyé pendant max. 2 secondes. L'écran affiche le premier et le deuxième points tant que la touche est maintenue enfoncée. L'écran s'éteint dix secondes après la dernière pression de touche.
  Lors de l'affectation d'un code fixe 868 MHz à un emplacement mémoire, le code est envoyé pendant max. 30 secondes. L'écran affiche le premier point.

REMARQUE :

Si l'écran est éteint, il est possible d'afficher le dernier emplacement mémoire envoyé en appuyant sur la touche (⏻). Vous pouvez également le modifier à l'aide des touches (100), (10), (▲) ou (▼) ou encore l'envoyer à nouveau en appuyant une nouvelle fois sur la touche (⏻).

En mode de fonctionnement normal, l'émetteur pour l'industrie HSI peut être commandé via les touches de sélection (chap. 7.1) ou via les touches de favoris (chap. 7.2).

7.1 Touches de sélection

A l'aide des touches (100), (10) et (▲) ou (▼), il est possible de sélectionner un emplacement mémoire entre 000 et 999. A ce titre, les touches ont les fonctions suivantes :

Touche	Fonction
(100)	Cette touche permet d'augmenter d'un centaine à chaque pression.
(10)	Cette touche permet d'augmenter d'une dizaine à chaque pression.
(▲) ou (▼)	Ces touches permettent d'augmenter et de réduire d'une unité à chaque pression. En maintenant enfoncées les touches, le nombre augmente ou diminue automatiquement à une vitesse croissante.

Si, par exemple, l'emplacement mémoire 237 doit être sélectionné pour le hall 2 / porte 37, effectuez les combinaisons de touches suivantes :

- 2 × la touche (100),
  3 × la touche (10),
  7 × la touche (▲)
  ou
- 2 × la touche (100),
  3 × la touche (10),
  3 × la touche (▼)

REMARQUE :

En cas de saisie erronée d'un emplacement mémoire, il est possible de réinitialiser l'écran à 000 en appuyant simultanément sur les touches (▲) et (▼).

- Appuyez sur la touche (⏻) afin d'envoyer le code radio correspondant.
  Les premier et deuxième points s'allument et le code radio correspondant est envoyé.

REMARQUE :

Si l'écran est éteint, il est possible d'afficher le dernier emplacement mémoire envoyé en appuyant sur la touche (⏻). Vous pouvez également le modifier à l'aide des touches (100), (10), (▲) ou (▼) ou encore l'envoyer à nouveau en appuyant une nouvelle fois sur la touche (⏻).

7.2 Touches de favoris

1. Pour sélectionner un favori, appuyez sur une touche de favoris.
   Le numéro de l'emplacement mémoire enregistré s'affiche à l'écran.

REMARQUE :
Quatre touches de favoris, (M1), (M2), (M3) et (M4), sont disponibles pour cinq niveaux, soit un total de 20 favoris.
Avec une première pression sur une touche, vous arrivez au premier niveau, puis avec une seconde pression, vous parvenez au deuxième niveau, etc.
Si certains niveaux ne sont pas occupés par un emplacement mémoire, l'écran revient au premier niveau occupé après avoir atteint le dernier niveau occupé.

2. Appuyez sur la touche (⏻).
Les premier et deuxième points s'allument et le code radio correspondant est envoyé.

8 Apprentissage et transmission / envoi d'un code radio

⚠ PRECAUTION

Risque de blessure dû à un trajet de porte involontaire
Pendant la procédure d'apprentissage du système radio, des trajets de porte involontaires peuvent se déclencher.
- ▶ Lors de l'apprentissage du système radio, veillez à ce qu'aucune personne ni aucun objet ne se trouve dans la zone de déplacement de la porte.

8.1 Apprentissage d'un code radio

Lors de cette procédure, seul un code radio sélectionné sur un émetteur déjà appris peut être transmis par ondes radio à l'émetteur pour l'industrie HSI BiSecur.

8.1.1 Transmission d'un émetteur pour l'industrie HSI BiSecur à un autre émetteur pour l'industrie HSI BiSecur

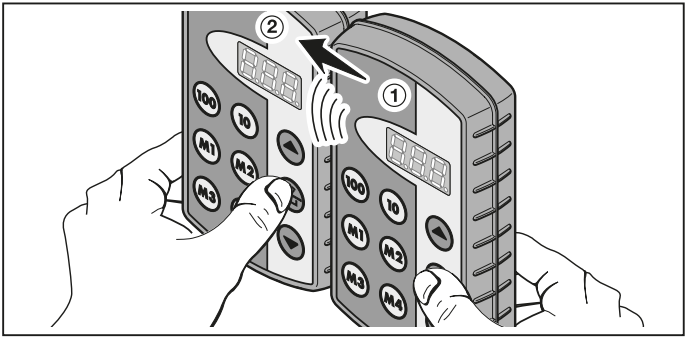

1. Sélectionnez l'emplacement mémoire à transmettre sur l'émetteur d'acquisition ①.
2. Sélectionnez l'emplacement mémoire d'apprentissage sur l'émetteur d'apprentissage ②.
3. Appuyez sur la touche ⊜ de l'émetteur d'acquisition ① et maintenez-la enfoncée.
   L'emplacement mémoire ainsi que les premier et deuxième points s'affichent à l'écran – le code radio est envoyé.
   Après 5 secondes, les premier et deuxième points clignotent en alternance.
4. Appuyez sur la touche ⊜ de l'émetteur d'apprentissage ② et maintenez-la enfoncée.
   – A l'écran, l'emplacement mémoire clignote lentement – le code radio est reçu.
   – A l'écran, l'emplacement mémoire clignote – l'apprentissage du code radio a été effectué avec succès.
5. Vous pouvez relâcher les touches ⊜ des deux émetteurs.
   Après 15 secondes, la procédure est interrompue sur l'émetteur d'acquisition ①.

REMARQUE :

Si le code à transmettre est un code sécurisé appris auparavant sur l'émetteur d'acquisition, l'écran passe d'un clignotement lent à un allumage permanent et le code sécurisé n'est pas transmis.

8.1.2 Transmission d'un émetteur général à un émetteur pour l'industrie HSI BiSecur

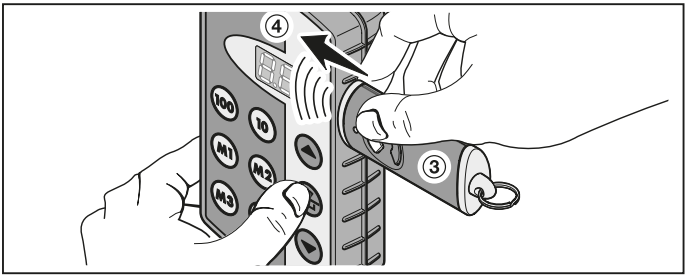

1. Sélectionnez la touche dont le code radio doit être transmis sur l'émetteur d'acquisition ③.
2. Sélectionnez l'emplacement mémoire d'apprentissage sur l'émetteur d'apprentissage ④.
3. Appuyez sur la touche de l'émetteur d'acquisition ③ et maintenez-la enfoncée. La LED s'allume et le code radio est envoyé – Vous trouverez des détails concernant les états de la LED dans les instructions de l'émetteur correspondant.
4. Appuyez sur la touche de l'émetteur d'apprentissage ④ et maintenez-la enfoncée.
   – A l'écran, l'emplacement mémoire clignote lentement – le code radio est reçu.
   – A l'écran, l'emplacement mémoire clignote rapidement – l'apprentissage du code radio a été effectué avec succès.
5. Vous pouvez relâcher les touches des deux émetteurs.

REMARQUE :
Si le code à transmettre est un code sécurisé appris auparavant sur l'émetteur d'acquisition, l'écran passe d'un clignotement lent à un allumage permanent et le code sécurisé n'est pas transmis.

8.2 Transmission / Envoi du code radio au récepteur

Pour l'apprentissage des codes radio de l'émetteur pour l'industrie sur un récepteur, veuillez vous reporter à la documentation du récepteur correspondant.

8.3 Fonctionnement mixte / BiSecur et code fixe 868 MHz

Les émetteurs disponibles avec code fixe 868 MHz (émetteurs gris à touches bleues ou identification de l'appareil, par ex. HSD2-868) peuvent également être appris par l'émetteur BiSecur. La procédure est identique à celle du code radio BiSecur.

9 Menus de l’émetteur pour l’industrie HSI BiSecur

Cet émetteur comprend différents menus permettant de sélectionner les diverses fonctions décrites ci-après.

9.1 Structure des menus

Cet émetteur possède différents menus accessibles comme suit :

Appuyez sur les touches ⊕, ⊜ et ⊖ et maintenez-les enfoncées jusqu’à ce que SFA s’affiche à l’écran. Vous pouvez à présent naviguer entre les différents menus à l’aide des touches de sélection (continuer et retour).

Exemple :

Touche	Ecran	Dérivation	Signification	Description (voir chapitre)
⊕, ⊜ et ⊖	SFA	Save Favorite	Affectation d’une touche de favoris	9.2
⊕	AAA-1	Emetteur	Copie de tous les codes radio et toutes les touches de favoris	9.3
⊕	CAA	Récepteur		
⊕	PCc	Connexion PC	Programmation PC	9.4
⊕	CFA	Clear Favorite	Suppression d’une touche de favoris	9.5
⊕	Clr	Clear	Affectation d’un nouveau code radio à un emplacement mémoire	10.1
⊕	CAL	Clear All	Réinitialisation complète de l’émetteur aux réglages d’usine	10.2
⊕	End	End	Quitter le niveau de menu	–
⊕	SFA	...	...	...

Pour quitter un menu, vous disposez de trois possibilités :

- A l'aide de la touche ▲ ou ▼, sélectionnez le menu End puis appuyez sur la touche ⏎.
- Appuyez sur les touches ▲, ⏎ et ▼ et maintenez-les enfoncées jusqu'à ce que le dernier emplacement mémoire sélectionné s'affiche.
- N'appuyez sur aucune autre touche dans les 60 secondes suivantes.

9.2 Menu SFA – Affectation d'une touche de favoris

Ce menu permet d'affecter un emplacement mémoire à une touche de favoris. Lors de cette procédure, les touches de favoris occupées sont sautées.
Si un emplacement mémoire doit être affecté à une touche de favoris occupée, ce favori doit en premier lieu être effacé dans le menu CFA.

1. Appuyez sur les touches ▲, ⏎ et ▼ et maintenez-les enfoncées jusqu'à ce que SFA s'affiche à l'écran.
2. Appuyez sur la touche ⏎.
   Le menu SFA s'ouvre et le premier emplacement mémoire 000 s'affiche en clignotant.
3. Sélectionnez l'emplacement mémoire souhaité entre 000 et 999 à l'aide des touches 100, 10 et ▲ ou ▼.
4. Appuyez sur la touche de favoris souhaitée.

REMARQUE :

Quatre touches de favoris, M1, M2, M3 et M4, sont disponibles pour cinq niveaux, soit un total de 20 favoris. Avec une première pression sur une touche, vous arrivez au premier niveau, puis avec une seconde pression, vous parvenez au deuxième niveau, etc.

Exemples d'affectation des touches de favoris à différents niveaux :

- Première touche de favoris, deuxième niveau :
  – Appuyez deux fois sur la touche M1, F 12 clignote à l'écran.
- Troisième touche de favoris, quatrième niveau :
  – Appuyez quatre fois sur la touche M3, F 34 clignote à l'écran.

5. Appuyez une fois sur la touche ⏎.
   L'emplacement mémoire ainsi que la touche de favoris sélectionnés s'affichent en alternance à l'écran.
6. Si l'emplacement mémoire et la touche de favoris sélectionnés conviennent, appuyez sur la touche ⏎ afin d'enregistrer ce statut. SFA s'affiche à l'écran en tant qu'acquittement.
7. Si l'emplacement mémoire et la touche de favoris sélectionnés ne conviennent pas, vous pouvez modifier l'emplacement mémoire à l'aide des touches 100, 10 et ▲ ou ▼ ou encore à l'aide des touches de favoris. Ensuite, procédez comme décrit aux points 5 et 6.
8. Quittez ce menu en sélectionnant par exemple le menu End à l'aide de la touche ▲ ou ▼ et en appuyant ensuite sur la touche ⏎.

REMARQUE :
Vous trouverez une vue d'ensemble des niveaux de favoris en annexe.
Vous pouvez également y saisir les emplacements mémoire sélectionnés conformément à l'exemple suivant.

Appuyez sur la touche de favoris	Niveau de favoris	Votre emplacement mémoire
2 × (M3)	F 3.2	2 12

9.3 Menu -I (émetteur) et C (récepteur) – Copie de tous les codes radio et toutes les touches de favoris

Lors de cette procédure, tous les codes radio ainsi que tous les favoris, ayant été envoyés au moins une fois jusqu'au copiage, sont transmis d'un émetteur pour l'industrie HSI à un autre émetteur pour l'industrie HSI par un câble de copiage de notre société (optionnel).

REMARQUE :
- Si un nouveau code radio est utilisé sur l'émetteur d'acquisition après le copiage, celui-ci devra ensuite être copié séparément sur l'émetteur d'apprentissage.
- Seuls les codes normaux et non sécurisés sont copiés. Les codes sécurisés ne peuvent être copiés qu'à l'aide du logiciel « Gestion d'émetteurs pour l'industrie IHV ».

1. Les deux émetteurs doivent être reliés par un câble de transmission.
2. Appuyez sur les touches (▲), (⊜) et (▼) de l'émetteur d'apprentissage et maintenez-les enfoncées jusqu'à ce que SFA s'affiche à l'écran.
3. Sélectionnez le menu C à l'aide des touches (▲) ou (▼).
4. Appuyez sur la touche (⊜).
   Le menu C s'affiche en clignotant.
5. Appuyez sur les touches (▲), (⊜) et (▼) de l'émetteur d'acquisition et maintenez-les enfoncées jusqu'à ce que SFA s'affiche à l'écran.
6. Sélectionnez le menu -I à l'aide des touches (▲) ou (▼).
7. Appuyez sur la touche (⊜).
   Le menu -I s'affiche en clignotant.

8. Pendant la transmission de données, l'écran affiche les informations suivantes :

Emetteur d'apprentissage	**Emetteur d'acquisition**
C	4
C	- 1
C	- 1
C -	1
C -	1
E	1

Pendant ce temps, le moins se déplace de droite à gauche sur chacun des émetteurs.

9. Au terme de la procédure de copiage, le menu respectif s'affiche sur les deux émetteurs.

10. Quittez ce menu en sélectionnant par exemple le menu End à l'aide de la touche ▲ ou ▼ et en appuyant ensuite sur la touche ⏎.

9.4 Menu PCc – Programmation PC

Ce menu vous permet de préparer l'émetteur à la programmation PC.

REMARQUE :

Pour la programmation PC, le DVD contenant le logiciel « Gestion d'émetteurs pour l'industrie IHV » (à partir de la version 1.3) est nécessaire. Ce logiciel permet de copier des codes radio normaux et sécurisés à l'aide d'un PC.

CONDITION PREALABLE :

L'émetteur pour l'industrie HSI BiSecur doit être raccordé à votre ordinateur par un câble de copiage de notre société (en option).

1. Apuuyez sur les touches ▲, ⏎ et ▼ et maitenez-les enfoncées jusqu'à ce que SFA s'affiche à l'écran.

2. Sélectionnez le menu PCc à l'aide des touches ▲ ou ▼.

3. Appuyez sur la touche ⏎.
Le menu PCc s'affiche en clignotant.

Vous pouvez à présent démarrer la programmation PC. Vous trouverez de plus amples informations dans la documentation sur la gestion d'émetteurs pour l'industrie IHV.

9.5 Menu CFA – Suppression d'une touche de favoris

Ce menu permet de supprimer une touche de favoris occupée.

1. Appuyez sur les touches ⊕, ⊜ et ⊖ et maintenez-les enfoncées jusqu'à ce que SFA s'affiche à l'écran.
2. Sélectionnez le menu CFA à l'aide des touches ⊕ ou ⊖.
3. Appuyez sur la touche ⊜.
   La première touche de favoris occupée s'affiche en clignotant.
4. Sélectionnez à présent le favori à supprimer à l'aide des touches de favoris.
5. Appuyez une fois sur la touche ⊜.
   L'emplacement mémoire enregistré ainsi que la touche de favoris sélectionnée s'affichent en alternance à l'écran.

REMARQUE :

Si un favori non souhaité s'affiche à l'écran, vous pouvez rechercher un nouveau favori à l'aide des touches de favoris. Pour cela, répétez les étapes 4 et 5.

6. Afin de supprimer définitivement le favori, appuyez sur la touche ⊜ et maintenez-la enfoncée. Le favori s'affiche en clignotant rapidement.
   Si le menu CFA s'affiche, cela signifie que cette procédure est terminée.

REMARQUE :

Si aucun favori ne doit être supprimé, appuyez brièvement sur la touche ⊜.
Le menu CFA s'affiche en s'allumant.

7. Quittez ce menu en sélectionnant par exemple le menu End à l'aide de la touche ⊕ ou ⊖ et en appuyant ensuite sur la touche ⊜.

10 Réinitialisation de l'appareil

Il est possible de réinitialiser cet émetteur de deux manières différentes :

- En affectant un nouveau code radio à un emplacement mémoire – voir chap. 10.1
- En réinitialisant entièrement l'émetteur aux réglages d'usine – voir chap. 10.2

10.1 Menu Clr – Affectation d'un nouveau code radio à un emplacement mémoire

Ce menu permet d'affecter un nouveau code radio à un emplacement mémoire.

REMARQUE :

Les étapes suivantes ne sont nécessaires qu'en cas de procédures d'extension ou d'apprentissage involontaires.

1. Appuyez sur les touches ⊕, ⊜ et ⊖ et maintenez-les enfoncées jusqu'à ce que SFA s'affiche à l'écran.
2. Sélectionnez le menu Clr à l'aide des touches ⊕ ou ⊖.
3. Appuyez sur la touche ⊜.
   L'emplacement mémoire 000 s'affiche en clignotant.
4. Sélectionnez l'emplacement mémoire souhaité à l'aide des touches 100, 10 et ⊕ ou ⊖.
5. Appuyez sur la touche ⊜ et maintenez-la enfoncée.
   L'emplacement mémoire s'affiche en clignotant rapidement. Clr s'affiche à l'écran en tant qu'acquittement.

REMARQUE :
Si aucun nouveau code radio ne doit être affecté à un emplacement mémoire, n'appuyez qu'une seule fois brièvement sur la touche ⊜.

6. Quittez ce menu en sélectionnant par exemple le menu End à l'aide de la touche ⊕ ou ⊖ et en appuyant ensuite sur la touche ⊜.

10.2 Menu CAL – Réinitialisation complète de l'émetteur à l'état de livraison

En cas de réinitialisation complète aux réglages d'usine :
- Tous les favoris sont supprimés.
- De nouveaux codes radio sont attribués à tous les emplacements mémoire.

REMARQUE :
Les étapes suivantes ne sont nécessaires qu'en cas de procédures d'extension ou d'apprentissage involontaires.

1. Appuyez sur les touches ⊕, ⊜ et ⊖ et maintenez-les enfoncées jusqu'à ce que SFA s'affiche à l'écran.
2. Sélectionnez le menu CAL à l'aide des touches ⊕ ou ⊖.
3. Appuyez sur la touche ⊜.
   L'écran affiche CAL en clignotant.
4. Appuyez sur la touche ⊜ et maintenez-la enfoncée.
   L'écran affiche CAL en clignotant rapidement.
5. Relâchez la touche ⊜ lorsque les deuxième et troisième points clignotent en alternance à l'écran. La procédure de suppression démarre.
6. A la fin de la procédure de suppression, CAL s'affiche à l'écran en s'allumant.

REMARQUE :
Si aucun appareil ne doit être réinitialisé, appuyez brièvement sur la touche ⊜ une fois. L'écran affiche CAL en s'allumant.

7. Quittez ce menu en sélectionnant par exemple le menu End à l'aide de la touche ⊕ ou ⊖ et en appuyant ensuite sur la touche ⊜.

11 Affichages à l'écran

Affichage	Message
000 - 999	Numérisation des emplacements mémoire
F 1.2 F 3.4	Exemples d'affectation de touches de favoris à différents niveaux : Touche de favoris (M1), deuxième niveau Touche de favoris (M3), quatrième niveau
888.	Premier point • Le code radio (code fixe 868 MHz) est envoyé
888.	Premier et deuxième points • Le code radio (BiSecur) est envoyé
888. 888.	Premier et deuxième points • Clignotent en alternance si la touche Entrée est maintenue enfoncée après la phase d'émission (transmission / envoi)
888.	Deuxième point • Séparateur pour les touches de favoris (voir plus haut) • Clignote en alternance avec le troisième point pendant la procédure de suppression (menu CAL)
888.	Troisième point • Clignote en alternance avec le deuxième point pendant la procédure de suppression (menu CAL)
SFA	Menu SFA – Affectation d'une touche de favoris
CFA	Menu CFA – Suppression d'une touche de favoris
888 1 - 1 - 1 888 1 888 1	Emetteur d'acquisition envoyant son code radio
C888 C888 - C - 888 E888	Emetteur d'apprentissage recevant les codes radio
PCc	Menu PCc – Programmation PC
Clr	Menu Clr – Affectation d'un nouveau code radio à un emplacement mémoire
CAL	Menu CAL – Réinitialisation complète de l'émetteur aux réglages d'usine

Affichage	Message
End	Quitter le niveau de menu
bAt	Etat des piles (pile faible)

12 Nettoyage

ATTENTION

Endommagement de l'émetteur pour l'industrie dû à un nettoyage incorrect
Le nettoyage de l'émetteur pour l'industrie à l'aide de produits de nettoyage inappropriés peut altérer sa surface.

▶ Nettoyez l'émetteur uniquement à l'aide d'un chiffon propre, doux et humide.

13 Elimination

Les appareils électriques et électroniques de même que les piles ne doivent pas être jetés dans les ordures ménagères, mais doivent être remis aux points de collecte prévus à cet effet.

14 Données techniques

Type	Emetteur pour l'industrie HSI BiSecur
Fréquence	868 MHz
Alimentation électrique	4 piles (Mignon AA / LR6)
Temp. ambiante admise	–20 °C à +60 °C
Indice de protection	IP 54

15 Déclaration de conformité CE

Au sens de la Directive sur les équipements radio (RED) 2014/53/UE

Par la présente, la

Société Hörmann KG Verkaufsgesellschaft
Upheider Weg 94 – 98
D-33803 Steinhagen

certifie que le présent

Appareil Emetteur pour l'industrie pour motorisations et leurs accessoires

Désignation d'article	Désignation du type
HSI BiSecur	HSI-868-BS

sur le plan de la conception et de la fabrication et dans la version qu'elle commercialise, satisfait aux exigences fondamentales et autres prescriptions pertinentes de la directive sur les équipements radio (RED) 2014/53/UE.

Toute modification non approuvée des appareils annule la validité de la présente déclaration.

Normes et spécifications apparentées et connexes :

EN 60950-1

EN 300 220-1

EN 300 220-2

EN 301 489-1

EN 301 489-3

Cet appareil peut être exploité dans tous les pays de l'Union européenne, en Norvège, en Suisse ainsi que dans d'autres pays.

Steinhagen, le 13.06.2016

p.p. Axel Becker, Direction générale

Inhoudsopgave

1 Bij deze handleiding 70
1.1 Geldende documenten 70
1.2 Gebruikte waarschuwingen 70
1.3 Gebruikte symbolen 71
1.4 Definities 71
2 Veiligheidsrichtlijnen 71
2.1 Gebruiksdoel 71
2.2 Veiligheidsrichtlijnen voor gebruik van de handzender 72
3 Leveringsomvang 73
3.1 Toebehoren 73
4 Beschrijving van de handzender HSI BiSecur 74
5 Montage van de muurbevestiging 75
6 Inbedrijfstelling 76
6.1 Batterijen inleggen 76
7 Bediening 76
7.1 Keuzetoetsen 78
7.2 Voorkeurtoetsen 79
8 Aanleren en overmaken / Zenden van een radiocode 79
8.1 Aanleren van een radiocode 79
8.2 Radiocode aan ontvanger overmaken / zenden 81
8.3 Gemengde werking / BiSecur en vaste code 868 MHz 81
9 Menu‘s van de industrie-handzender HSI BiSecur 82
9.1 Menu-structuur 82
9.2 Menu SFA – bezetting van een voorkeurtoets 83
9.3 Menu -I (zender) en C (ontvanger) – Alle radiocodes en voorkeurtoetsen kopiëren 84
9.4 Menu PCc - Pc-programmering 85
9.5 Menu CFA – wissen van een voorkeurtoets 86
10 Resetten van het toestel 86
10.1 Menu Clr - Een afzonderlijke geheugenplaats krijgt een nieuwe radiocode 86
10.2 Menu CAL – De handzender compleet naar de fabrieksinstelling resetten 87
11 Displayweergaves 88
12 Reiniging 89
13 Verwijdering 89
14 technische gegevens 89
15 EG-conformiteitsverklaring 90

Doorgeven of kopiëren van dit document, gebruik en mededeling van de inhoud ervan zijn verboden indien niet uitdrukkelijk toegestaan. Overtredingen verplichten tot schadevergoeding. Alle rechten voor het inschrijven van een patent, een gebruiksmodel of een monster voorbehouden. Wijzigingen onder voorbehoud.

Geachte klant,

Wij danken u omdat u gekozen hebt voor een kwaliteitsproduct van onze firma.

1 Bij deze handleiding

Gelieve deze handleiding zorgvuldig en volledig te lezen: zij bevat belangrijke informatie over dit product. Neem de opmerkingen in acht en volg in het bijzonder de veiligheids- en waarschuwingsrichtlijnen op.

Bewaar de handleiding zorgvuldig en zorg ervoor dat deze altijd beschikbaar is en door de gebruiker van het product kan worden geraadpleegd.

1.1 Geldende documenten

Voor een veilig gebruik moeten de volgende documenten ter beschikking van de eindgebruiker worden gesteld:

- deze handleiding
- de handleidingen voor de aanwezige draadloze ontvangers

1.2 Gebruikte waarschuwingen

OPGELET	Kentekent een gevaar dat kan leiden tot **beschadiging of vernietiging van het product**.
⚠	Het algemene waarschuwingssymbool kentekent een gevaar dat kan leiden tot **lichamelijke letsels of tot de dood**. In de tekst wordt het algemene waarschuwingssymbool gebruikt met betrekking tot de volgende beschreven waarschuwingsstappen. In de illustraties verwijst een bijkomende aanduiding naar de verklaringen in de tekst.
⚠ **VOORZICHTIG**	Kentekent een gevaar dat kan leiden tot lichte of middelmatige letsels.
⚠ **WAARSCHUWING**	Kentekent een gevaar dat kan leiden tot de dood of tot zware letsels.

1.3 Gebruikte symbolen

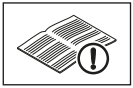

Zie tekstdeel

1.4 Definities

Radiocode

Een in de fabriek voorgeprogrammeerde code waarmee alle geheugenplaatsen uniek zijn bezet, hetzij in de vanaf fabriek ingestelde stand of na de toestelreset. Tussen radiocodes wordt onderscheid gemaakt op basis van de eigenschappen:

- normale radiocode (de codering is vererfbaar).
- veilige radiocode (de codering is niet vererfbaar)

Geheugenplaats

Een geheugenplaats voor een radiocode die verstuurd, aangeleerd en nieuw gecodeerd kan worden. In het toestel zijn in totaal 1000 geheugenplaatsen aanwezig.

Erfzender

De handzender waarvan de radiocode op een andere handzender wordt overgedragen of geërfd.

Leerzender

De handzender die de radiocode van de erfzender ontvangt of leert.

Leerproces

Het proces wanneer de erfzender zijn radiocode overmaakt en de leerzender deze ontvangt.

2 Veiligheidsrichtlijnen

2.1 Gebruiksdoel

De industrie-handzender HSI BiSecur is een unidirectionele zender voor aandrijvingen en het toebehoren ervan. Hij kan met de BiSecur radiocode alsook met de vaste code 868 MHz worden gebruikt.

Andere toepassingswijzen zijn niet toegestaan. De fabrikant is niet aansprakelijk voor schade die door ondoelmatig gebruik of verkeerde bediening werd veroorzaakt.

2.2 Veiligheidsrichtlijnen voor gebruik van de handzender

⚠ WAARSCHUWING

Gevaar voor lichamelijke letsels bij deurbeweging

Als de handzender wordt bediend, kunnen personen gewond raken door de deurbeweging.

- ▶ Vergewis u ervan dat de handzenders niet in kinderhanden terecht komen en alleen door personen gebruikt worden, die vertrouwd zijn met de werkwijze van de deurinstallatie met afstandsbediening!
- ▶ Bedien de handzender alleen wanneer de deur in het zicht is indien deze over slechts één veiligheidsvoorziening beschikt!
- ▶ Rijd of loop pas door de deuropening van deurinstallaties met afstandsbediening als de deur zich in de eindpositie deur-open bevindt!
- ▶ Blijf nooit in het bewegingsbereik van de deur staan.

⚠ VOORZICHTIG

Gevaar voor lichamelijke letsels door ongewilde deurbeweging

- ▶ Zie waarschuwingsrichtlijn hoofdstuk 8

OPGELET

Belemmering van de werking door omgevingsinvloeden

Bij onachtzaamheid kan de functie belemmerd worden!

Bescherm de handzender tegen de volgende invloeden:

- rechtstreeks zonlicht
  (toegest. omgevingstemperatuur: –20 °C tot +60 °C)
- vochtigheid
- stof

OPMERKINGEN:

- Als er geen afzonderlijke toegang tot de garage is, voer dan elke wijziging of uitbreiding van radiosystemen binnen de garage uit.
- Voer een functietest uit na het programmeren of uitbreiden van het radiosysteem.
- Gebruik voor de inbedrijfstelling of de uitbreiding van het radiosysteem uitsluitend originele onderdelen.
- De plaatselijke omstandigheden kunnen de reikwijdte van het radiosysteem beïnvloeden.
- Ook mobiele telefoons met GSM 900 toestellen kunnen bij gelijktijdig gebruik de reikwijdte van de afstandsbediening beïnvloeden.

3 Leveringsomvang

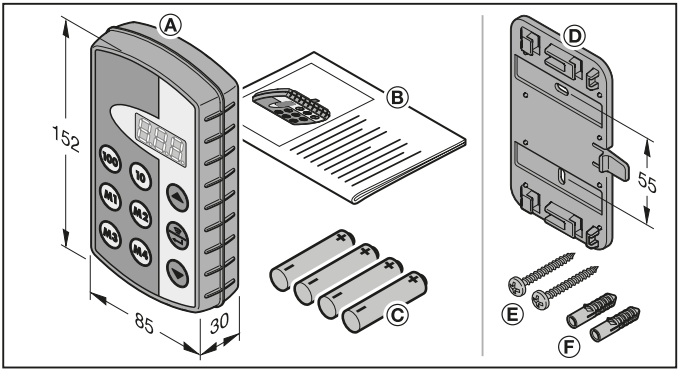

(A) Industrie-handzender HSI
(B) Bedieningshandleiding
(C) 4 batterijen (Mignon AA/LR6)

3.1 Toebehoren

(niet inbegrepen in leveringsomvang)

(D) Muurbevestiging
(E) 2 schroeven
(F) 2 pluggen

4 Beschrijving van de handzender HSI BiSecur

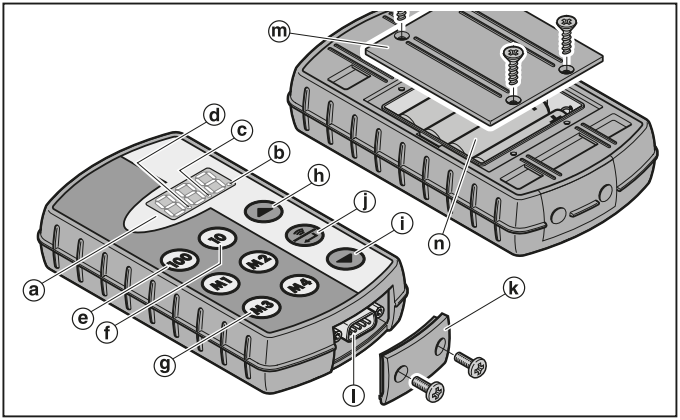

Deze industrie-handzender beschikt over 1000 afzonderlijk selecteerbare radiocodes, waarvan er 20 op de vier voorkeurtoetsen (M1) (M2) (M3) en (M4) op vijf niveaus kunnen worden opgeslagen. Door het grote aantal radiocodes die deze handzender omvat, kunnen veel verbruikers worden aangestuurd, wanneer deze met ontvangers van onze firma zijn uitgerust.

(a) Drievoudig 7-segment-display
(dooft tien seconden na de laatste druk op de toets)
(b) Eerste decimaalpunt
(c) Tweede decimaalpunt
(d) Derde decimaalpunt
(e) Keuzetoets voor de honderdtallen
(f) Keuzetoets voor de tientallen
(g) Voorkeurtoetsen (M1 – M4)
(h) Keuzetoets voor de eenheden, naar boven
(i) Keuzetoets voor de eenheden, naar beneden
(j) Verzend- / Enter-toets
(k) Busdeksel
(l) Sub-D9 stekkerverbinding
(m) Deksel van het batterijvak
(n) Batterijen, 4 × AA / LR6

5 Montage van de muurbevestiging

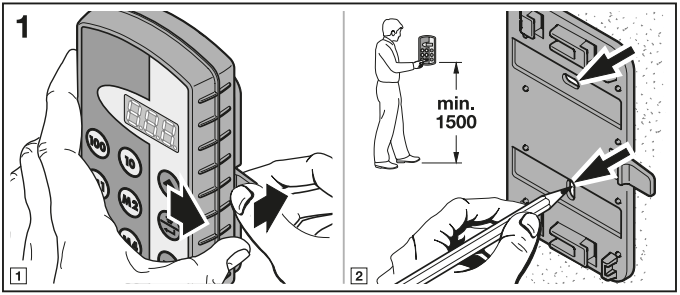

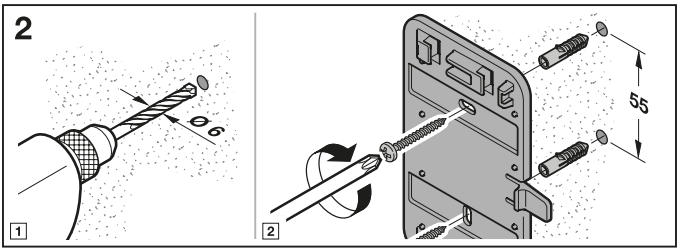

6 Inbedrijfstelling

Na het plaatsen van de batterijen is de handzender HSI BiSecur gereed voor gebruik.

6.1 Batterijen inleggen

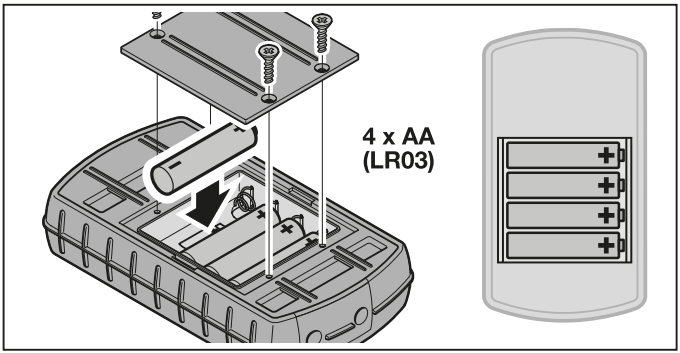

OPGELET

Vernieling van de industrie-handzender door het uitlopen van batterijen

Batterijen kunnen uitlopen en de handzender vernielen.

- Verwijder de batterijen uit de handzender als deze gedurende een langere periode niet wordt gebruikt.

OPMERKING:

Gebruik voor de inbedrijfstelling van het radiosysteem enkel radiocomponenten uit onze firma.

7 Bediening

OPMERKING:

Wanneer de radiocode van de aangeleerde zendtoets tevoren door een andere handzender werd gekopieerd, moet de zendtoets voor het eerste gebruik een tweede keer worden ingedrukt.

Met de toetsen (100), (10) en (▲) of (▼) wordt een geheugenplaats tussen 000 en 999 gekozen. Hierbij hebben de toetsen de volgende functies:

Toets	Functie
100	Met deze knop wordt bij elke druk op de toets het cijfer voor het honderdtal verhoogd.
10	Met deze toets wordt bij elke druk op de toets het cijfer voor het tiental verhoogd.
▲ of ▼	Met deze toetsen wordt bij elke druk op de toets het laatste cijfer voor de komma (de eenheid) verhoogd of verlaagd. Wanneer de toetsen ingedrukt blijven, loopt de telling automatisch met stijgende snelheid.

Wanneer bijvoorbeeld voor de hal 2/ deur 37 de geheugenplaats 237 moet worden geselecteerd, moeten de volgende toets-combinaties worden ingedrukt:

- ▶ 2 × de toets 100,
  3 × de toets 10,
  7 × de toets ▲
  of
- ▶ 2 × de toets 100,
  3 × de toets 10,
  3 × de toets ▼

OPMERKING:
Bij een foutieve invoer van een geheugenplaats kan het display naar 000 worden gereset door de toetsen ▲ en ▼ gelijktijdig in te drukken.

- ▶ De toets ⏻ indrukken, opdat de betreffende radiocode wordt verstuurd. Wanneer de toets wordt ingedrukt, wordt de code max. 2 seconden verstuurd. Op het display brandt het eerste en tweede decimaalpunt zo lang de toets blijft ingedrukt. Tien seconden na de laatste druk op de knop dooft het display.
  Bij de bezetting van een geheugenplaats met een vaste code 868 MHz wordt de code max. 30 seconden verstuurd. Op het display brandt het eerste decimaalpunt.

OPMERKING:
Wanneer het display uit is, kan door het indrukken van de toets ⏻ de geheugenplaats worden weergegeven die het laatst werd verstuurd. Deze kan met de toetsen 100, 10, ▲ of ▼ worden gewijzigd of door opnieuw op de toets ⏻ te drukken nogmaals worden verstuurd.

De industrie-handzender HSI kan tijdens normaal bedrijf via de keuzetoetsen (hoofdst. 7.1) of via de voorkeurtoetsen (hoofdst. 7.2) worden bediend.

7.1 Keuzetoetsen

Met de toetsen (100), (10) en (▲) of (▼) wordt een geheugenplaats tussen 000 en 999 gekozen. Hierbij hebben de toetsen de volgende functies:

Toets	Functie
(100)	Met deze knop wordt bij elke druk op de toets het cijfer voor het honderdtal verhoogd.
(10)	Met deze toets wordt bij elke druk op de toets het cijfer voor het tiental verhoogd.
(▲) of (▼)	Met deze toetsen wordt bij elke druk op de toets het laatste cijfer voor de komma (de eenheid) verhoogd of verlaagd. Wanneer de toetsen ingedrukt blijven, loopt de telling automatisch met stijgende snelheid.

Wanneer bijvoorbeeld voor de hal 2/ deur 37 de geheugenplaats 237 moet worden geselecteerd, moeten de volgende toets-combinaties worden ingedrukt:

- 2 × de toets (100),
  3 × de toets (10),
  7 × de toets (▲)
  of
- 2 × de toets (100),
  3 × de toets (10),
  3 × de toets (▼)

OPMERKING:

Bij een foutieve invoer van een geheugenplaats kan het display naar 000 worden gereset door de toetsen (▲) en (▼) gelijktijdig in te drukken.

- De toets (≡) indrukken, opdat de betreffende radiocode wordt verstuurd. Het eerste en tweede decimaalpunt brandt en de betreffende radiocode wordt verstuurd.

OPMERKING:

Wanneer het display uit is, kan door het indrukken van de toets (≡) de geheugenplaats worden weergegeven die het laatst werd verstuurd. Deze kan met de toetsen (100), (10), (▲) of (▼) worden gewijzigd of door opnieuw op de toets (≡) te drukken nog eens worden verstuurd.

7.2 Voorkeurtoetsen

1. Druk een voorkeurtoets in om uw voorkeur te selecteren.
   In het display wordt het nummer van de bijhorende geheugenplaats weergegeven.

OPMERKING:
Er zijn vier voorkeurtoetsen (M1), (M2), (M3) en (M4) op vijf niveaus, m.a.w. er staan 20 voorkeuren ter beschikking.
Met de eerste druk op de toets begint men met het eerste niveau, met de tweede druk op de toets bereikt met het tweede niveau, etc.
Wanneer niet alle niveaus door een geheugenplaats zijn bezet, wordt na het bereiken van het laatst bezette niveau weer naar het eerst bezette niveau gewisseld.

2. Druk op de toets (⊜).
   Het eerste en tweede decimaalpunt brandt en de betreffende radiocode wordt verstuurd.

8 Aanleren en overmaken / Zenden van een radiocode

⚠ VOORZICHTIG

Gevaar voor lichamelijke letsels door ongewilde deurbeweging
Tijdens het leerproces aan het radiosysteem kunnen er ongewenste bewegingen van de deur plaatsvinden.
- ▶ Let erop dat er zich bij het aanleren van het radiosysteem geen personen of voorwerpen binnen de bewegingsradius van de deur bevinden.

8.1 Aanleren van een radiocode

Bij dit proces wordt er slechts een geselecteerde radiocode van een reeds aangeleerde handzender draadloos naar de industrie-handzender HSI BiSecur overgedragen.

8.1.1 Industrie-handzender HSI BiSecur naar industrie-handzender HSI BiSecur

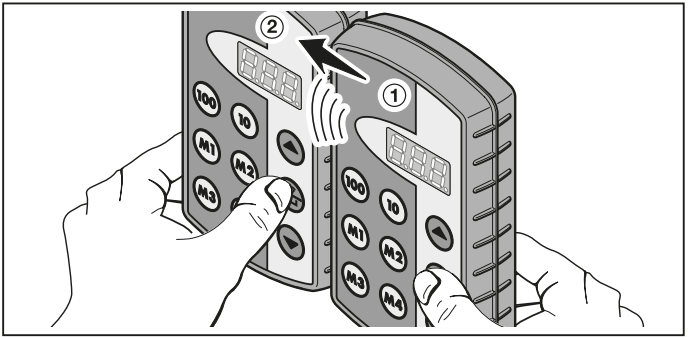

1. Kies op de erfzender ① de geheugenplaats die moet worden overgeërfd.
2. Kies op de leerzender ② de geheugenplaats die moet leren.
3. Houd op de erfzender ① de toets ⊜ ingedrukt.
   Op het display branden de geheugenplaats en het eerste en tweede decimaalpunt - de radiocode wordt verstuurd.
   Na 5 seconden verandert het eerste en tweede decimaalpunt in afwisselend knipperen.
4. Houd op de leerzender ② de toets ⊜ ingedrukt.
   – Op het display knippert de geheugenplaats langzaam – de radiocode wordt ontvangen.
   – Op het display knippert de geheugenplaats – de radiocode werd succesvol aangeleerd.
5. Op beide zenders kunnen de toetsen ⊜ worden losgelaten.
   Na 15 seconden wordt het proces op de erfzender ① geannuleerd.

OPMERKING:

Wanneer de te erven code een veiligheidscode is, die voordien op de erfzender werd aangeleerd, verandert op het display het langzame knipperen in voortdurend branden en wordt de veiligheidscode niet geërfd.

8.1.2 Algemene handzender naar de industrie-handzender HSI BiSecur

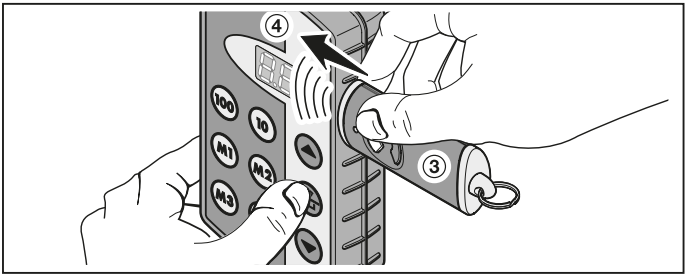

1. Kies op de erfzender ③ de toets waarvan de radiocode moet worden geërfd.
2. Kies op de leerzender ④ de geheugenplaats die moet leren.
3. Houd op de erfzender ③ de toets ingedrukt.
   De led brandt en de radiocode wordt verstuurd - details over het branden van de led‘s vindt u in de handleiding van de betreffende zender.
4. Houd op de leerzender ④ de toets ingedrukt.
   – Op het display knippert de geheugenplaats langzaam - de radiocode wordt ontvangen.
   – Op het display knippert de geheugenplaats snel – de radiocode werd succesvol aangeleerd.
5. Laat op beide zenders de toetsen los.

OPMERKING:
Wanneer de te erven code een veiligheidscode is, die voordien op de erfzender werd aangeleerd, verandert op het display het langzame knipperen in voortdurend branden en wordt de veiligheidscode niet geërfd.

8.2 Radiocode aan ontvanger overmaken / zenden

Informatie over het aanleren van de radiocode van de industrie-handzender aan een ontvanger vindt u in de betreffende documentatie van de ontvanger.

8.3 Gemengde werking / BiSecur en vaste code 868 MHz

Aanwezige handzenders met vaste code 868 MHz (grijze handzender met blauwe toetsen of toestelherkenning bijv. HSD2-868) kunnen eveneens door de BiSecur-handzender worden aangeleerd. Er moet hier dezelfde procedure als bij de BiSecur-radiocode worden gevolgd.

9 Menu‘s van de industrie-handzender HSI BiSecur

Deze handzender heeft verschillende menu‘s waarbij u kunt kiezen tussen de hierna beschreven functies.

9.1 Menu-structuur

Deze handzender heeft verschillende menu‘s die u op de volgende manier kunt bereiken:

De toetsen ▲, ⊜ en ▼ zolang indrukken en ingedrukt houden totdat op het display SFA brandt. Nu kan met de keuzetoetsen (naar boven en beneden) door de verschillende menu‘s worden gesprongen.

Voorbeeld:

Toets	Display	Herleiding	Betekenis	Beschrijving (zie hoofdstuk)
▲, ⊜ en ▼	SFA	Save Favorite	Bezetting van een voorkeurtoets	9.2
▲	4	Zender	Alle radiocodes en voorkeur-toetsen kopiëren	9.3
▲	C	Ontvanger		
▲	PCc	PC Connection	PC-programmering	9.4
▲	CFA	Clear Favorite	Wissen van een voorkeurtoets	9.5
▲	Clr	Clear	Een afzonderlijke geheugenplaats krijgt een nieuwe radiocode	10.1
▲	CAL	Clear All	De handzender compleet naar de fabrieksin-stelling resetten	10.2
▲	End	End	Het menuniveau verlaten	–

Toets	Display	Herleiding	Betekenis	Beschrijving (zie hoofdstuk)
▲	SFA	...	...	...

Om de menu‘s te verlaten, heeft u drie verschillende mogelijkheden:

- Kies met de toets ▲ of met de toets ▼ het menu End en druk vervolgens op de toets ⏎.
- Houd de toetsen ▲, ⏎ en ▼ ingedrukt tot de laatst gekozen geheugenplaats wordt weergegeven.
- Druk gedurende 60 seconden niet op een andere toets.

9.2 Menu SFA – bezetting van een voorkeurtoets

In dit menu wordt een geheugenplaats aan een voorkeurtoets toegewezen. Bezette voorkeurtoetsen worden bij dit proces overgeslagen. Wanneer er een geheugenplaats aan een bezette voorkeurtoets moet worden toegewezen, moet deze voorkeur eerst in het menu CFA worden gewist.

1. De toetsen ▲, ⏎ en ▼ zolang indrukken en ingedrukt houden totdat op het display SFA brandt.
2. Druk op de toets ⏎.
   Het menu SFA wordt geopend en de eerste geheugenplaats 000 wordt knipperend weergegeven.
3. Kies met de toetsen 100, 10 en ▲ of ▼ de gewenste geheugenplaats tussen 000 en 999.
4. De gewenste voorkeurtoets indrukken.

OPMERKING:

Er zijn vier voorkeurtoetsen M1, M2, M3 en M4 op vijf niveaus. Er staan m.a.w. 20 voorkeuren ter beschikking. Met de eerste druk op de toets begint men met het eerste niveau, met de tweede druk op de toets bereikt men het tweede niveau, etc.

Voorbeelden voor de bezetting van de voorkeurtoetsen in verschillende niveaus:

- Eerste voorkeurtoets, tweede niveau
  – Druk tweemaal op de toets M1, in het display knippert F 12.
- Derde voorkeurtoets, vierde niveau
  – Druk viermaal op de toets M3, in het display knippert F 34.

5. Druk eenmaal op de toets ⏎.
   De geselecteerde geheugenplaats en de geselecteerde voorkeurtoets worden afwisselend op het display weergegeven.
6. Wanneer de geselecteerde geheugenplaats en de geselecteerde voorkeurtoets passen, moet de toets ⏎ worden ingedrukt om deze stand op te slaan. Als bevestiging brandt SFA op het display.

7. Wanneer de geselecteerde geheugenplaats en de geselecteerde voorkeurtoets nog niet correct zijn, kunnen met de toetsen (100), (10) en (▲) of (▼) resp. met de voorkeurtoetsen de instellingen nog eenmaal worden gewijzigd. Vervolgens volgt u de stappen zoals onder punt 5 en 6 beschreven.
8. Verlaat dit menu door bijvoorbeeld met de toets (▲) of (▼) het menu End te kiezen en druk vervolgens op de toets (⏎).

OPMERKING:

Een overzicht van de voorkeurniveaus vindt u in de bijlage.
Hier kunt u ook uw geselecteerde geheugenplaatsen zoals in het volgende voorbeeld invoeren.

Drukken op voorkeurtoets	Voorkeurniveau	Uw geheugenplaats
2 × (M3)	F 3.2	2 12

9.3 Menu -I (zender) en C (ontvanger) – Alle radiocodes en voorkeurtoetsen kopiëren

Bij dat kopieerproces worden alle radiocodes en alle voorkeuren, die tot het kopiëren minstens één keer verstuurd werden, van een industrie-handzender HSI naar een andere industrie-handzender HSI via een kopieerkabel van onze firma (optioneel) overgedragen.

OPMERKING:

- Wanneer na het kopiëren een nieuwe radiocode op de erfzender wordt gebruikt, moet deze vervolgens afzonderlijk naar de leerzender worden gekopieerd.
- Alleen normale of onbeveiligde codes worden gekopieerd. Beveiligde codes kunnen enkel met de software „Beheer industrie-handzender IHV” worden gekopieerd.

1. Beide handzenders moeten met een overdrachtskabel worden verbonden.
2. Houd op de leerzender de toetsen (▲), (⏎) en (▼) zolang ingedrukt tot in het display SFA brandt.
3. Kies met de toetsen (▲) of (▼) het menu C.
4. Druk op de toets (⏎).
   Het menu C wordt knipperend weergegeven.
5. Houd op de erfzender de toetsen (▲), (⏎) en (▼) zolang ingedrukt tot in het display SFA brandt.
6. Kies met de toetsen (▲) of (▼) het menu 1.
7. Druk op de toets (⏎).
   Het menu 1 wordt knipperend weergegeven.

8. Tijdens de gegevensoverdracht verschijnen in de display‘s de volgende weergaven:

Leerzender	**Erfzender**
C	4
C	-1
C	-1
C-	1
C--	1
E	1

Het minteken gaat op de beide handzenders van rechts naar links.

9. Aan het einde van het kopieerproces wordt in beide handzenders het betreffende menu verlicht weergegeven.

10. Verlaat dit menu door bijvoorbeeld met de toets ▲ of ▼ het menu End te kiezen en druk vervolgens op de toets ⊜.

9.4 Menu PCc - Pc-programmering

Met dit menu bereidt u de handzender op de pc-programmering voor.

OPMERKING:

Voor de pc-programmering is de dvd met de software „Industrie-handzender beheer IHV“ nodig (vanaf versie 1.3). Met deze software kunnen normale en veilige radiocodes met behulp van een pc worden gekopieerd.

VOORWAARDE:

De industrie-handzender HSI BiSecur moet met de kopieerkabel van onze firma (optioneel) op uw computer zijn aangesloten.

1. De toetsen ▲, ⊜ en ▼ zolang indrukken en ingedrukt houden totdat op het display SFA brandt.

2. Kies met de toetsen ▲ of ▼ het menu PCc .

3. Druk op de toets ⊜.
Het menu PCc wordt knipperend weergegeven.

U kunt nu de pc-programmering starten. Meer informatie vindt u in de documentatie voor het beheer van de industrie-handzender IHV.

9.5 Menu CFA – wissen van een voorkeurtoets

In dit menu wordt een bezette voorkeurtoets gewist.

1. De toetsen ▲, ⊜ en ▼ zolang indrukken en ingedrukt houden totdat op het display SFA brandt.
2. Kies met de toetsen ▲ of ▼ het menu CFA.
3. Druk op de toets ⊜.
   De eerste bezette voorkeurtoets wordt knipperend weergegeven.
4. Met de voorkeurtoetsen wordt nu de te wissen voorkeur geselecteerd.
5. Druk eenmaal op de toets ⊜.
   De opgeslagen geheugenplaats en de geselecteerde voorkeurtoets worden afwisselend op het display weergegeven.

OPMERKING:

Wanneer er een ongewenste voorkeur wordt weergegeven, kan met de voorkeurtoetsen een nieuwe voorkeur worden geselecteerd.
Herhaal hiervoor de stappen 4 en 5.

6. Om de voorkeur definitief te wissen de toets ⊜ indrukken en ingedrukt houden. De voorkeur wordt snel knipperend weergegeven.
   Wanneer het menu CFA wordt weergegeven, is het proces afgesloten.

OPMERKING:

Wanneer er geen voorkeur hoeft gewist te worden, dan slechts kort de toets ⊜ indrukken. Het menu CFA wordt verlicht weergegeven.

7. Verlaat dit menu door bijvoorbeeld met de toets ▲ of ▼ het menu End te kiezen en druk vervolgens op de toets ⊜.

10 Resetten van het toestel

Deze handzender kan op twee manieren worden gereset:

- Aan een afzonderlijke geheugenplaats een nieuwe radiocode toewijzen - zie hoofdst. 10.1
- De handzender compleet naar de fabrieksinstelling resetten - zie hoofdst. 10.2

10.1 Menu Clr - Een afzonderlijke geheugenplaats krijgt een nieuwe radiocode

In dit menu krijgt een afzonderlijke geheugenplaats een nieuwe radiocode.

OPMERKING:

De volgende bedieningsstappen zijn enkel vereist bij onopzettelijke uitbreidings- of leerprocessen.

1. De toetsen ▲, ⊜ en ▼ zolang indrukken en ingedrukt houden totdat op het display SFA brandt.
2. Kies met de toetsen ▲ of ▼ het menu Clr.

3. Druk op de toets ⊜.
   De geheugenplaats 000 wordt knipperend weergegeven.
4. Met de toetsen (100), (10) en ⊛ of ⊛ wordt de gewenste geheugenplaats geselecteerd.
5. Houd de toets ⊜ ingedrukt.
   De geheugenplaats gaat snel knipperen. Als bevestiging knippert vervolgens Clr in het display.

OPMERKING:
Indien een afzonderlijke geheugenplaats eventueel geen nieuwe radiocode moet krijgen, druk dan slechts eenmaal kort op de toets ⊜.

6. Verlaat dit menu door bijvoorbeeld met de toets ⊛ of ⊛ het menu End te kiezen en druk vervolgens op de toets ⊜.

10.2 Menu CAL – De handzender compleet naar de fabrieksinstelling resetten

Wanneer de handzender compleet naar de fabrieksinstelling wordt gereset, betekent dit het volgende:
- Alle voorkeuren worden gewist.
- Aan alle geheugenplaatsen worden nieuwe radiocodes toegewezen.

OPMERKING:
De volgende bedieningsstappen zijn enkel vereist bij onopzettelijke uitbreidings- of leerprocessen.

1. De toetsen ⊛, ⊜ en ⊛ zolang indrukken en ingedrukt houden totdat op het display SFA brandt.
2. Kies met de toetsen ⊛ of ⊛ het menu CAL .
3. Druk op de toets ⊜.
   In het display wordt knipperend CAL weergegeven.
4. Houd de toets ⊜ ingedrukt.
   In het display wordt snel knipperend CAL weergegeven.
5. Laat de toets ⊜ los wanneer in het display het tweede en derde decimale punt afwisselend knippert. Nu start het wisproces.
6. Na het beëindigen van het wisproces wordt CAL knipperend in het display weergegeven.

OPMERKING:
Wanneer er eventueel geen toestelreset moet worden uitgevoerd, dan mag de toets ⊜ slechts één keer kort worden ingedrukt.
Op het display wordt CAL brandend weergegeven.

7. Verlaat dit menu door bijvoorbeeld met de toets ⊛ of ⊛ het menu End te kiezen en druk vervolgens op de toets ⊜.

11 Displayweergaves

Display	Melding
000 - 999	Nummering van de geheugenplaatsen
F 1.2 F 3.4	Voorbeelden voor de bezetting van de voorkeurtoetsen op verschillende niveaus: Voorkeurtoets (M1), tweede niveau Voorkeurtoets (M3), vierde niveau
8.8.8.	Eerste decimaalpunt • radiocode (vaste code 868 MHz) wordt verstuurd
8.8.8.	Eerste en tweede decimaalpunt • radiocode (BiSecur) wordt verstuurd
8.8.8. 8.8.8.	Eerste en tweede decimaalpunt • knippert afwisselend, wanneer de enter-toets na de verzending ingedrukt blijft (vererven / sturen)
8.8.8.	Tweede decimaalpunt • scheidingsteken voor de voorkeurtoetsen (zie boven) • knippert afwisselend met het derde decimaalpunt tijdens het wissen (menu CAL)
8.8.8.	Derde decimaalpunt • knippert afwisselend met het tweede decimaalpunt tijdens het wissen (menu CAL)
SFA	Menu SFA – Bezetting van een voorkeurtoets
CFA	Menu CFA - Wissen van een voorkeurtoets
8.8.8.4 - 1 - 1 8.8.8.1	Erfzender die zijn radiocodes zendt
C 8.8.8. C - C - 8.8.8. E 8.8.8.	Leerzender die radiocodes ontvangt
PCc	Menu PCc – Pc-programmering
Clr	Menu Clr - Een afzonderlijke geheugenplaats krijgt een nieuwe radiocode

Display	Melding
CAL	Menu CAL – De handzender compleet naar de fabrieksinstelling resetten
End	Het menuniveau verlaten
bAt	Batterijstatus (zwakke batterij)

12 Reiniging

OPGELET

Beschadiging van de industrie-handzender door verkeerde reiniging
Het reinigen van de handzender met ongeschikte reinigingsmiddelen kan het oppervlak aantasten.

▶ Reinig de handzender alleen met een schone en vochtige doek.

13 Verwijdering

Elektrische en elektronische apparaten alsook batterijen mogen niet als huisvuil worden verwijderd, maar moeten in de daarvoor ingerichte aanneem- en verzamelpunten worden afgegeven.

14 technische gegevens

Type	Industrie-handzender HSI BiSecur
Frequentie	868 MHz
Spanningstoevoer	4 batterijen (Mignon AA/LR6)
Toegel. omgevingstemperatuur	–20 °C tot +60 °C
Beveiligingstype	IP 54

15 EG-conformiteitsverklaring

zoals bedoeld in de Radio Equipment Directive (RED) 2014/53/EU

Hiermee verklaart de

firma Hörmann KG Verkaufsgesellschaft
Upheider Weg 94 – 98
D-33803 Steinhagen

dat dit

toestel Industrie-handzender voor aandrijvingen
en hun toebehoren

Artikelbeschrijving	**Typebeschrijving**
HSI BiSecur	HSI-868-BS

op grond van zijn concept en het constructietype in de door haar in omloop gebrachte uitvoering in overeenstemming met de fundamentele eisen en andere relevante voorschriften van de richtlijn Radio Equipment Directive (RED) 2014/53/EU is.

Bij een niet met ons afgestemde wijziging van de apparaten verliest deze verklaring haar geldigheid.

Toegepaste en geraadpleegde normen en specificaties:

EN 60950-1

EN 300 220-1

EN 300 220-2

EN 301 489-1

EN 301 489-3

Dit toestel mag worden gebruikt in alle EU-landen, Noorwegen, Zwitserland en in andere landen.

Steinhagen, 13.06.2016

ppa. Axel Becker, Bedrijfsleiding

Indice

1 Informazioni sulle presenti istruzioni 92
1.1 Documentazione valida 92
1.2 Avvertenze utilizzate 92
1.3 Simboli utilizzati 93
1.4 Rappresentazione 93
2 Indicazioni di sicurezza 93
2.1 Uso a norma 93
2.2 Indicazioni di sicurezza per l'uso del telecomando 94
3 Fornitura 95
3.1 Accessori 95
4 Descrizione del telecomando HSI BiSecur 96
5 Montaggio del fissaggio a muro 97
6 Messa in funzione 98
6.1 Inserire le batterie 98
7 Funzionamento 98
7.1 Tasti di selezione 100
7.2 Tasti preferiti 100
8 Apprendimento e trasmissione / invio di un codice radio 101
8.1 Apprendimento di un codice radio 101
8.2 Trasmissione / invio di un codice radio a un ricevitore 103
8.3 Funzionamento misto / BiSecur e codice fisso 868 MHz 103
9 Menu del telecomando industriale HSI BiSecur 104
9.1 Struttura del menu 104
9.2 Menu SFA – Occupazione di un tasto preferito 105
9.3 Menu I (trasmettitore) e C (ricevitore) – Copiare tutti i codici radio e i tasti preferiti 106
9.4 Menu PCc – Programmazione PC 107
9.5 Menu CFA – Cancellazione di un tasto preferito 108
10 Reset del dispositivo 108
10.1 Menu Clr – Viene assegnato un nuovo codice radio ad una singola locazione in memoria 108
10.2 Menu CAL – Risettare completamente il telecomando sulle impostazioni di fabbrica 109
11 Display 110
12 Pulizia 111
13 Smaltimento 111
14 Dati tecnici 111
15 Dichiarazione CE di conformità 112

Il trasferimento di dati a terzi e la copia del documento stesso, utilizzando il contenuto per scopi diversi da quelli preposti, è vietato, salvo diversamente accordato per iscritto dalla società. La mancanza di piena adesione a queste condizioni farà scaturire azione legale contro la persona o la società recante l'offesa. Tutti i diritti, riferiti a Certificazioni, già esistenti o in via di applicazione, sono riservati. La Ditta si riserva la facoltà di apportare modifiche al prodotto.

Gentile cliente,

la ringraziamo di aver scelto un prodotto di qualità di nostra produzione.

1 Informazioni sulle presenti istruzioni

Legga attentamente e completamente le istruzioni che contengono importanti informazioni sul prodotto. Osservi le istruzioni ed in particolar modo le indicazioni e le avvertenze di sicurezza.

Conservi queste istruzioni con cura e si assicuri che siano sempre a disposizione e consultabili da parte dell'utente del prodotto.

1.1 Documentazione valida

L'utente finale deve disporre dei seguenti documenti per l'utilizzo e la manutenzione sicuri:

- queste istruzioni
- le istruzioni per il radioricevitore disponibile

1.2 Avvertenze utilizzate

ATTENZIONE	Indica il rischio di **danneggiamento o distruzione del prodotto**.
⚠	Il simbolo di avvertimento generale indica il rischio di **lesioni fisiche o addirittura di morte**. Nel testo il simbolo di avvertimento generale viene utilizzato unitamente ai livelli di avvertenza descritti nel paragrafo seguente. Nella sezione illustrata un'ulteriore indicazione rinvia alle spiegazioni nel testo.
⚠ **CAUTELA**	Indica il rischio di lesioni lievi o medie.
⚠ **AVVERTENZA**	Indica un rischio di lesioni gravi o di morte.

1.3 Simboli utilizzati

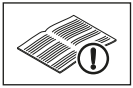

Vedere testo

1.4 Rappresentazione

Codice radio

Un codice preprogrammato di fabbrica, con cui alla consegna e dopo il reset del dispositivo sono occupate in modo univoco tutte le locazioni in memoria.
I codici radio vengono distinti in base alle loro caratteristiche:

- Codice radio normale; la codifica è trasmissibile.
- Codice radio sicuro; la codifica non è trasmissibile.

Locazione in memoria

Una locazione di memoria per un codice radio che può essere trasmesso, appreso e ricodificato. Nel dispositivo sono presenti 1000 locazioni in memoria.

Trasmettitore mittente

Il telecomando i cui codici radio vengono trasmessi ad un altro telecomando.

Trasmettitore ricevente

Il telecomando che riceve o apprende il codice radio del trasmettitore mittente.

Processo di apprendimento

Il processo di trasmissione del codice radio del trasmettitore mittente e di ricezione del trasmettitore ricevente.

2 Indicazioni di sicurezza

2.1 Uso a norma

Il telecomando industriale HSI BiSecur è un trasmettitore unidirezionale per motorizzazioni e relativi accessori. Può essere utilizzato con il codice radio BiSecur e con il codice fisso 868 MHz.

Altri tipi di applicazione non sono consentiti. Il produttore non si assume nessuna responsabilità per i danni provocati da un uso non a norma o non corretto.

2.2 Indicazioni di sicurezza per l'uso del telecomando

⚠ AVVERTENZA

Pericolo di lesioni durante il movimento del portone

L'azionamento del telecomando può provocare lesioni alle persone a causa del movimento del portone.

- ▶ Assicurarsi che i telecomandi siano lontano dalla portata dei bambini e siano utilizzati solo da persone istruite sulle modalità di funzionamento del sistema di chiusura con comando a distanza.
- ▶ In presenza di un solo dispositivo di sicurezza, usare il telecomando solo se il portone è in vista!
- ▶ Attraversare i sistemi di chiusura con comando a distanza solo se il portone si trova in posizione di finecorsa di Apertura!
- ▶ Non sostare mai nella zona di manovra del portone.

⚠ CAUTELA

Pericolo di lesioni a causa della manovra involontaria del portone

- ▶ Vedere le indicazioni di avvertenza nel capitolo 8

ATTENZIONE

Compromissione del funzionamento a causa di influenze ambientali

L'inosservanza può pregiudicarne il funzionamento!

Proteggere il telecomando dalle seguenti influenze:

- esposizione diretta ai raggi del sole (temperatura ambiente consentita: da –20 °C a +60 °C)
- umidità
- polvere

NOTE:

- Se non è presente nessun accesso secondario al garage effettuare ogni modifica o ampliamento dei sistemi radio all'interno del garage.
- Terminati la programmazione o l'ampliamento del sistema radio, verificarne il funzionamento.
- Per la messa in funzione o l'ampliamento del sistema radio utilizzare esclusivamente pezzi originali.
- Le caratteristiche architettoniche sul posto possono eventualmente influire sulla portata del sistema radio.
- Anche l'uso contemporaneo di telefoni cellulari GSM 900 può influire sulla portata.

3 Fornitura

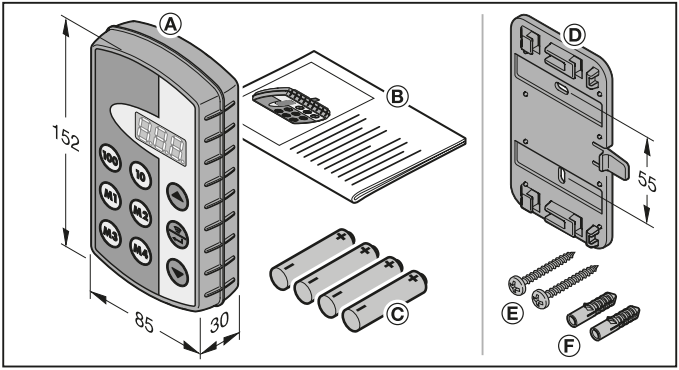

(a) Telecomando industriale HSI
(b) Istruzioni d'uso
(c) 4 batterie (Mignon AA / LR6)

3.1 Accessori

(Non compresi nella fornitura)

(d) Fissaggio a muro
(e) 2 viti
(f) 2 tasselli ad espansione

4 Descrizione del telecomando HSI BiSecur

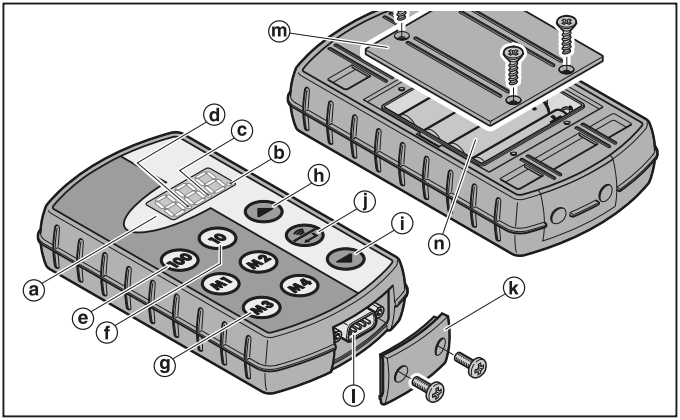

Questo telecomando industriale contiene 1000 codici radio selezionabili singolarmente di cui 20 possono essere riportati sui quattro tasti preferiti (M1) (M2) (M3) e (M4) su cinque livelli. Diverse utenze possono essere comandate mediante i diversi codici radio contenuti in questo telecomando, se dotati di ricevitori di nostra produzione.

(a) Display a 7 segmenti
(si spegne dopo dieci secondi da quando è stato premuto l'ultimo tasto)
(b) Primo punto decimale
(c) Secondo punto decimale
(d) Terzo punto decimale
(e) Tasto di selezione per le centinaia
(f) Tasto di selezione per le decine
(g) Tasti preferiti (M1 – M4)
(h) Tasto di selezione per le unità, avanti
(i) Tasto di selezione per le unità, indietro
(j) Tasto di trasmissione / conferma
(k) Copertura boccola
(l) Connettore Sub-D9
(m) Coperchio del vano batteria
(n) Batterie, 4 Mignon AA / LR6

5 Montaggio del fissaggio a muro

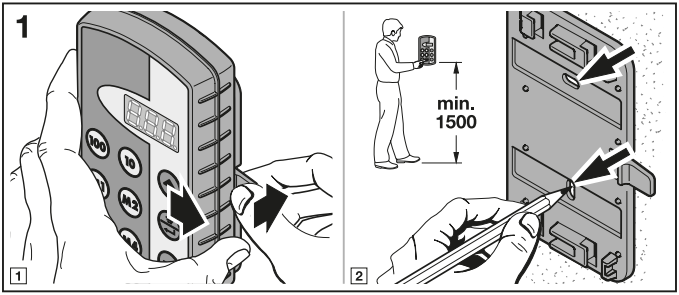

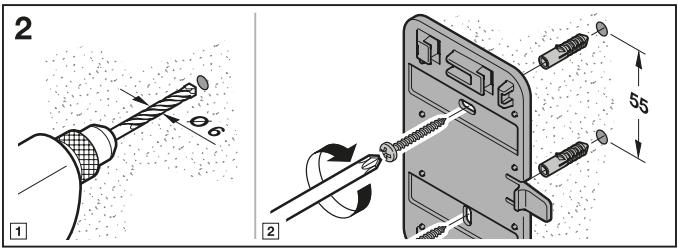

6 Messa in funzione

Dopo aver inserito le batterie, il telecomando HSI BiSecur è pronto all'uso.

6.1 Inserire le batterie

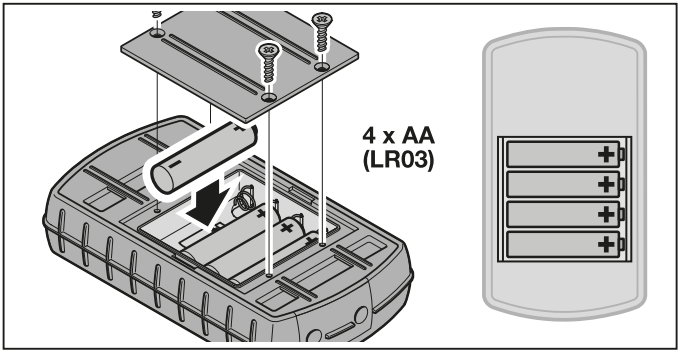

ATTENZIONE

Distruzione del telecomando industriale a causa di perdite delle batterie

Le batterie possono avere perdite e causare la distruzione del telecomando.

- Rimuovere le batterie dal telecomando se questo non viene utilizzato per un periodo di tempo molto lungo.

NOTA:

Per la messa in funzione del sistema radio utilizzare esclusivamente i componenti radio di nostra produzione.

7 Funzionamento

NOTA:

Se il codice radio del tasto di trasmissione appreso è stato copiato in precedenza da un altro telecomando, il tasto di trasmissione deve essere premuto una seconda volta al primo azionamento.

Mediante i tasti (100), (10) e (▲) o (▼) viene selezionata una locazione in memoria tra 000 e 999. Qui i tasti hanno le seguenti funzioni:

Tasto	Funzione
(100)	Premendo questo tasto si possono aumentare le centinaia.
(10)	Premendo questo tasto si possono aumentare le decine.
(▲) oppure (▼)	Premendo questi tasti aumentano o diminuiscono le unità. Tenendo premuti i tasti la numerazione aumenta automaticamente con velocità crescente.

Se ad esempio viene selezionata la locazione in memoria 237 per il capannone 2 / portone 37, premere la seguente combinazione di tasti:

- ▶ 2 volte il tasto (100),
  3 volte il tasto (10),
  7 volte il tasto (▲)
  o
- ▶ 2 volte il tasto (100),
  3 volte il tasto (10),
  3 volte il tasto (▼)

NOTA:
In caso di immissione errata di una locazione in memoria è possibile risettare il display su 000 premendo contemporaneamente i tasti (▲) e (▼).

- ▶ Premere il tasto (⏻) per inviare il codice radio corrispondente. Il codice viene inviato per max. 2 secondi con il tasto premuto. Sul display si accendono il primo e il secondo punto decimale per il tempo in cui questo tasto rimane premuto. Dieci secondi dopo aver premuto l'ultimo tasto il display si spegne. Se una locazione in memoria viene occupata con un codice fisso 868 MHz, il codice viene trasmesso per max. 30 secondi. Sul display si accende il primo punto decimale.

NOTA:
Se il display è spento, premendo il tasto (⏻) viene visualizzata l'ultima locazione in memoria inviata. Questa può essere modificata mediante i tasti (100), (10), (▲) o (▼) oppure inviata ancora una volta premendo nuovamente il tasto (⏻).

Nell'esercizio normale il telecomando industriale HSI può essere comandato tramite i tasti di selezione (cap. 7.1) oppure tramite i tasti preferiti (cap. 7.2).

7.1 Tasti di selezione

Mediante i tasti (100), (10) e (▲) o (▼) viene selezionata una locazione in memoria tra 000 e 999. Qui i tasti hanno le seguenti funzioni:

Tasto	Funzione
(100)	Premendo questo tasto si possono aumentare le centinaia.
(10)	Premendo questo tasto si possono aumentare le decine.
(▲) oppure (▼)	Premendo questi tasti aumentano o diminuiscono le unità. Tenendo premuti i tasti la numerazione aumenta automaticamente con velocità crescente.

Se ad esempio viene selezionata la locazione in memoria 237 per il capannone 2 / portone 37, premere la seguente combinazione di tasti:

- ▶ 2 volte il tasto (100),
  3 volte il tasto (10),
  7 volte il tasto (▲)
  o
- ▶ 2 volte il tasto (100),
  3 volte il tasto (10),
  3 volte il tasto (▼)

NOTA:
In caso di immissione errata di una locazione in memoria è possibile risettare il display su 000 premendo contemporaneamente i tasti (▲) e (▼).

- ▶ Premere il tasto (⏻) per inviare il codice radio corrispondente.
  Il primo e il secondo punto decimale si accendono e il codice radio corrispondente viene trasmesso.

NOTA:
Se il display è spento, premendo il tasto (⏻) viene visualizzata l'ultima locazione in memoria inviata. Questa può essere modificata mediante i tasti (100), (10), (▲) o (▼) oppure inviata ancora una volta premendo nuovamente il tasto (⏻).

7.2 Tasti preferiti

1. Premere un tasto preferito per selezionarne uno.
   Sul display viene visualizzato il numero della locazione in memoria corrispondente.

NOTA:
Sono disponibili quattro tasti preferiti (M1), (M2), (M3) e (M4) su cinque livelli, vale a dire che sono disponibili 20 tasti preferiti.
Premendo la prima volta un tasto si raggiunge il primo livello, premendo nuovamente il tasto si passa al secondo livello, ecc.
Se non tutti i livelli sono occupati da una locazione in memoria, dopo aver raggiunto l'ultimo livello occupato si passa nuovamente al primo livello occupato.

2. Premere il tasto (⏻).
Il primo e il secondo punto decimale si accendono e il codice radio corrispondente viene inviato.

8 Apprendimento e trasmissione / invio di un codice radio

⚠ CAUTELA

Pericolo di lesioni a causa della manovra involontaria del portone
Durante il processo di apprendimento sul sistema radio possono verificarsi manovre involontarie del portone.
▶ Durante l'apprendimento del sistema radio fare attenzione che persone o oggetti non si trovino nella zona di manovra del portone.

8.1 Apprendimento di un codice radio

In questo processo di copia viene trasmesso via radio solo un codice radio selezionato da un telecomando già appreso al telecomando industriale HSI BiSecur.

8.1.1 Da telecomando industriale HSI BiSecur a telecomando industriale HSI BiSecur

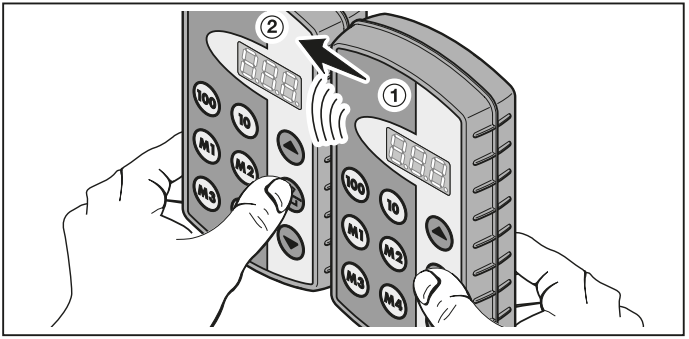

1. Selezionare sul trasmettitore mittente ① la locazione in memoria da trasmettere.
2. Selezionare sul trasmettitore ricevente ② la locazione in memoria per l'apprendimento.
3. Premere e tenere premuto il tasto sul trasmettitore mittente ①.
   Sul display si accendono la locazione in memoria nonché il primo e il secondo punto decimale; il codice radio viene inviato.
   Dopo 5 secondi il primo e il secondo punto decimale iniziano a lampeggiare alternativamente.
4. Premere e tenere premuto il tasto sul trasmettitore ricevente ②.
   – Sul display la locazione in memoria lampeggia lentamente, il codice radio viene ricevuto.
   – Sul display la locazione in memoria lampeggia, il codice radio è stato appreso con successo.
5. È possibile rilasciare i tasti su entrambi i trasmettitori.
   Dopo 15 secondi il processo sul trasmettitore mittente ① viene interrotto.

NOTA:
Se il codice da trasmettere è un codice di sicurezza, appreso precedentemente sul trasmettitore mittente, il lampeggio lento sul display diventa un'illuminazione permanente ed il codice di sicurezza non viene trasmesso.

8.1.2 Da telecomando generico a telecomando industriale HSI BiSecur

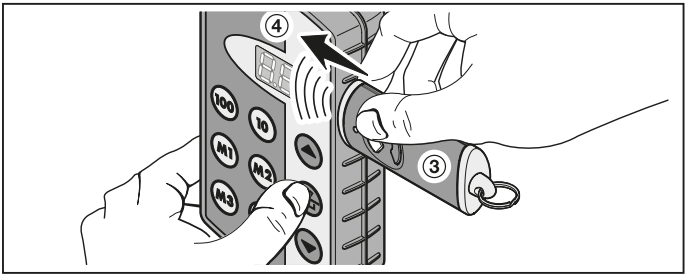

1. Selezionare sul trasmettitore mittente ③ il tasto del codice radio da trasmettere.
2. Selezionare sul trasmettitore ricevente ④ la locazione in memoria di apprendimento.
3. Premere e tenere premuto il tasto sul trasmettitore mittente ③. Il LED si accende e il codice radio viene inviato – maggiori dettagli sul comportamento del LED sono contenute nelle istruzioni del rispettivo trasmettitore.
4. Premere e tenere premuto il tasto sul trasmettitore ricevente ④.
   – Sul display la locazione in memoria lampeggia lentamente, il codice radio viene ricevuto.
   – Sul display la locazione in memoria lampeggia rapidamente, il codice radio è stato appreso con successo.
5. I tasti possono essere rilasciati su entrambi i trasmettitori.

NOTA:
Se il codice da trasmettere è un codice di sicurezza, appreso precedentemente sul trasmettitore mittente, il lampeggio lento sul display diventa un'illuminazione permanente ed il codice di sicurezza non viene trasmesso.

8.2 Trasmissione / invio di un codice radio a un ricevitore

Per informazioni sull'apprendimento dei codici radio di un telecomando industriale da parte di un ricevitore, consultare la documentazione corrispondente del ricevitore.

8.3 Funzionamento misto / BiSecur e codice fisso 868 MHz

Anche i telecomandi esistenti con codice fisso a 868 MHz (telecomandi grigi con tasti blu o denominazione dispositivo p. es. HSD2-868) possono essere appresi dal telecomando BiSecur. Il procedimento è identico a quello del codice radio BiSecur.

9 Menu del telecomando industriale HSI BiSecur

Questo telecomando contiene diversi menu descritti in seguito con diverse funzioni da selezionare.

9.1 Struttura del menu

Questo telecomando dispone di diversi menu che possono essere richiamati come descritto di seguito:

Premere e tenere premuti i tasti ⊕, ⊜ e ⊖ finché sul display non si accende SFA. Adesso si può navigare nei diversi menu con i tasti di selezione (avanti e indietro).

Esempio:

Tasto	Display	Derivazione	Significato	Descrizione (vedere capitolo)
⊕, ⊜ e ⊖	SFA	Save Favorite	Occupazione di un tasto preferito	9.2
⊕	4	Trasmettitore	Copia di tutti i codici radio e dei tasti preferiti	9.3
⊕	C	Ricevitore		
⊕	PCc	PC Connection	Programmazione PC	9.4
⊕	CFA	Clear Favorite	Cancellazione di un tasto preferito	9.5
⊕	Clr	Clear	Assegnazione di un nuovo codice radio ad una singola locazione in memoria	10.1
⊕	CAL	Clear All	Reset completo del telecomando sulle impostazioni di fabbrica	10.2

Tasto	Display	Derivazione	Significato	Descrizione (vedere capitolo)
⊕	End	End	Uscita dal livello del menu	–
⊕	SFA	...	...	...

Esistono tre possibilità per uscire dai menu:

- Selezionare il menu End con il tasto ⊕ o il tasto ⊖ ed infine premere il tasto ⊜.
- Premere e tenere premuti i tasti ⊕, ⊜ e ⊖ finché l'ultima locazione in memoria selezionata non viene visualizzata.
- Non premere nessun tasto nei 60 secondi successivi.

9.2 Menu SFA – Occupazione di un tasto preferito

In questo menu viene assegnata una locazione in memoria a un tasto preferito. I tasti preferiti già occupati vengono saltati. Se deve essere assegnata una locazione in memoria ad un tasto preferito già occupato, il tasto preferito deve essere prima cancellato nel menu CFA.

1. Premere e tenere premuti i tasti ⊕, ⊜ e ⊖ finché sul display non si accende SFA.
2. Premere il tasto ⊜.
   Si apre il menu SFA e la prima locazione in memoria 000 lampeggia.
3. Selezionare la locazione in memoria desiderata tra 000 e 999 mediante i tasti (100), (10) e ⊕ o ⊖
4. Premere il tasto preferito desiderato.

NOTA:

Sono disponibili quattro tasti preferiti (M1), (M2), (M3) e (M4) su cinque livelli, vale a dire che sono disponibili 20 tasti preferiti. Premendo la prima volta un tasto si raggiunge il primo livello, premendo nuovamente il tasto si passa al secondo livello, ecc.

Esempi per l'occupazione dei tasti preferiti su diversi livelli:

- Primo tasto preferito, secondo livello
  – Premere due volte il tasto (M1), F 12 lampeggia sul display.
- Terzo tasto preferito, quarto livello
  – Premere quattro volte il tasto (M3), F 34 lampeggia sul display.

5. Premere una volta il tasto ⊜.
   La locazione in memoria selezionata e il tasto preferito selezionato vengono visualizzati sul display alternativamente.
6. Se l'associazione tra la locazione in memoria selezionata e il tasto preferito selezionato è quella desiderata, premere il tasto ⊜ per salvare questo stato. Sul display si accende SFA come conferma.

7. Se l'associazione tra la locazione in memoria selezionata e il tasto preferito selezionato non è ancora quella desiderata, si può modificare di nuovo la locazione in memoria con i tasti (100), (10) e (▲) o (▼) oppure con i tasti preferiti; infine procedere come descritto al punto 5 e 6.
8. Uscire da questo menu selezionando per esempio il menu End con il tasto (▲) o il tasto (▼) e premendo infine il tasto (⏎).

NOTA:
Un riepilogo dei livelli dei preferiti è riportata in allegato.
Qui è possibile inserire anche le locazioni in memoria selezionate come nell'esempio seguente.

Premere il tasto preferito	Livello preferito	La sua locazione in memoria
2 volte (M3)	F 3.2	212

9.3 Menu I (trasmettitore) e C (ricevitore) – Copiare tutti i codici radio e i tasti preferiti

Con questo processo di copia vengono trasmessi tutti i codici radio e tutti i tasti preferiti che fino a questo momento sono stati inviati almeno una volta da un telecomando industriale HSI ad un altro telecomando industriale HSI mediante cavo di copia di nostra produzione (opzionale).

NOTA:
- Se dopo la copia sul trasmettitore mittente viene utilizzato un nuovo codice radio, questo deve essere copiato separatamente sul trasmettitore ricevente.
- Vengono copiati solo codici normali o non protetti; i codici sicuri possono essere copiati esclusivamente con il software “Gestione telecomandi industriali IHV”.

1. Entrambi i telecomandi devono essere collegati mediante un cavo di trasmissione.
2. Premere e tenere premuti i tasti (▲), (⏎) e (▼) sul trasmettitore ricevente finché sul display non si accende SFA.
3. Selezionare il menu C con i tasti (▲) o (▼).
4. Premere il tasto (⏎).
   Il menu C lampeggia.
5. Premere e tenere premuti i tasti (▲), (⏎) e (▼) sul trasmettitore mittente finché sul display non si accende SFA.
6. Selezionare il menu 1 con i tasti (▲) o (▼).
7. Premere il tasto (⏎).
   Il menu 1 lampeggia.

8. Durante la trasmissione dei dati osservare le seguenti indicazioni sul display:

Trasmettitore ricevente	Trasmettitore mittente
C	4
C	- 1
C	- 1
C -	1
C -	1
E	1

Su entrambi i telecomandi il segno meno passa da destra a sinistra.

9. Al termine del processo di copia il menu corrispondente si accende su entrambi i telecomandi.

10. Uscire da questo menu, selezionando per esempio il menu End con il tasto ▲ o il tasto ▼ e premendo infine il tasto ⏎.

9.4 Menu PCc – Programmazione PC

Con questo menu il telecomando viene preparato alla programmazione su PC.

NOTA:

Per la programmazione su PC è necessario il DVD con il software “Gestione telecomandi industriali IHV” (dalla versione 1.3). Con questo software è possibile copiare codici radio normali e sicuri con l'ausilio di un PC.

PREREQUISITI:

Il telecomando industriale HSI BiSecur deve essere collegato al computer con un cavo di copia di nostra produzione (opzionale).

1. Premere e tenere premuti i tasti ▲, ⏎ e ▼ finché sul display non si accende SFA.

2. Selezionare il menu PCc con i tasti ▲ o ▼.

3. Premere il tasto ⏎.
Il menu PCc lampeggia.

Adesso potrà avviare la programmazione su PC. Per ulteriori informazioni consultare la documentazione della “Gestione telecomandi industriali IHV”.

9.5 Menu CFA – Cancellazione di un tasto preferito

In questo menu viene cancellato uno dei tasti preferiti occupati.

1. Premere e tenere premuti i tasti ⊕, ⊜ e ⊖ finché sul display non si accende SFA.
2. Selezionare il menu CFA con i tasti ⊕ o ⊖.
3. Premere il tasto ⊜.
   Il primo tasto preferito occupato lampeggia.
4. Con i tasti preferiti viene selezionato adesso il tasto preferito da cancellare.
5. Premere una volta il tasto ⊜.
   Il tasto preferito selezionato e la locazione in memoria ad esso assegnata vengono visualizzati sul display alternativamente.

NOTA:

Se non viene visualizzato il tasto preferito desiderato, è possibile cercarne un altro mediante i tasti preferiti ripetendo i punti 4. e 5.

6. Per cancellare definitivamente il tasto preferito, premere e tenere premuto il tasto ⊜. Il tasto preferito lampeggia velocemente.
   Se viene visualizzato il menu CFA questo processo è terminato.

NOTA:

Se non si vuole cancellare nessuno dei tasti preferiti, premere solo brevemente il tasto ⊜. Il menu CFA si accende.

7. Uscire da questo menu selezionando per esempio il menu End con il tasto ⊕ o il tasto ⊖ e premendo infine il tasto ⊜.

10 Reset del dispositivo

Questo telecomando può essere risettato in due modi diversi:

- Assegnare un nuovo codice radio a una singola locazione in memoria – vedere il Cap. 10.1
- Risettare completamente il telecomando sulle impostazioni di fabbrica – vedere il Cap. 10.2

10.1 Menu Clr – Viene assegnato un nuovo codice radio ad una singola locazione in memoria

In questo menu viene assegnato un nuovo codice radio ad una singola locazione in memoria.

NOTA:

I seguenti passi operativi si rendono necessari solamente in caso di operazioni di ampliamento o apprendimento eseguite accidentalmente.

1. Premere e tenere premuti i tasti ⊕, ⊜ e ⊖ finché sul display non si accende SFA.
2. Selezionare il menu CIr con i tasti ⊕ o ⊖.
3. Premere il tasto ⊜.
   La locazione in memoria 000 lampeggia.
4. Selezionare la locazione in memoria desiderata con i tasti 100, 10 e ⊕ o ⊖.
5. Premere il tasto ⊜ e tenerlo premuto.
   La locazione in memoria lampeggia velocemente. Sul display si accende infine CIr come conferma.

NOTA:
Se non dovesse essere assegnato nessun nuovo codice radio ad una singola locazione in memoria, premere il tasto ⊜ brevemente una sola volta.

6. Uscire da questo menu selezionando per esempio il menu End con il tasto ⊕ o il tasto ⊖ e premendo infine il tasto ⊜.

10.2 Menu CAL – Risettare completamente il telecomando sulle impostazioni di fabbrica

Con un reset totale delle impostazioni di fabbrica si ottiene quanto segue:
- Tutti i preferiti vengono cancellati.
- Tutte le locazioni in memoria vengono occupate con nuovi codici radio

NOTA:
I seguenti passi operativi si rendono necessari solamente in caso di operazioni di ampliamento o apprendimento eseguite accidentalmente.

1. Premere e tenere premuti i tasti ⊕, ⊜ e ⊖ finché sul display non si accende SFA.
2. Selezionare il menu CAL con i tasti ⊕ o ⊖.
3. Premere il tasto ⊜.
   La locazione in memoria CAL lampeggia sul display.
4. Premere il tasto ⊜ e tenerlo premuto.
   La locazione in memoria CAL lampeggia velocemente sul display.
5. Se sul display lampeggiano alternativamente il secondo ed il terzo punto decimale, rilasciare il tasto ⊜; adesso il processo di cancellazione viene avviato.
6. Al termine del processo di cancellazione CAL si accende sul display.

NOTA:
Se non è stato effettuato nessun reset del dispositivo, premere brevemente il tasto ⊜ una sola volta.
CAL si accende sul display.

7. Uscire da questo menu, selezionando per esempio il menu End con il tasto ⊕ o il tasto ⊖ e premendo infine il tasto ⊜.

11 Display

Display	Messaggio
000 - 999	Numerazione delle locazioni in memoria
F 1.2 F 3.4	Esempi per occupazione dei tasti preferiti su diversi livelli: Tasto preferito (M1), secondo livello Tasto preferito (M3), quarto livello
888.	Primo punto decimale • Il codice radio (codice fisso 868 MHz) viene inviato
888.	Primo e secondo punto decimale • Il codice radio (BiSecur) viene inviato
888. 888.	Primo e secondo punto decimale • Lampeggia alternativamente se dopo l'invio il tasto Enter continua a essere premuto (trasmissione / invio)
888.	Secondo punto decimale • Separatore per i tasti preferiti (vedi sopra) • Lampeggia alternativamente con il terzo punto decimale durante il processo di cancellazione (menu CAL)
888.	Terzo punto decimale • Lampeggia alternativamente con il secondo punto decimale durante il processo di cancellazione (menu CAL)
SFA	Menu SFA – Occupazione di un tasto preferito
CFA	Menu CFA – Cancellazione di un tasto preferito
888 1 - 1 - 1 888 1	Trasmettitore mittente che invia i suoi codici radio
C888 C88 - C - 88 E888	Trasmettitore ricevente che riceve i codici radio
PCc	Menu PCc – Programmazione PC
Clr	Menu Clr – Viene assegnato un nuovo codice radio ad una singola locazione in memoria
CAL	Menu CAL – Risettare completamente il telecomando sulle impostazioni di fabbrica

Display	Messaggio
End	Uscita dal livello del menu
bAt	Stato della batteria (batteria quasi scarica)

12 Pulizia

ATTENZIONE

Danneggiamento del telecomando industriale a causa di una pulizia errata
La pulizia del telecomando con detergenti inadatti può aggredire la superficie.
▶ Pulire il telecomando solo con un panno pulito e umido.

13 Smaltimento

Apparecchi elettrici, elettronici e batterie non devono essere smaltiti come rifiuti domestici o non riciclabili, bensì devono essere consegnati presso i punti di accettazione e raccolta destinati allo scopo.

14 Dati tecnici

Tipo	Telecomando industriale HSI BiSecur
Frequenza	868 MHz
Alimentazione elettrica	4 batterie (Mignon AA/LR6)
Temperatura ambiente consentita	da –20 °C a +60 °C
Tipo di protezione	IP 54

15 Dichiarazione CE di conformità

ai sensi della Radio Equipment Directive (RED) 2014/53/UE

Con la presente la

Ditta Hörmann KG Verkaufsgesellschaft
Upheider Weg 94 – 98
D-33803 Steinhagen

dichiara che questo

Apparecchio Telecomando industriale per motorizzazioni e relativi accessori

Denominazione articolo	**Tipo di apparecchio**
HSI BiSecur	HSI-868-BS

nella struttura, nel tipo e nella versione da lei messa in circolazione è conforme ai requisiti fondamentali e ad altre prescrizioni rilevanti della direttiva Radio Equipment Directive (RED) 2014/53/UE.

La presente dichiarazione perde validità qualora gli apparecchi siano stati modificati senza espressa approvazione.

Norme e specifiche applicate o consultate:

EN 60950-1

EN 300 220-1

EN 300 220-2

EN 301 489-1

EN 301 489-3

Questo apparecchio può essere messo in funzione in tutti i paesi europei, in Norvegia, Svizzera e altri stati.

Steinhagen, 13.06.2016

pp. Axel Becker, Direzione

Índice

1 Acerca de estas instrucciones 114
1.1 Otros documentos vigentes 114
1.2 Indicaciones de advertencia utilizadas 114
1.3 Símbolos utilizados 115
1.4 Definiciones 115
2 Indicaciones de seguridad 115
2.1 Uso apropiado 115
2.2 Indicaciones de seguridad para el funcionamiento del emisor manual 116
3 Volumen de suministro 117
3.1 Complementos 117
4 Descripción del emisor manual HSI BiSecur 118
5 Montaje del soporte de pared 119
6 Puesta en marcha 120
6.1 Colocar las pilas 120
7 Funcionamiento 120
7.1 Pulsadores de selección 122
7.2 Pulsadores de favoritos 122
8 Memorizar y transferir / emitir un código de radiofrecuencia 123
8.1 Aprendizaje de un código de radiofrecuencia 123
8.2 Transferir / emitir un código de radiofrecuencia a un receptor 125
8.3 Funcionamiento mixto / BiSecur y código fijo de 868 MHz 126
9 Menús del emisor manual industrial HSI BiSecur 126
9.1 Estructura del menú 126
9.2 Menú SFA: Ocupar un pulsador de favoritos 127
9.3 Menú -I (emisor) y C (receptor): Copiar todos los códigos de radiofrecuencia y pulsadores de favoritos 128
9.4 Menú PCc – Programación del ordenador 129
9.5 Menú CFA: Borrar un pulsador de favoritos 130
10 Restablecimiento de los ajustes del aparato 130
10.1 Menú Clr: Asignación de un código de radiofrecuencia nuevo a una posición de memoria individual 130
10.2 Menú CAL: Restablecimiento de todos los ajustes del estado de entrega en el emisor manual 131
11 Indicaciones de la pantalla de visualización 132
12 Limpieza 133
13 Reciclaje 133
14 Datos técnicos 133
15 Declaración CE de conformidad 134

Quedan prohibidas la divulgación y la reproducción de este documento, así como su uso indebido y la comunicación del contenido, salvo por autorización explícita. En caso de infracción se hace responsable de indemnización por daños y perjuicios. Se reservan todos los derechos, en particular para el caso de concesión de patente, de modelo de utilidad o industrial. Reservado el derecho a modificaciones.

Estimada cliente, estimado cliente:

Le agradecemos que se haya decidido por un producto de calidad de nuestra casa.

1 Acerca de estas instrucciones

Lea estas instrucciones íntegra y cuidadosamente, ya que contienen información importante sobre el producto. Tenga en cuenta las indicaciones, en particular las indicaciones de seguridad y de advertencia.

Guarde estas instrucciones cuidadosamente y asegúrese de que se encuentren siempre en un lugar accesible para el usuario del producto.

1.1 Otros documentos vigentes

Para el uso seguro deben ponerse a disposición del usuario final los siguientes documentos:

- Estas instrucciones
- Las instrucciones de los receptores vía radiofrecuencia presentes

1.2 Indicaciones de advertencia utilizadas

ATENCIÓN	Indica un peligro que puede **dañar o destruir el producto**.
	El símbolo de advertencia general indica un peligro que puede provocar **lesiones o la muerte**. En el texto se utiliza el símbolo de advertencia general combinado con los niveles de advertencia que se describen a continuación. En la parte de las ilustraciones una indicación especial hace referencia a las explicaciones del texto.
⚠ **PRECAUCIÓN**	Indica un peligro que puede provocar lesiones leves o de importancia media.
⚠ **ADVERTENCIA**	Indica un peligro que puede provocar lesiones graves o la muerte.

1.3 Símbolos utilizados

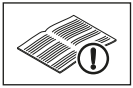

Ver texto

1.4 Definiciones

Código de radiofrecuencia

Un código preprogramado en fábrica con el que se ocupan de forma individual todas las posiciones de memoria en el estado de suministro o después del reset del aparato. En función de sus características se distinguen los siguientes tipos de códigos de radiofrecuencia:

- Código de radiofrecuencia normal: los códigos pueden ser transferidos.
- Código de radiofrecuencia seguro: el código no puede transferirse.

Espacio de memoria

Un espacio de memoria para un código de radiofrecuencia que puede ser emitido, aprendido y codificado nuevamente. El aparato dispone de 1000 espacios de memoria.

Emisor de transmisión

Emisor manual con un código de radiofrecuencia se transfieren a otros emisores manuales.

Emisor de aprendizaje

Emisor manual al que se transfiere el código de radiofrecuencia desde el emisor de transmisión.

Proceso de aprendizaje

El proceso de aprendizaje en el que el emisor de transmisión transmite su código de radiofrecuencia al emisor de aprendizaje.

2 Indicaciones de seguridad

2.1 Uso apropiado

El emisor manual industrial HSI BiSecur es un emisor monodireccional para automatismos y sus complementos. Puede operarse con la radiofrecuencia BiSecur, así como con el código fijo de 868 MHz.

No están permitidos otros usos. El fabricante no asume responsabilidad alguna por daños resultantes de un uso no apropiado o un manejo incorrecto.

2.2 Indicaciones de seguridad para el funcionamiento del emisor manual

⚠ ADVERTENCIA

Peligro de lesiones durante el recorrido

Al usar el emisor manual, existe peligro de lesión para las personas debido al movimiento de la puerta.

- ▶ Asegúrese de que los emisores manuales no estén al alcance de los niños, y sólo los utilicen personas instruidas en el funcionamiento de la instalación de puerta controlada a distancia.
- ▶ Si la puerta sólo dispone de un dispositivo de seguridad, el emisor manual sólo debe usarse si la puerta se encuentra en su campo de visión.
- ▶ Atraviese la apertura de la puerta de las instalaciones de puerta controladas a distancia únicamente cuando la puerta se encuentre en la posición final Puerta abierta.
- ▶ No se quede parado nunca en la zona de movimiento de la puerta.

⚠ PRECAUCIÓN

Peligro de lesiones por un recorrido de puerta accidental

- ▶ Ver indicación de advertencia, capítulo 8

ATENCIÓN

Fallos del funcionamiento por influencias del medio ambiente

Si no se tiene en cuenta, puede perjudicarse el funcionamiento.

Proteja el emisor manual de las siguientes influencias:

- Exposición directa a la radiación solar (temperatura ambiental admisible: –20 °C a +60 °C)
- Humedad
- Polvo

INDICACIONES:

- Si no hay ningún acceso separado al garaje, realice todos los cambios o ampliaciones de los sistemas de radiofrecuencia dentro del garaje.
- Después de la programación o la ampliación del sistema de radiofrecuencia realice una prueba de funcionamiento.
- Utilice exclusivamente piezas originales para la puesta en marcha o la ampliación del sistema de radiofrecuencia.
- Las condiciones locales pueden influir sobre el alcance del sistema de radiofrecuencia.

- La utilización simultánea de teléfonos móviles GSM 900 puede influir sobre el alcance del mando a distancia.

3 Volumen de suministro

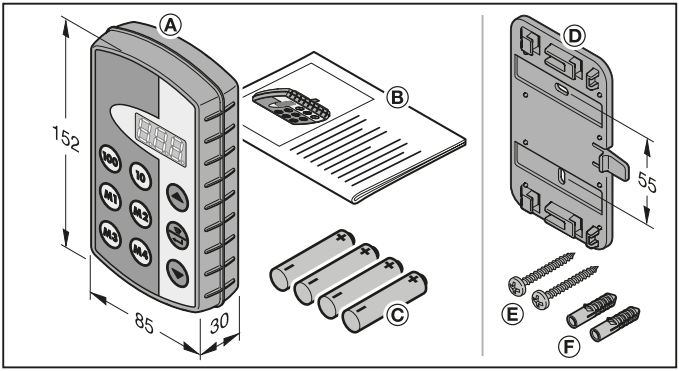

(A) Emisor manual industrial HSI
(B) Instrucciones de servicio
(C) 4 pilas (Mignon AA/LR6)

3.1 Complementos

(no incluido en el volumen de suministro)

(D) Soporte de pared
(E) 2 tornillos
(F) 2 tacos

4 Descripción del emisor manual HSI BiSecur

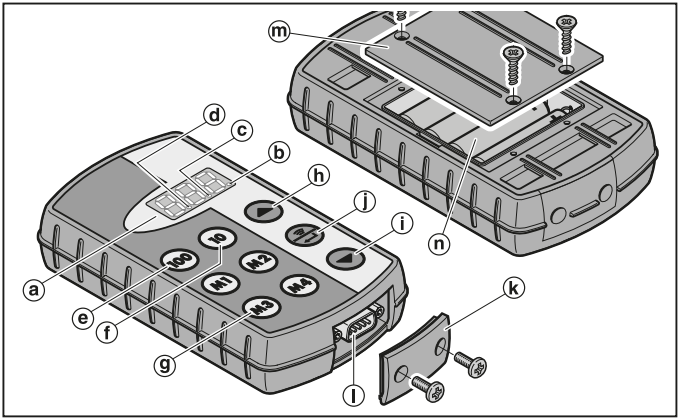

Este emisor manual industrial dispone 1000 códigos de radiofrecuencia seleccionables individualmente, de los cuales 20 pueden asignarse a los cuatro pulsadores de favoritos (M1) (M2) (M3) y (M4) en cinco niveles. Con el gran número de códigos de radiofrecuencia, se pueden controlar muchos dispositivos equipados con receptores de nuestra casa.

(a) Indicación triple de 7 segmentos (se apaga diez segundos después de la última pulsación)
(b) Primer punto decimal
(c) Segundo punto decimal
(d) Tercer punto decimal
(e) Pulsador de selección para la posición de centena
(f) Pulsador de selección para la posición de decena
(g) Pulsador de favoritos (M1-M4)
(h) Pulsador de selección para las posiciones de unidad, hacia arriba
(i) Pulsador de selección para las posiciones de unidad, hacia abajo
(j) Pulsador de emisión / confirmación
(k) Tapa de borne
(l) Unión de enchufe Sub-D9
(m) Tapa del compartimiento de las pilas
(n) Pilas, 4 Mignon AA/LR6

5 Montaje del soporte de pared

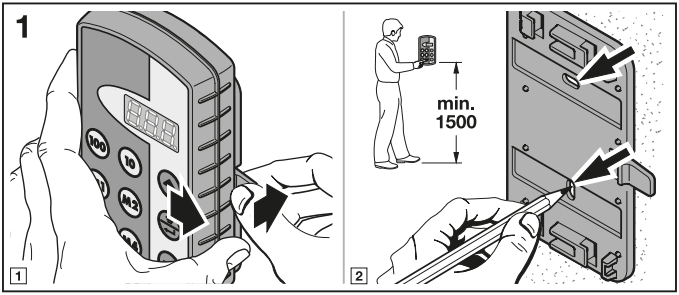

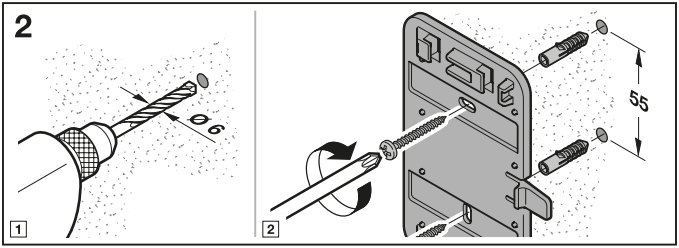

6 Puesta en marcha

Después de insertar las pilas el emisor manual HSI BiSecur está operativo.

6.1 Colocar las pilas

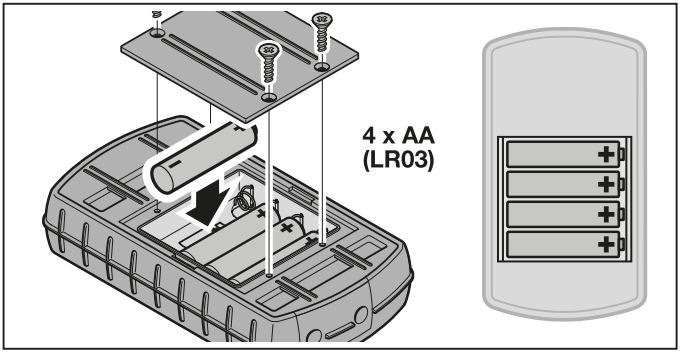

ATENCIÓN

Destrucción del emisor manual industrial por pilas derramadas

Las pilas pueden derramarse y destruir el emisor manual.

- Retire las pilas del emisor manual si no lo va a utilizar durante un tiempo prolongado.

INDICACIÓN:

Para la puesta en marcha del sistema de radiofrecuencia utilice exclusivamente componentes de radiofrecuencia de nuestra casa.

7 Funcionamiento

INDICACIÓN:

Si el código de radiofrecuencia del pulsador de emisión memorizado fue copiado previamente de otro emisor manual, deberá presionarse dos veces el pulsador de emisión memorizado para la primera puesta en marcha.

Con los pulsadores (100), (10) y (▲) o (▼) se selecciona un espacio de memoria entre 000 y 999. Para ello, los pulsadores tienen las siguientes funciones:

Pulsador	Función
(100)	Con este pulsador se determina con cada accionamiento la posición de centena.
(10)	Con este pulsador se determina con cada accionamiento la posición de decena.
(▲) o bien (▼)	Con este pulsador se determina con cada accionamiento la posición de unidad hacia arriba o hacia abajo. Si se mantienen presionados los pulsadores el número se computa automáticamente con una velocidad creciente.

Por ejemplo, si desea seleccionar la posición de memoria 237 para la nave 2 / puerta 37, debe pulsar la siguiente combinación:

- 2 veces el pulsador (100),
  3 veces el pulsador (10),
  7 veces el pulsador (▲)
  o
- 2 veces el pulsador (100),
  3 veces el pulsador (10),
  3 veces el pulsador (▼)

INDICACIÓN:

Si se equivoca al introducir la posición de memoria, puede restablecer 000 en la pantalla presionando simultáneamente los pulsadores (▲) y (▼).

- Presionar el pulsador (⏻) para enviar el correspondiente código de radiofrecuencia. Si se mantiene presionado el pulsador, el código se emite durante máx. 2 segundos. En la indicación brillan el primer y el segundo punto decimal mientras se presione este pulsador. Diez segundos después de la última pulsación se apaga la pantalla de visualización.
  Si un espacio de memoria está ocupado con un código fijo 868 MHz, el código se emite durante máx. 30 segundos. En la indicación brilla el primer punto decimal.

INDICACIÓN:

Si la pantalla de visualización está apagada, puede mostrarse el último espacio de memoria emitido presionando el pulsador (⏻). Puede modificarse mediante los pulsadores (100), (10), (▲) o (▼), o volver a emitirse volviendo a presionar el pulsador (⏻).

El emisor manual industrial HSI puede manejarse en funcionamiento normal mediante los pulsadores de selección (cap. 7.1) o mediante los pulsadores de favoritos (cap. 7.2).

7.1 Pulsadores de selección

Con los pulsadores (100), (10) y (▲) o (▼) se selecciona un espacio de memoria entre 000 y 999. Para ello, los pulsadores tienen las siguientes funciones:

Pulsador	Función
(100)	Con este pulsador se determina con cada accionamiento la posición de centena.
(10)	Con este pulsador se determina con cada accionamiento la posición de decena.
(▲) o bien (▼)	Con este pulsador se determina con cada accionamiento la posición de unidad hacia arriba o hacia abajo. Si se mantienen presionados los pulsadores el número se computa automáticamente con una velocidad creciente.

Si, por ejemplo, se desea seleccionar para la nave 2/puerta 37 el espacio de memoria 237, deberá presionar las siguientes combinaciones de pulsadores:

- ▶ 2 veces el pulsador (100),
  3 veces el pulsador (10),
  7 veces el pulsador (▲)
  o
- ▶ 2 veces el pulsador (100),
  3 veces el pulsador (10),
  3 veces el pulsador (▼)

INDICACIÓN:

Si se equivoca al introducir la posición de memoria, puede restablecer 000 en la pantalla presionando simultáneamente los pulsadores (▲) y (▼).

- ▶ Presionar el pulsador (⇄) para enviar el correspondiente código de radiofrecuencia.
  Brillan el primer y el segundo punto decimal, y se emite el correspondiente código de radiofrecuencia.

INDICACIÓN:

Si la pantalla de visualización está apagada, puede mostrarse el último espacio de memoria emitido presionando el pulsador (⇄). Puede modificarla mediante los pulsadores (100), (10), (▲) o (▼), o volver a enviarla presionando nuevamente el pulsador (⇄).

7.2 Pulsadores de favoritos

1. Presionar un pulsador de favoritos para seleccionar un favorito.
   En la pantalla de visualización se muestra el número del espacio de memoria asignado.

INDICACIÓN:
Existen cuatro pulsadores de favoritos (M1), (M2), (M3) y (M4) en cinco niveles; es decir, que están a disposición 20 favoritos.
Con la primera pulsación se comienza con el primer nivel, con la segunda pulsación se accede al segundo nivel, etc.
Si no están ocupados todos los niveles con un espacio de memoria, después de alcanzar el último nivel ocupado se vuelve al primer nivel ocupado.

2. Presionar el pulsador (⏻).
Brillan el primer y el segundo punto decimal, y se emite el correspondiente código de radiofrecuencia.

8 Memorizar y transferir / emitir un código de radiofrecuencia

⚠ PRECAUCIÓN

Peligro de lesiones por un recorrido de puerta accidental
Durante el proceso de aprendizaje del sistema de radiofrecuencia, pueden producirse recorridos de puerta no intencionados.
- ▶ Al memorizar el sistema de radiofrecuencia preste atención a que no se encuentren personas u objetos en la zona de movimiento de la puerta.

8.1 Aprendizaje de un código de radiofrecuencia

Durante este proceso se transfiere un determinado código de radiofrecuencia de un emisor manual previamente memorizado a un emisor manual industrial HSI BiSecur vía radiofrecuencia.

8.1.1 Emisor manual industrial HSI BiSecur a emisor manual industrial HSI BiSecur

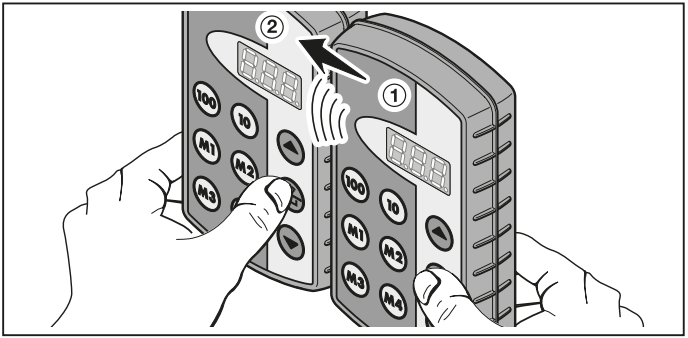

1. Seleccionar en el emisor de transmisión ① el espacio de memoria que se desea transferir.
2. Seleccionar en el emisor de aprendizaje ② el espacio de memoria que debe memorizar.
3. Presionar y mantener presionado en el emisor de transmisión ① el pulsador ⊜.
   En la pantalla de visualización brillan el espacio de memoria y el primer y segundo punto decimal: se emite el código de radiofrecuencia.
   Después de 5 segundos, el primer y segundo punto decimal conmutan a un parpadeo alternante.
4. Presionar y mantener presionado en el emisor de aprendizaje ② el pulsador ⊜.
   – En la pantalla la posición de memoria parpadea despacio durante la recepción del código de radiofrecuencia.
   – En la pantalla de visualización parpadea el espacio de memoria: el código de radiofrecuencia se ha memorizado con éxito.
5. En ambos emisores pueden soltarse los pulsadores ⊜.
   Después de 15 segundos de interrumpe el proceso en el emisor de transmisión ①.

INDICACIÓN:

Si el código que se desea transferir es un código de seguridad que se ha memorizado previamente en el emisor de transmisión, la pantalla de visualización conmuta de parpadear lentamente a brillar permanentemente, y el código de seguridad no se transfiere.

8.1.2 Emisor manual general a emisor manual industrial HSI BiSecur

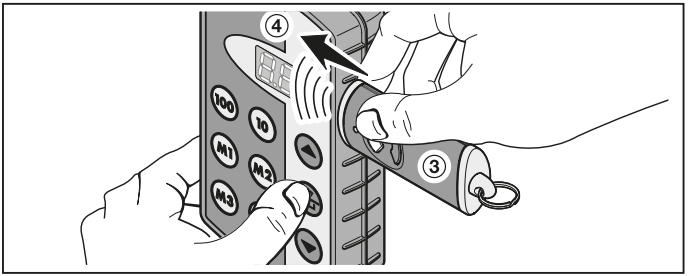

1. Seleccionar en el emisor de transmisión ③ el pulsador cuyo código de radiofrecuencia se desea transferir.
2. Seleccionar en el emisor de aprendizaje ④ el espacio de memoria que debe memorizar.
3. Presionar y mantener presionado en el emisor de transmisión ③ el pulsador. El LED brilla y el código de radiofrecuencia se emite: Los detalles sobre los diferentes estados del LED se encuentran en las instrucciones del correspondiente emisor.
4. Presionar y mantener presionado en el emisor de aprendizaje ④ el pulsador ⊜.
   – En la pantalla la posición de memoria parpadea despacio durante la recepción del código de radiofrecuencia.
   – En la pantalla de visualización parpadea el espacio de memoria de forma rápida: el código de radiofrecuencia se ha memorizado con éxito.
5. En ambos emisores pueden soltarse los pulsadores.

INDICACIÓN:
Si el código que se desea transferir es un código de seguridad que se ha memorizado previamente en el emisor de transmisión, la pantalla de visualización conmuta de parpadear lentamente a brillar permanentemente, y el código de seguridad no se transfiere.

8.2 Transferir / emitir un código de radiofrecuencia a un receptor

En los respectivos documentos del receptor se describe cómo memorizar los códigos de radiofrecuencia del emisor manual industrial en el receptor.

8.3 Funcionamiento mixto / BiSecur y código fijo de 868 MHz

Los emisores manuales con código fijo 868 MHz (emisores manuales grises con pulsadores azules o marcación de aparato p. ej. HSD2-868) también pueden ser memorizados por el emisor manual BiSecur. El procedimiento es prácticamente igual al del código de radiofrecuencia BiSecur.

9 Menús del emisor manual industrial HSI BiSecur

Este emisor manual tiene diferentes menús en los que se pueden seleccionar las funciones descritas a continuación.

9.1 Estructura del menú

Este emisor manual tiene diferentes menús a los que se puede acceder de la siguiente manera:

Presionar y mantener presionados los pulsadores ▲, ⊜ y ▼ hasta que en la pantalla de visualización brille SFA. Mediante los pulsadores de selección (hacia arriba y hacia abajo) puede navegar por los distintos menús.

Ejemplo:

Pulsador	Pantalla	Derivación	Significado	Descripción (ver capítulo)
▲, ⊜ y ▼	SFA	Save Favorite	Ocupar un pulsador de favoritos	9.2
▲	4	Emisor	Copiar todos los códigos de radiofrecuencia y pulsadores de favoritos	9.3
▲	C	Receptor		
▲	PCc	PC Connection	Programación del ordenador	9.4
▲	CFA	Clear Favorite	Borrar un pulsador de favoritos	9.5
▲	Clr	Clear	Asignación de un código de radiofrecuencia nuevo a una posición de memoria individual	10.1

Pulsador	Pantalla	Derivación	Significado	Descripción (ver capítulo)
⊕	CAL	Clear All	Restableci-miento de todos los valores de fábrica en un emisor	10.2
⊕	End	End	Salir del nivel de menú	–
⊕	SFA	...	...	...

Para salir de los menús tiene tres opciones:

- Seleccionar el menú ⊕ con los pulsadores ⊖ o End, y a continuación, presionar el pulsador ⊜.
- Presionar y mantener presionados los pulsadores ⊕, ⊜ y ⊖ hasta que se muestre el último espacio de memoria seleccionado.
- No presionar ningún pulsador durante 60 segundos.

9.2 Menú SFA: Ocupar un pulsador de favoritos

En este menú se asigna un espacio de memoria a un pulsador de favoritos. Los pulsadores de favoritos ocupados se saltan durante este proceso. Si se desea asignar un espacio de memoria a un pulsador de favoritos ocupado, deberá borrarse este favorito previamente en el menú CFA.

1. Presionar y mantener presionados los pulsadores ⊕, ⊜ y ⊖ hasta que en la pantalla de visualización brille SFA.
2. Presionar el pulsador ⊜.
   Se abre el menú SFA y la primera posición de memoria 000 se visualiza parpadeando.
3. Seleccionar con los pulsadores (100), (10) y ⊕ o ⊖ el espacio de memoria deseado entre 000 y 999.
4. Presionar el pulsador de favoritos deseado.

INDICACIÓN:

Existen cuatro pulsadores de favoritos (M1), (M2), (M3) y (M4) en cinco niveles; es decir, que están a disposición 20 favoritos. Presionando el pulsador una vez se inicia en el primer nivel, al presionar la segunda vez el pulsador se accede al segundo nivel, etc.

Ejemplos de ocupación de los pulsadores de favoritos en los diferentes niveles:

- Primer pulsador de favoritos, segundo nivel
  - Presionar dos veces el pulsador (M1), en la pantalla de visualización parpadea F L2.
- Tercer pulsador de favoritos, cuarto nivel

– Presionar cuatro veces el pulsador (M3), en la pantalla de visualización parpadea F 3.4.

5. Presione una vez el pulsador (⊜).
El espacio de memoria seleccionado y el pulsador de favoritos seleccionado se indican de forma alternante en la pantalla de visualización.

6. Si el espacio de memoria seleccionado y el pulsador de favoritos seleccionado coinciden, deberá presionarse el pulsador (⊜) para guardar este estado. Como confirmación brilla SFA en la pantalla de visualización.

7. Si el espacio de memoria y el pulsador de favoritos seleccionado no coinciden aún, puede volver a modificarse el espacio de memoria con los pulsadores (100), (10) y (▲) o (▼) o con los pulsadores de favoritos; a continuación, seguir como descrito en los puntos 5 y 6.

8. Abandonar este menú, seleccionando el menú (▲) con los pulsadores (▼) o End, y a continuación presionar el pulsador (⊜).

INDICACIÓN:
En el anexo encontrará un resumen de todos los niveles de favoritos.
Aquí puede anotar sus espacios de memoria seleccionados como en el siguiente ejemplo.

Presionar pulsador de favoritos	Nivel de favoritos	Su espacio de memoria
2 × (M3)	F 3.2	2 12

9.3 Menú -I (emisor) y C (receptor): Copiar todos los códigos de radiofrecuencia y pulsadores de favoritos

Durante el proceso de copia se transfieren todos los códigos de radiofrecuencia y todos los favoritos que hasta la copia han sido emitidos al menos una vez de un emisor manual industrial HSI a otro emisor manual industrial HSI por cable de copia de nuestra casa (opcional).

INDICACIÓN:
- Si después de la copia se utiliza un código de radiofrecuencia nuevo en el emisor de transferencia, éste deberá ser copiado a continuación por separado al emisor de aprendizaje.
- Sólo se copian códigos normales o códigos no seguros; los códigos seguros sólo pueden copiarse con el software “Gestión de emisores manuales industriales IHV”.

1. Los dos emisores manuales deben estar unidos con el cable de transmisión.

2. Presionar y mantener presionados los pulsadores (▲), (⊜) y (▼) del emisor de aprendizaje hasta que en la pantalla de visualización brille SFA.

3. Seleccionar el menú (▲) con los pulsadores (▼) o C.

4. Presionar el pulsador ⊜.
   El menú C se indica parpadeando.
5. Presionar y mantener presionados los pulsadores ▲, ⊜ y ▼ en el emisor de transmisión hasta que brille SFA en la pantalla de visualización.
6. Seleccionar el menú ▲ con los pulsadores ▼ o 1.
7. Presionar el pulsador ⊜.
   El menú 1 se indica parpadeando.
8. Durante la transferencia de datos se pueden ver las siguientes indicaciones en las pantallas de visualización:

Emisor de aprendizaje	Emisor de transmisión
C	1
C	-1
C	-1
C-	1
C-	1
E	1

   El guión se mueve en ambos emisores manuales de la derecha a la izquierda.
9. Al finalizar el procedimiento de copia brilla en ambos emisores manuales el respectivo menú.
10. Abandonar este menú, seleccionando el menú ▲ con los pulsadores ▼ o End, y a continuación presionar el pulsador ⊜.

9.4 Menú PCc – Programación del ordenador

Con este menú prepara el emisor manual para la programación del ordenador.

INDICACIÓN:

Para la programación del ordenador se requiere el DVD con el software “Gestión de emisores manuales industriales IHV” (a partir de la versión 1.3). Con este software se pueden copiar códigos de radiofrecuencia normales y seguros.

REQUISITOS:

El emisor manual industrial HSI BiSecur debe estar conectado al ordenador mediante el cable de copia de nuestra casa (opcional).

1. Presionar y mantener presionados los pulsadores ▲, ⊜ y ▼ hasta que en la pantalla de visualización brille SFA.
2. Seleccionar el menú ▲ con los pulsadores ▼ o PCc .
3. Presionar el pulsador ⊜.
   El menú PCc se muestra parpadeando.

Ahora puede iniciar la programación del ordenador. Para más información consulte la documentación para la gestión del emisor manual industrial IHV.

9.5 Menú CFA: Borrar un pulsador de favoritos

En este menú se borra un pulsador de favoritos ocupado.

1. Presionar y mantener presionados los pulsadores ⊕, ⊜ y ⊖ hasta que en la pantalla de visualización brille SFA.
2. Seleccionar el menú ⊕ con los pulsadores ⊖ o CFA.
3. Presionar el pulsador ⊜.
   Se muestra el primer pulsador de favoritos ocupado de forma parpadeante.
4. Con los pulsadores de favoritos se selecciona el favorito que se desea borrar.
5. Presione una vez el pulsador ⊜.
   El pulsador de favoritos seleccionado y el espacio de memoria asignado se indican de forma alternante en la pantalla de visualización.

INDICACIÓN:

Si se muestra un favorito no deseado, puede seleccionar otro favorito con los pulsadores favoritos; para ello repita los pasos 4 y 5.

6. Para borrar definitivamente el favorito, presione y mantenga presionado el pulsador ⊜. El favorito se muestra mediante un parpadeo rápido.
   Si se muestra el menú CFA, se ha concluido este proceso.

INDICACIÓN:

Si no desea borrar ningún favorito, sólo presione el pulsador ⊜ brevemente. El menú CFA brilla.

7. Abandonar este menú, seleccionando el menú ⊕ con los pulsadores ⊖ o End, y a continuación presionar el pulsador ⊜.

10 Restablecimiento de los ajustes del aparato

Los valores de fábrica pueden restablecerse en este emisor manual de dos maneras:

- Asignar a un espacio de memoria individual un código de radiofrecuencia nuevo – ver cap. 10.1
- Restablecer todos los ajustes de fábrica en el emisor manual – ver cap. 10.2

10.1 Menú Clr: Asignación de un código de radiofrecuencia nuevo a una posición de memoria individual

En este menú se le asigna a un espacio de memoria individual un código de radiofrecuencia nuevo.

INDICACIÓN:

Los siguientes pasos sólo son necesarios en caso de un proceso de ampliación o aprendizaje accidental.

1. Presionar y mantener presionados los pulsadores ⊕, ⊜ y ⊖ hasta que en la pantalla de visualización brille SFA.
2. Seleccionar el menú ⊕ con los pulsadores ⊖ o Clr.

3. Presionar el pulsador ⊜.
   La posición de memoria 000 se indica parpadeando.
4. Con los pulsadores (100), (10) y ▲ o ▼ se selecciona el espacio de memoria deseado.
5. Presionar y mantener presionado el pulsador ⊜.
   El espacio de memoria parpadea rápido. Como confirmación brilla a continuación Clr en la pantalla de visualización.

INDICACIÓN:
Si no se desea asignar ningún código de radiofrecuencia a un espacio de memoria individual, sólo presionar una vez brevemente el pulsador ⊜.

6. Abandonar este menú, seleccionando el menú ▲ con los pulsadores ▼ o End, y a continuación presionar el pulsador ⊜.

10.2 Menú CAL: Restablecimiento de todos los ajustes del estado de entrega en el emisor manual

Si se restablecen todos los ajustes del estado de entrega, ocurrirá lo siguiente:
- Se borran todos los favoritos.
- A todos los espacios de memoria se asignan nuevos códigos de radiofrecuencia.

INDICACIÓN:
Los siguientes pasos sólo son necesarios en caso de un proceso de ampliación o aprendizaje accidental.

1. Presionar y mantener presionados los pulsadores ▲, ⊜ y ▼ hasta que en la pantalla de visualización brille SFA.
2. Seleccionar el menú ▲ con los pulsadores ▼ o CAL.
3. Presionar el pulsador ⊜.
   En la pantalla CAL se visualiza parpadeando.
4. Presionar y mantener presionado el pulsador ⊜.
   En la pantalla CAL se visualiza mediante un parpadeo rápido.
5. Soltar el pulsador ⊜ cuando parpadean de forma alternante el segundo y tercer punto decimal en la pantalla de visualización; ahora inicia el proceso de borrado.
6. Al concluir el proceso de borrado brilla CAL en la pantalla de visualización.

INDICACIÓN:
Si no se desea realizar un restablecimiento de los valores de fábrica, sólo se debe presionar una vez brevemente el pulsador ⊜.
En la pantalla de visualización brilla CAL.

7. Abandonar este menú, seleccionando el menú ▲ con los pulsadores ▼ o End, y a continuación presionar el pulsador ⊜.

11 Indicaciones de la pantalla de visualización

Indicación	Mensaje
000 - 999	Numeración de los espacios de memoria
F 1.2 F 3.4	Ejemplos de ocupación de los pulsadores de favoritos en los diferentes niveles: Pulsador de favoritos (M1), segundo nivel Pulsador de favoritos (M3), cuarto nivel
8.8.8.	Primer punto decimal • El código de radiofrecuencia (código fijo 868 MHz) se emite
8.8.8.	Primer y segundo punto decimal • El código de radiofrecuencia (BiSecur) se emite
8.8.8. 8.8.8.	Primer y segundo punto decimal • Parpadean de forma alternante, si se mantiene presionado el pulsador Enter después del proceso de emisión (transferir / emitir)
8.8.8.	Segundo punto decimal • Divisores para los pulsadores de favoritos (ver arriba) • Parpadean de forma alternante con el tercer punto decimal durante el proceso de borrado (menú CAL)
8.8.8.	Tercer punto decimal • Parpadean de forma alternante con el segundo punto decimal durante el proceso de borrado (menú CAL)
SFA	Menú SFA: Ocupar un pulsador de favoritos
CFA	Menú CFA: Borrar un pulsador de favoritos
8.8.8.4 - 1 - 8.8.8.1 8.8.8.1	Emisor de transmisión que emite sus códigos de radiofrecuencia
C 8.8.8.C - C - 8.8.8.E 8.8.8.	Emisor de aprendizaje que recibe los códigos de radiofrecuencia
PCc	Menú PCc: Programación del ordenador
Clr	Menú Clr: Asignación de un código de radiofrecuencia nuevo a una posición de memoria individual

Indicación	Mensaje
CAL	Menú CAL: Restablecimiento de todos los valores de fábrica en un emisor
End	Salir del nivel de menú
bAt	Estado de la pila (carga baja)

12 Limpieza

ATENCIÓN

Daños en el emisor manual industrial por una limpieza incorrecta

Si para la limpieza del emisor manual se utilizan detergentes inapropiados, puede dañarse la superficie.

▶ Limpie el emisor manual únicamente con un paño suave limpio y húmedo.

13 Reciclaje

Los aparatos eléctricos y electrónicos, así como las pilas no deben desecharse con la basura doméstica o con los residuos restantes, sino deben entregarse en los puntos de recogida previstos para ello.

14 Datos técnicos

Tipo	Emisor manual industrial HSI BiSecur
Frecuencia	868 MHz
Alimentación de tensión	4 pilas (Mignon AA/LR6)
Temperatura ambiente admisible	–20 °C a +60 °C
Índice de protección	IP 54

15 Declaración CE de conformidad

Conforme a la directiva sobre equipos radioeléctricos 2014/53/UE, conocida como directiva RED (“Radio Equipment Directive”)

Por la presente, la

Empresa Hörmann KG Verkaufsgesellschaft
Upheider Weg 94 – 98
D-33803 Steinhagen

declara que el

Aparato Emisor manual industrial para automatismos
y sus complementos

Denominación del artículo	**Denominación del modelo**
HSI BiSecur	HSI-868-BS

corresponde según su concepto y tipo de construcción en la versión comercializada a las exigencias básicas y a todas las prescripciones pertinentes de la directiva sobre equipos radioeléctricos 2014/53/UE, conocida como directiva RED (“Radio Equipment Directive”).

En caso de una modificación de los aparatos no autorizada, pierde validez la presente declaración.

Normas y especificaciones aplicadas y consultadas:

EN 60950-1

EN 300 220-1

EN 300 220-2

EN 301 489-1

EN 301 489-3

Este aparato puede comercializarse en todos los países de la UE, Noruega, Suiza y otros países.

Steinhagen, 13.06.2016

ppa. Axel Becker, Dirección

Índice

1 Relativamente a estas instruções ... 136
1.1 Documentação igualmente válida ... 136
1.2 Instruções de aviso utilizadas ... 136
1.3 Simbologia utilizada ... 137
1.4 Definições ... 137
2 Instruções de segurança ... 137
2.1 Utilização segundo as disposições ... 137
2.2 Instruções de segurança relativas ao funcionamento do emissor ... 138
3 Volume de entrega ... 139
3.1 Acessórios ... 139
4 Descrição do emissor HSI BiSecur ... 140
5 Montagem do suporte de parede ... 141
6 Colocação em funcionamento ... 142
6.1 Colocação das pilhas ... 142
7 Funcionamento ... 142
7.1 Teclas de seleção ... 144
7.2 Teclas favoritas ... 145
8 Programação e memorização / transmissão de um código de radiofrequência ... 145
8.1 Programação de um código de radiofrequência ... 145
8.2 Memorizar / transmitir o código de radiofrequência ao recetor ... 147
8.3 Funcionamento misto / BiSecur e código fixo 868 MHz ... 147
9 Menus do emissor industrial HSI BiSecur ... 148
9.1 Estrutura dos menus ... 148
9.2 Menu SFA – Ocupação de uma tecla favorita ... 149
9.3 Menu -I (emissor) e C (recetor) – Copiar todos os códigos de radiofrequência e teclas favoritas ... 150
9.4 Menu PCc – Programação PC ... 151
9.5 Menu CFA – Anulação de uma tecla favorita ... 151
10 Reset ao equipamento ... 152
10.1 Menu Clr – A uma posição de memória isolada é atribuído um código de radiofrequência novo ... 152
10.2 Menu CAL – Repor o emissor, por completo, no estado de entrega ... 153
11 Indicações no display ... 154
12 Limpeza ... 155
13 Tratamento ... 155
14 Dados técnicos ... 155
15 Declaração de conformidade CE ... 156

É proibida a divulgação e a reprodução do presente documento, bem como a utilização e a comunicação do seu teor, desde que não haja autorização expressa para o efeito. O incumprimento obriga a indemnizações. Reservados todos os direitos de patentes, modelos registados ou registo de modelos registados de apresentação. Reservados os direitos de alteração.

Exma. Cliente, Exmo. Cliente

Agradecemos ter optado por um dos nossos produtos de qualidade.

1 Relativamente a estas instruções

Leia cuidadosamente e, na íntegra, estas instruções, que contêm informações importantes acerca do produto. Cumpra as instruções e respeite sobretudo as instruções de segurança e de aviso.

Guarde cuidadosamente estas instruções e providencie, que as mesmas estejam acessíveis a todo o momento e possam ser consultadas pelo utilizador do produto.

1.1 Documentação igualmente válida

Ao utilizador final terá de ser disponibilizada a seguinte documentação para a utilização segura:

- estas instruções
- as instruções para os recetores de radiofrequência existentes

1.2 Instruções de aviso utilizadas

ATENÇÃO	Assinala um perigo, que poderá levar à **danificação ou destruição do produto**.
⚠	O símbolo geral de aviso assinala um perigo, que poderá provocar **lesões ou a morte**. Na parte escrita, o símbolo geral de aviso é utilizado em conjunto com os seguintes níveis de aviso. Na parte ilustrada, uma informação adicional remete para as explicações na parte escrita.
⚠ **CUIDADO**	Assinala um perigo que poderá levar a lesões leves ou médias.
⚠ **AVISO**	Assinala um perigo, que poderá levar à morte oua lesões graves.

1.3 Simbologia utilizada

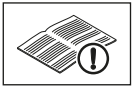

Ver parte escrita

1.4 Definições

Código de radiofrequência

Um código pré-programado de fábrica, com o qual são ocupadas todas as posições de memória no estado de entrega ou após um reset ao equipamento. Os códigos de radiofrequência são diferenciados em função das suas características:

- Código de radiofrequência normal, a codificação é transmitida por memorização.
- Código de radiofrequência seguro, a codificação não é transmitida por memorização.

Posição de memória

Uma posição de memória para um código de radiofrequência, que pode ser emitida, programada e codificada de novo. No equipamento existem, no total, 1000 posições de memória.

Emissor de transmissão

O emissor, cujo código de radiofrequência é transmitido ou memorizado noutros emissores.

Emissor de programação

O emissor, que recebe ou programa o código de radiofrequência do emissor de transmissão.

Processo de programação

O processo, quando o emissor de transmissão transmite o seu código de radiofrequência e o emissor de programação o recebe.

2 Instruções de segurança

2.1 Utilização segundo as disposições

O emissor industrial HSI BiSecur é um emissor unidirecional para automatismos e seus acessórios. O mesmo pode ser operado com a radiofrequência BiSecur e com o código fixo de 868 MHz.

Não são permitidos outros tipos de aplicação. O fabricante não se responsabiliza por danos resultantes de uso ou manuseamento incorretos.

2.2 Instruções de segurança relativas ao funcionamento do emissor

⚠ AVISO

Perigo de lesão durante a deslocação da porta

Se for acionado o emissor, o movimento da porta pode provocar ferimentos em pessoas.

- ▶ Certifique-se, que os emissores não estejam ao alcance das crianças e só sejam utilizados por pessoas, que estejam devidamente instruídas sobre o modo de funcionamento do dispositivo de porta comandado à distância!
- ▶ De modo geral, terá de acionar o emissor com contacto visual com a porta, se a mesma só tiver um dispositivo de segurança!
- ▶ Transponha as aberturas de porta de dispositivos acionados à distância somente quando a porta se encontrar na posição final porta aberta!
- ▶ Nunca permaneça na área de movimento da porta.

⚠ CUIDADO

Perigo de lesão devido à deslocação inadvertida da porta

- ▶ Ver instrução de aviso, capítulo 8

ATENÇÃO

Danificação da função devido às influências ambientais

Em caso de incumprimento poderá ser danificada a função!

Proteja o emissor das seguintes influências:

- Insolação direta
  (temperatura ambiente admissível: –20 °C a +60 °C)
- Humidade
- Poeira

NOTAS:

- Se não existir um acesso separado à garagem, realize qualquer alteração ou extensão de sistemas de radiofrequência dentro da garagem.
- Após a programação ou a extensão do sistema de radiofrequência, realize um ensaio de funções.
- Para a colocação em funcionamento ou extensão do sistema de radiofrequência utilize exclusivamente peças de origem.
- As realidades locais podem ter influência no alcance do sistema de radiofrequência.
- Os telemóveis GSM 900 podem influenciar o alcance aquando de uma utilização em simultâneo.

3 Volume de entrega

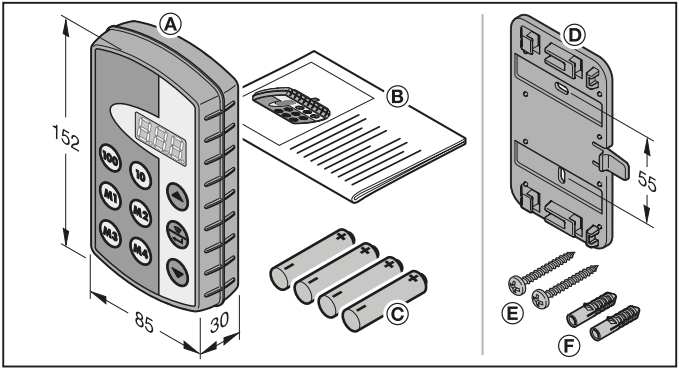

(A) Emissor industrial HSI
(B) Instruções de funcionamento
(C) 4 Pilhas (Mignon AA/LR6)

3.1 Acessórios

(não estão incluídos no volume de entrega)

(D) Suporte de parede
(E) 2 Parafusos
(F) 2 Buchas

4 Descrição do emissor HSI BiSecur

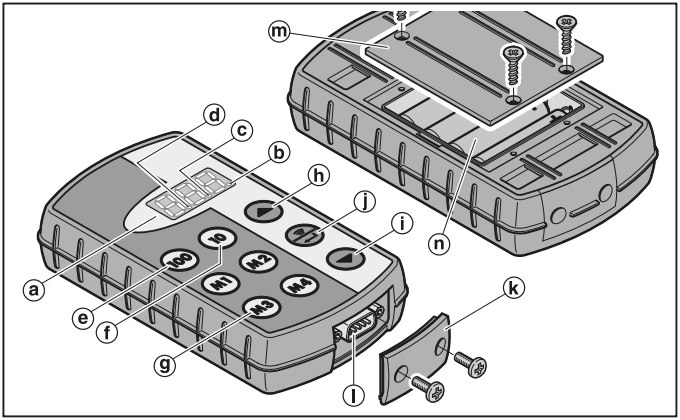

Este emissor industrial contém 1000 códigos de radiofrequência selecionáveis individualmente, dos quais 20 podem ser gravados nas quatro teclas favoritas (M1) (M2) (M3) e (M4) em cinco níveis. Devido à multiplicidade dos códigos de radiofrequência, que este emissor contém, podem ser acionados muitos consumidores, se estes estiverem equipados com os nossos recetores.

(a) Indicação tripla de 7 segmentos (desliga-se depois de dez segundos após a última pressão de tecla)
(b) Primeiro ponto decimal
(c) Segundo ponto decimal
(d) Terceiro ponto decimal
(e) Tecla de seleção para a posição das centenas
(f) Tecla de seleção para a posição das dezenas
(g) Teclas favoritas (M1-M4)
(h) Tecla de seleção para a posição das unidades, para cima
(i) Tecla de seleção para as unidades, para baixo
(j) Tecla de transmissão / confirmação
(k) Cobertura do conector
(l) Ficha sub-D9
(m) Tampa do compartimento das pilhas
(n) Pilhas, 4 × Mignon AA/LR6

5 Montagem do suporte de parede

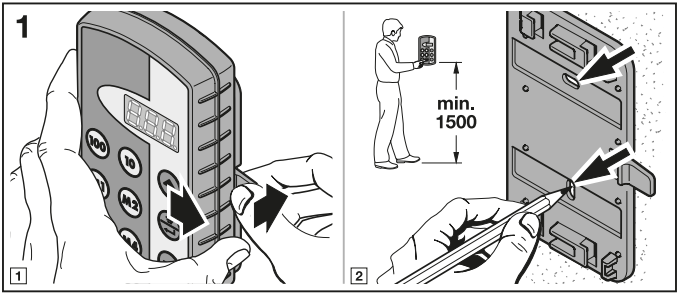

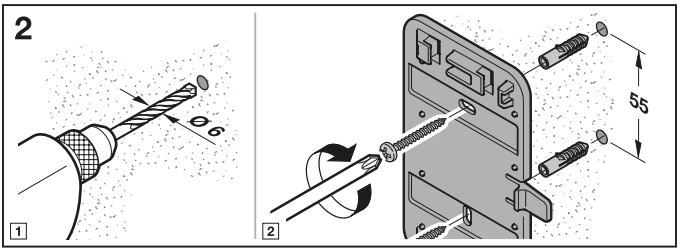

6 Colocação em funcionamento

Após a colocação das pilhas, o emissor HSI BiSecur está operacional.

6.1 Colocação das pilhas

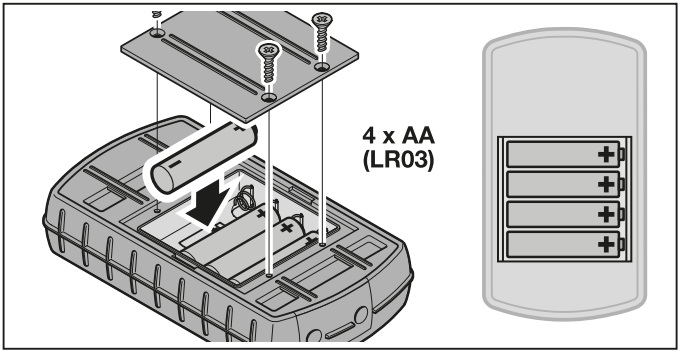

ATENÇÃO

Destruição do emissor industrial devido ao vazamento do fluido das pilhas

Pode verificar-se o vazamento do fluido das pilhas, esta situação pode levar à destruição do emissor.

- Remova as pilhas do emissor, se o mesmo não for utilizado durante um longo período.

NOTA:

Utilize para a colocação em funcionamento do sistema de radiofrequência exclusivamente os nossos componentes de radiofrequência.

7 Funcionamento

NOTA:

Se o código de radiofrequência da tecla memorizada de transmissão tiver sidocopiado previamente de um outro emissor, a tecla de transmissão tem deser premida uma segunda vez aquando do primeiro funcionamento.

Com as teclas (100), (10) e (▲) ou (▼) é selecionada uma posição de memória entre 000 e 999. Aqui as teclas têm as seguintes funções:

Tecla	Função
(100)	Com esta tecla é aumentada a posição das centenas ao premir-se uma tecla.
(10)	Com esta tecla é aumentada a posição das dezenas ao premir-se uma tecla.
(▲) ou (▼)	Com estas teclas é aumentada ou diminuída a posição das unidades ao premir-se uma tecla. Se manter as teclas premidas, a contagem é feita automaticamente com velocidade ascendente.

Se, por exemplo, pretender selecionar para o pavilhão 2 / porta 37 a posição de memória 237, têm de ser premidas as seguintes combinações de teclas:

- 2 × a tecla (100),
  3 × a tecla (10),
  7 × a tecla (▲)
  ou
- 2 × a tecla (100),
  3 × a tecla (10),
  3 × a tecla (▼)

NOTA:
Aquando de uma introdução errada de uma posição de memória, o display pode ser reposto para 000, para isso terão de ser premidas as teclas (▲) e (▼) em simultâneo.

- Premir a tecla (⏻), para que o respetivo código de radiofrequência seja transmitido. Com a tecla premida, o código é transmitido no max. durante 2 segundos. Na indicação encontra-se iluminado o primeiro e o segundo ponto decimal enquanto esta tecla se encontrar premida. Dez minutos após a última pressão de tecla desliga-se o display.
  Aquando da ocupação de uma posição de memória com um código fixo 868 MHz, o código é transmitido no máx. durante 30 segundos.
  Na indicação encontra-se iluminado o primeiro ponto decimal.

NOTA:
Se o display se encontrar desligado, pode ser indicado, através da pressão da tecla (⏻) a posição de memória transmitida em último lugar. Esta posição de memória pode ser alterada com as teclas (100), (10), (▲) ou (▼)através de uma nova pressão da tecla (⏻) pode ser transmitida mais uma vez.

O emissor industrial HSI pode ser operado em funcionamento normal através das teclas de seleção (cap. 7.1) ou através das teclas favoritas (cap. 7.2).

7.1 Teclas de seleção

Com as teclas (100), (10) e (▲) ou (▼) é selecionada uma posição de memória entre 000 e 999. Aqui as teclas têm as seguintes funções:

Tecla	Função
(100)	Com esta tecla é aumentada a posição das centenas ao premir-se uma tecla.
(10)	Com esta tecla é aumentada a posição das dezenas ao premir-se uma tecla.
(▲) ou (▼)	Com estas teclas é aumentada ou diminuída a posição das unidades ao premir-se uma tecla. Se manter as teclas premidas, a contagem é feita automaticamente com velocidade ascendente.

Se, por exemplo, pretender selecionar para o pavilhão 2 / porta 37 a posição de memória 237, têm de ser premidas as seguintes combinações de teclas:

- 2 × a tecla (100),
  3 × a tecla (10),
  7 × a tecla (▲)
  ou
- 2 × a tecla (100),
  3 × a tecla (10),
  3 × a tecla (▼)

NOTA:

Aquando de uma introdução errada de uma posição de memória, o display pode ser reposto para 000, para isso terão de ser premidas as teclas (▲) e (▼) em simultâneo.

- Premir a tecla (≈), para que o respetivo código de radiofrequência seja transmitido.
  O primeiro e o segundo ponto decimal encontra-se iluminado e o respetivo código de radiofrequência é transmitido.

NOTA:

Se o display se encontrar desligado, pode ser indicado, através da pressão da tecla (≈) a posição de memória transmitida em último lugar. Esta posição de memória pode ser alterada com as teclas (100), (10), (▲) ou (▼) ou através de uma nova pressão da tecla (≈) pode ser transmitida mais uma vez.

7.2 Teclas favoritas

1. Premir uma tecla favorita, para selecionar um favorito.
   No display é indicado o número da posição de memória memorizada.

NOTA:
Existem quatro teclas favoritas (M1), (M2), (M3) e (M4) em cinco níveis; isto significa que existem 20 favoritos à disposição.
Com a primeira pressão da tecla começa-se com o primeiro nível, com a segunda pressão da tecla passa-se para o segundo nível, etc.
Se os níveis todos não estiverem ocupados por uma posição de memória passa-se, depois de atingir o último nível ocupado, novamente para o primeiro nível ocupado.

2. Premir a tecla (≡).
   O primeiro e o segundo ponto decimal encontra-se iluminado e o respetivo código de radiofrequência é transmitido.

8 Programação e memorização / transmissão de um código de radiofrequência

⚠ CUIDADO

Perigo de lesão devido à deslocação inadvertida da porta
Durante o processo de programação no sistema de radiofrequência podem verificar-se deslocações inadvertidas da porta.

- ▶ Aquando da programação do sistema de radiofrequência tenha em atenção, que na área de movimento da porta não se encontrem pessoas ou objetos.

8.1 Programação de um código de radiofrequência

Neste processo apenas é transmitido, por radiofrequência, um código de radiofrequência selecionado de um emissor já programado para o emissor industrial HSI BiSecur.

8.1.1 Emisssor industrial HSI BiSecur para emisssor industrial HSI BiSecur

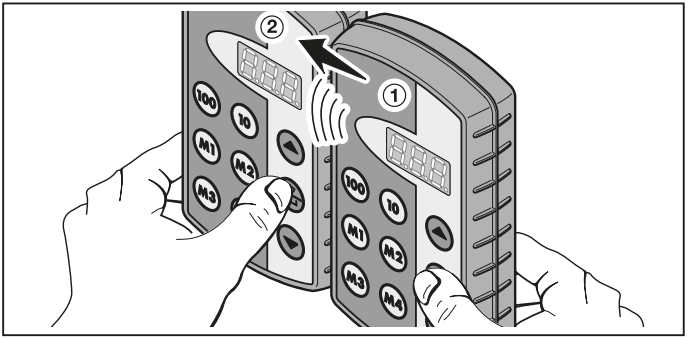

1. No emissor de memorização ① selecionar a posição de memória, que deve ser memorizada.
2. No emissor de programação ② selecionar a posição de memória, que deve ser programada.
3. No emissor de memorização ① premir e manter premida a tecla ⊜. No display fica iluminada a posição de memória, bem como o primeiro e o segundo ponto decimal – o código de radiofrequência é transmitido. Após 5 segundos, o primeiro e o segundo ponto decimal passam para uma intermitência alternada.
4. No emissor de programação ② premir e manter premida a tecla ⊜
   - No display pisca lentamente a posição de memória – o código de radiofrequência é rececionado.
   - No display pisca a posição de memória – o código de radiofrequência foi programado com sucesso.
5. Nos dois emissores podem ser largadas as teclas ⊜. Após 15 segundos é interrompido o processo no emissor de memorização ①.

NOTA:

Se, no código a memorizar, se tratar de um código de segurança, que foi pouco antes programado no emissor de programação então, no display, a intermitência lenta passa para a iluminação permanente e o código de segurança não é programado.

8.1.2 Emissor geral para o emissor industrial HSI BiSecur

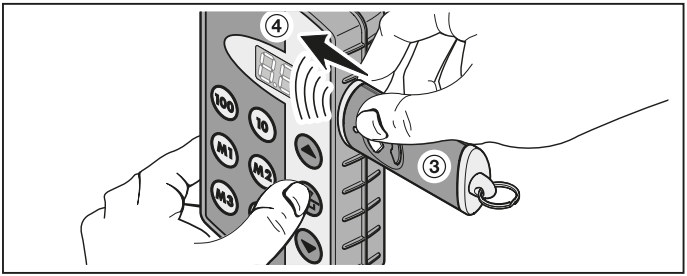

1. No emissor de memorização ③ selecionar a tecla, cujo código de radiofrequência deva ser memorizado.
2. No emissor de programação ④ selecionar a posição de memória, que deve ser programada.
3. No emissor de memorização ③ premir e manter premida a tecla. O LED está iluminado e o código de radiofrequência é transmitido – consulte os pormenores relativos ao comportamento de iluminação do LED nas instruções do respetivo emissor.
4. No emissor de programação ④ premir e manter premida a tecla ⊜
   - No display pisca lentamente a posição de memória – o código de radiofrequência é rececionado.
   - No display pisca rapidamente a posição de memória – o código de radiofrequência foi programado com sucesso.
5. Nos dois emissores podem ser largadas as teclas.

NOTA:
Se, no código a memorizar, se tratar de um código de segurança, que foi pouco antes programado no emissor de programação então, no display, a intermitência lenta passa para a iluminação permanente e o código de segurança não é programado.

8.2 Memorizar / transmitir o código de radiofrequência ao recetor

Consulte por favor a forma de programação do código de radiofrequência do emissor industrial num recetor na respetiva documentação do recetor.

8.3 Funcionamento misto / BiSecur e código fixo 868 MHz

Os emissores existentes com código fixo 868 MHz (emissores cinzentos com teclas azuis ou designação do equipamento p. ex. HSD2-868) podem ser igualmente programados pelo emissor BiSecur. O procedimento é idêntico ao do código de radiofrequência BiSecur.

9 Menus do emissor industrial HSI BiSecur

Este emissor contém vários menus, nos quais podem ser selecionadas entre as funções, que em seguida se descrevem.

9.1 Estrutura dos menus

Este emissor possui vários menus, que podem ser alcançados da seguinte forma:

Premir e manter premidas as teclas ▲, ⊜ e ▼ até que apareça no display SFA. Agora pode navegar-se com as teclas de seleção (para cima e para baixo) através dos diferentes menus.

Exemplo:

Tecla	Display	Derivação	Significado	Descrição (ver capítulo)
▲, ⊜ e ▼	SFA	Save Favorite	Ocupação de uma tecla favorita	9.2
▲	1	Emissor	Copiar todos os códigos de radiofrequência e teclas favoritas	9.3
▲	C	Recetor		
▲	PCc	PC Connection	Programação PC	9.4
▲	CFA	Clear Favorite	Anulação de uma tecla favorita	9.5
▲	Clr	Clear	A uma posição de memória isolada é atribuído um código de radiofrequência novo	10.1
▲	CAL	Clear All	Repor o emissor, por completo, no ajuste de fábrica	10.2

Tecla	Display	Derivação	Significado	Descrição (ver capítulo)
⊕	End	End	Abandono do nível de menu	–
⊕	SFA	...	...	...

Para abandonar os menus existem três possibilidades diferentes:

- Com a tecla ⊕ ou com a tecla ⊖ selecionar o menu End e premir, em seguida, a tecla ⊜.
- Premir e manter premidas as teclas ⊕, ⊜ e ⊖, até que seja indicada a posição de memória selecionada em último lugar.
- Durante 60 segundos não deverá ser premida qualquer outra tecla.

9.2 Menu SFA – Ocupação de uma tecla favorita

Neste menu é atribuída uma posição de memória de uma tecla favorita.
As teclas favoritas ocupadas são omitidas neste processo. Se pretender atribuir uma posição de memória de uma tecla favorita ocupada, terá de ser primeiro anulado este favorito no menu CFA.

1. Premir e manter premidas as teclas ⊕, ⊜ e ⊖ até que apareça no display SFA.
2. Premir a tecla ⊜.
   O menu SFA é aberto e a primeira posição de memória 000 é indicada de forma intermitente.
3. Com as teclas 100, 10 e ⊕ ou ⊖ selecionar a posição de memória pretendida entre 000 e 999.
4. Premir a tecla favorita pretendida.

NOTA:

Existem quatro teclas favoritas M1, M2, M3 e M4 em cinco níveis; isto significa que existem 20 favoritos à disposição. Com a primeira pressão da tecla começa-se com o primeiro nível, com a segunda pressão da tecla passa-se para o segundo nível, etc.

Exemplos para a ocupação das teclas favoritas em diferentes níveis:

- Primeira tecla favorita, segundo nível
  – Premir a tecla M1 duas vezes, no display pisca F 12.
- Terceira tecla favorita, quarto nível
  – Premir a tecla M3 quatro vezes, no display pisca F 34.

5. Premir uma vez a tecla ⊜.
   A posição de memória selecionada e a tecla favorita selecionada são indicadas alternadamente no display.
6. Se a posição de memória selecionada e a tecla favorita selecionada estiverem em conformidade, então tem de ser premida a tecla ⊜, para memorizar este estado. Como confirmação, aparece SFA no display.

7. Se a posição de memória selecionada e a tecla favorita selecionada ainda não estiverem em conformidade, então ainda pode ser alterada mais uma vez com as teclas (100), (10) e (▲) ou (▼) a posição de memória ou com as teclas favoritas; em seguida procede-se, de acordo com a descrição do ponto 5 e ponto 6.
8. Abandonar este menu, para isso selecione por exemplo com a tecla (▲) ou com a tecla (▼) o menu End e, em seguida, prima a tecla (⏎).

NOTA:
Consulte o resumo dos níveis dos favoritos no anexo.
Aqui também pode registar as suas posições de memória selecionadas, como no seguinte exemplo.

Premir a tecla favorita	Nível de favoritos	A sua posição de memória
2 × (M3)	F 3.2	2 12

9.3 Menu -I (emissor) e C (recetor) – Copiar todos os códigos de radiofrequência e teclas favoritas

Neste processo de cópia são transmitidos todos os códigos de radiofrequência e todos os favoritos, que até à cópia, tenham sido enviados pelo menos uma vez, de um emissor industrial HSI para outro emissor industrial HSI através do nosso cabo de cópia (opcional).

NOTA:
- Se, após a cópia, for utilizado um novo código de radiofrequência no emissor de memorização, este terá de ser copiado a seguir e em separado para o emissor de programação.
- São copiados apenas códigos normais ou não protegidos; os códigos seguros só podem ser copiados com o software “Gestão-emissores-industriais IHV“.

1. Os dois emissores têm de ser ligados com um cabo de transmissão.
2. No emissor de programação, premir e manter premidas as teclas (▲), (⏎) e (▼) até que apareça no display SFA.
3. Com as teclas (▲) ou (▼) selecionar o menu C.
4. Premir a tecla (⏎).
   O menu C será apresentado de forma intermitente.
5. No emissor de memorização, premir e manter premidas as teclas (▲), (⏎) e (▼) até que apareça no display SFA.
6. Com as teclas (▲) ou (▼) selecionar o menu 1.
7. Premir a tecla (⏎).
   O menu 1 será apresentado de forma intermitente.

8. Durante a transmissão de dados podem ser visualizadas, nos displays, as seguintes indicações:

Emissor de programação	Emissor de transmissão
C	4
C	-1
C	-1
C-	1
C-A	1
E	1

O sinal menos passa, nos dois emissores, da direita para a esquerda.

9. No final do processo de cópia é indicado de forma luminosa, em ambos os emissores, o respetivo menu.
10. Abandonar este menu, para isso selecione por exemplo com a tecla ⊕ ou com a tecla ⊖ o menu End e, em seguida, prima a tecla ⊜.

9.4 Menu PCc – Programação PC

Com este menu prepara o emissor para a programação PC.

NOTA:

Para a programação PC é necessário o DVD com o software “Gestão-emissores-industriais IHV“ (a partir da versão 1.3). Com este software podem ser copiados códigos de radiofrequência normais e seguros com a ajuda de um PC.

PRESSUPOSTO:

O emissor industrial HSI BiSecur tem de estar ligado com o nosso cabo de cópia (opcional) ao seu computador.

1. Premir e manter premidas as teclas ⊕, ⊜ e ⊖ até que apareça no display SFA.
2. Com as teclas ⊕ ou ⊖ selecionar o menu PCc .
3. Premir a tecla ⊜.
   O menu PCc é apresentado de forma intermitente.

Agora pode iniciar a programação PC. Para mais informações consulte por favor a documentação da Gestão-emissores-industriais IHV.

9.5 Menu CFA – Anulação de uma tecla favorita

Neste menu é anulada uma tecla favorita ocupada.

1. Premir e manter premidas as teclas ⊕, ⊜ e ⊖ até que apareça no display SFA.
2. Com as teclas ⊕ ou ⊖ selecionar o menu CFA.
3. Premir a tecla ⊜.
   A primeira tecla favorita ocupada é apresentada de forma intermitente.

4. Com as teclas favoritas é selecionada agora o favorito que pretende apagar.
5. Premir uma vez a tecla ⊜.
   A tecla favorita selecionada e a posição de memória memorizada são indicadas alternadamente no display.

NOTA:
Se for indicado um favorito não pretendido, então pode ser selecionado com as teclas favoritas um novo favorito; para isso terão de ser repetidos os pontos 4 e 5.

6. Para apagar definitivamente o favorito, premir e manter premida a tecla ⊜.
   O favorito é indicado com uma intermitência rápida.
   Se for indicado o menu CFA, este processo encontra-se concluído.

NOTA:
Se não pretender apagar nenhum favorito, então prima apenas brevemente a tecla ⊜. O menu CFA é indicado de forma luminosa.

7. Abandonar este menu, para isso selecione por exemplo com a tecla ▲ ou com a tecla ▼ o menu End e, em seguida, prima a tecla ⊜.

10 Reset ao equipamento

Este emissor pode ser reposto de duas formas distintas:
- Atribuir a uma posição de memória isolada um novo código de radiofrequência – ver cap. 10.1
- Repor o emissor, por completo, no ajuste de fábrica – ver cap. 10.2

10.1 Menu Clr – A uma posição de memória isolada é atribuído um código de radiofrequência novo

Neste menu é atribuído a uma posição de memória isolada um código de radiofrequência novo.

NOTA:
Os seguintes passos só são necessários aquando de processos de extensão ou programação inadvertidos.

1. Premir e manter premidas as teclas ▲, ⊜ e ▼ até que apareça no display SFA.
2. Com as teclas ▲ ou ▼ selecionar o menu Clr.
3. Premir a tecla ⊜.
   A posição de memória 000 é apresentada de forma intermitente.
4. Com as teclas (100), (10) e ▲ ou ▼ é selecionada a posição de memória pretendida.
5. Premir e manter premida a tecla ⊜.
   A posição de memória é indicada com uma intermitência rápida.
   Como confirmação, aparece em seguida Clr no display.

NOTA:
Se não pretender atribuir nenhum código de radiofrequência novo isolado, a tecla ⊜ poderá ser premida brevemente apenas uma vez.

6. Abandonar este menu, para isso selecione por exemplo com a tecla ⊙ ou com a tecla ⊙ o menu End e, em seguida, prima a tecla ⊜.

10.2 Menu CAL – Repor o emissor, por completo, no estado de entrega

A reposição completa para o estado de entrega provoca o seguinte:

- Todos os favoritos são apagados.
- A todas as posições de memória são atribuídos novos códigos de radiofrequência.

NOTA:
Os seguintes passos só são necessários aquando de processos de extensão ou programação inadvertidos.

1. Premir e manter premidas as teclas ⊙, ⊜ e ⊙ até que apareça no display SFA.
2. Com as teclas ⊙ ou ⊙ selecionar o menu CAL .
3. Premir a tecla ⊜.
   No display é indicado CAL de forma intermitente.
4. Premir e manter premida a tecla ⊜.
   No display é indicado rapidamente CAL de forma intermitente.
5. Soltar a tecla ⊜, se no display piscar, alternadamente, o segundo e o terceiro ponto decimal; agora inicia-se o processo de anulação.
6. Após a conclusão do processo de anulação é indicado CAL de forma luminosa no display.

NOTA:
Se não pretender realizar qualquer reset ao equipamento, a tecla ⊜ poderá ser premida brevemente apenas uma vez.
No display é indicado CAL de forma luminosa.

7. Abandonar este menu, para isso selecione por exemplo com a tecla ⊙ ou com a tecla ⊙ o menu End e, em seguida, prima a tecla ⊜.

11 Indicações no display

Indicação	Comunicação
000 - 999	Numeração das posições de memória
F 1.2 F 3.4	Exemplos para a ocupação das teclas favoritas em diferentes níveis: Tecla favorita (M1), segundo nível Tecla favorita (M3), quarto nível
..	Primeiro ponto decimal • O código de radiofrequência (código fixo 868 MHz) é transmitido
..	Primeiro e segundo ponto decimal • O código de radiofrequência (BiSecur) é transmitido
. .	Primeiro e segundo ponto decimal • Pisca alternadamente, se a tecla Enter continuar a ser premida após o processo de transmissão (memorizar / transmitir)
.	Segundo ponto decimal • Sinal de separação para as teclas favoritas (ver em cima) • Pisca alternadamente com o terceiro ponto decimal durante o processo de anulação (menu CAL)
.	Terceiro ponto decimal • Pisca alternadamente com o segundo ponto decimal durante o processo de anulação (menu CAL)
SFA	Menu SFA – Ocupação de uma tecla favorita
CFA	Menu CFA – Anulação de uma tecla favorita
1 - 1 - 1 1	Emissor de memorização, que transmite os seus códigos de radiofrequência
C C - C - E	Emissor de programação, que receciona os códigos de radiofrequência
PCc	Menu PCc – Programação PC

Indicação	Comunicação
Clr	Menu Clr – A uma posição de memória isolada é atribuído um novo código de radiofrequência
CAL	Menu CAL – Repor o emissor, por completo, no ajuste de fábrica
End	Abandono do nível de menu
bAt	Estado da pilha (pilha fraca)

12 Limpeza

ATENÇÃO

Danos no emissor industrial devido a uma limpeza incorreta

A limpeza do emissor com produtos de limpeza inadequados pode corroer a superfície.

▶ Limpe o emissor apenas com um pano limpo e húmido.

13 Tratamento

Os equipamentos elétricos e eletrónicos, bem como as pilhas, não devem ser depositados como lixo doméstico ou lixo comum, devem sim ser entregues em pontos de recolha e entrega.

14 Dados técnicos

Modelo	Emissor industrial HSI BiSecur
Frequência:	868 MHz
Alimentação de tensão	4 Pilhas (Mignon AA/LR6)
Temperatura ambiente permitida	–20 °C a +60 °C
Índice de proteção	IP 54

15 Declaração de conformidade CE

no âmbito da Diretiva de Equipamentos Rádio (RED) 2014/53/UE

A

empresa Hörmann KG Verkaufsgesellschaft
Upheider Weg 94 – 98
D-33803 Steinhagen

declara por este meio que este

equipamento Emissor industrial para automatismos e seus acessórios

Designação do artigo	Designação do modelo
HSI BiSecur	HSI-868-BS

tendo como base a sua conceção e o tipo de construção do modelo colocado em circulação, está de acordo com as exigências fundamentais e outras disposições relevantes da Diretiva de Equipamentos Rádio (RED) 2014/53/UE.

Esta declaração perde a sua validade, se for feita qualquer alteração ao equipamento sem o nosso consentimento prévio.

Normas e especificações relacionadas e aplicadas:

EN 60950-1

EN 300 220-1

EN 300 220-2

EN 301 489-1

EN 301 489-3

Este equipamento pode ser operado em todos os países comunitários, Noruega, Suíça e outros países.

Steinhagen, 13.06.2016

p.p. Axel Becker, direção

9.2

1× M1	F 1.1	
2× M1	F 1.2	
3× M1	F 1.3	
4× M1	F 1.4	
5× M1	F 1.5	

1× M2	F 2.1	
2× M2	F 2.2	
3× M2	F 2.3	
4× M2	F 2.4	
5× M2	F 2.5	

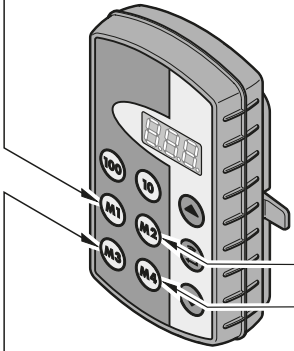

1× M3	F 3.1	
2× M3	F 3.2	
3× M3	F 3.3	
4× M3	F 3.4	
5× M3	F 3.5	

1× M4	F 4.1	
2× M4	F 4.2	
3× M4	F 4.3	
4× M4	F 4.4	
5× M4	F 4.5	

TR20E006-A RE / 01.2017

HÖRMANN KG Verkaufsgesellschaft
Upheider Weg 94-98
D-33803 Steinhagen
www.hoermann.com