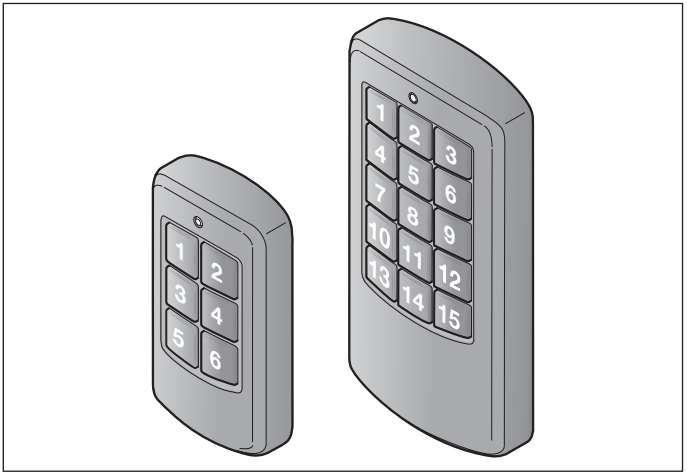

DE **Bedienungsanleitung**
Industrie-Handsender HSI 6 BiSecur / HSI 15 BiSecur

EN **Operating instructions**
Industrial Hand Transmitter HSI 6 BiSecur / HSI 15 BiSecur

FR **Instructions d'utilisation**
Emetteur pour l'industrie HSI 6 BiSecur / HSI 15 BiSecur

NL **Bedieningshandleiding**
Industrie-handzender HSI 6 BiSecur / HSI 15 BiSecur

IT **Istruzioni d'uso**
Telecomando industriale HSI 6 BiSecur / HSI 15 BiSecur

ES **Instrucciones de servicio**
Emisor manual industrial HSI 6 BiSecur / HSI 15 BiSecur

PT **Instruções de funcionamento**
Emissores para equipamento industrial HSI 6 BiSecur / HSI 15 BiSecur

TR20E012 RE / 06.2017

HÖRMANN

DEUTSCH 3
ENGLISH 17
FRANÇAIS 31
NEDERLANDS. 45
ITALIANO 59
ESPAÑOL. 73
PORTUGUÊS. 87

Inhaltsverzeichnis

1 Zu dieser Anleitung....4
2 Sicherheitshinweise....4
2.1 Bestimmungsgemäße Verwendung....4
2.2 Sicherheitshinweise zum Betrieb....4
3 Lieferumfang....6
3.1 Optionales Zubehör....6
4 Produktbeschreibung....6
5 Montage....7
6 Inbetriebnahme....10
6.1 Batterien einlegen....10
7 Betrieb....11
8 Lernen und Vererben / Senden eines Funkcodes....11
8.1 Lernen eines Funkcodes....12
8.2 Mischbetrieb / BiSecur und Festcode 868 MHz....13
9 Geräte-Reset....13
9.1 Festcode 868 MHz einstellen....13
10 LED-Anzeige....14
11 Reinigung....14
12 Demontage und Entsorgung....15
13 Technische Daten....15
14 EU-Konformitätserklärung....16

Weitergabe sowie Vervielfältigung dieses Dokuments, Verwertung und Mitteilung seines Inhalts sind verboten, soweit nicht ausdrücklich gestattet. Zuwiderhandlungen verpflichten zu Schadenersatz. Alle Rechte für den Fall der Patent-, Gebrauchsmuster- oder Geschmacksmustereintragung vorbehalten. Änderungen vorbehalten.

Sehr geehrte Kundin, sehr geehrter Kunde,

wir bedanken uns, dass Sie sich für ein Qualitätsprodukt aus unserem Hause entschieden haben.

1 Zu dieser Anleitung

Diese Anleitung enthält wichtige Informationen zum Produkt.

- ▶ Lesen Sie diese Anleitung sorgfältig und vollständig durch.
- ▶ Beachten Sie die Hinweise. Befolgen Sie insbesondere die Sicherheitshinweise und Warnhinweise.
- ▶ Bewahren Sie diese Anleitung sorgfältig auf.
- ▶ Stellen Sie sicher, dass die Anleitung jederzeit verfügbar und vom Benutzer des Produkts einsehbar ist.

2 Sicherheitshinweise

2.1 Bestimmungsgemäße Verwendung

Der Industrie-Handsender HSI 6 BiSecur / HSI 15 BiSecur ist ein unidirektionaler Sender für Antriebe und deren Zubehör. Er kann mit dem BiSecur-Funk sowie mit dem Festcode 868 MHz betrieben werden.

Andere Anwendungsarten sind unzulässig. Der Hersteller haftet nicht für Schäden, die durch bestimmungswidrigen Gebrauch oder falsche Bedienung verursacht werden.

2.2 Sicherheitshinweise zum Betrieb

⚠ WARNUNG

Verletzungsgefahr bei Torbewegung / Türbewegung

Wird der Handsender bedient, können Personen durch die Torbewegung / Türbewegung verletzt werden.

- ▶ Stellen Sie sicher, dass Handsender nicht in Kinderhände gelangen und nur von Personen benutzt werden, die in die Funktionsweise der ferngesteuerten Anlage eingewiesen sind!
- ▶ Sie müssen den Handsender generell mit Sichtkontakt zum Tor / zur Tür bedienen, wenn dieses nur über eine Sicherheitseinrichtung verfügt!
- ▶ Durchfahren bzw. durchgehen Sie Toröffnungen / Türöffnungen von ferngesteuerten Anlagen erst, wenn das Tor / die Tür in der Endlage Auf steht!
- ▶ Bleiben Sie niemals im Bewegungsbereich des Tors / der Tür stehen.
- ▶ Beachten Sie, dass am Handsender versehentlich eine Taste betätigt werden kann (z. B. in der Hosentasche / Handtasche) und es hierbei zu einer ungewollten Torfahrt / Türfahrt kommen kann.

⚠ VORSICHT

Verletzungsgefahr durch unbeabsichtigte Torfahrt / Türfahrt

Während des Lernvorgangs am Funksystem kann es zu unbeabsichtigten Torfahrten / Türfahrten kommen.

▶ Achten Sie darauf, dass sich beim Einlernen des Funksystems keine Personen oder Gegenstände im Bewegungsbereich der Anlage befinden.

⚠ VORSICHT

Verbrennungsgefahr am Handsender

Bei direkter Sonneneinstrahlung oder großer Hitze kann sich der Handsender so stark erhitzen, dass es beim Gebrauch zu Verbrennungen kommen kann.

▶ Schützen Sie den Handsender vor direkter Sonneneinstrahlung und großer Hitze (z. B. im Ablagefach der Fahrzeugarmatur).

ACHTUNG

Beeinträchtigung der Funktion durch Umwelteinflüsse

Bei Nichtbeachtung kann die Funktion beeinträchtigt werden!

Schützen Sie den Handsender vor folgenden Einflüssen:

- direkte Sonneneinstrahlung (zul. Umgebungstemperatur: -20 °C bis +60 °C)

HINWEISE:

- Wenn kein separater Zugang vorhanden ist, dann führen Sie jede Änderung oder Erweiterung von Funksystemen innerhalb des Gebäudes durch.
- Wenn Sie das Funksystem in Betrieb nehmen, erweitern oder ändern:
  - Führen Sie eine Funktionsprüfung durch.
  - Verwenden Sie ausschließlich Originalteile.
  - Können örtliche Gegebenheiten Einfluss auf die Reichweite des Funksystems haben.
  - Können GSM-900-Handys bei gleichzeitiger Benutzung die Reichweite beeinflussen.

3 Lieferumfang

- Industrie-Handsender HSI 6 BiSecur / HSI 15 BiSecur
- Gürtelclip
- Umhängeband
- Bedienungsanleitung
- 1,5 V Batterien, Typ: AAA (LR03)

3.1 Optionales Zubehör

(ist nicht im Lieferumfang enthalten)

- Handsenderhalterung

4 Produktbeschreibung

HSI 6 BiSecur

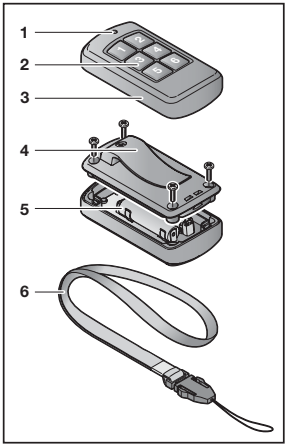

HSI 15 BiSecur

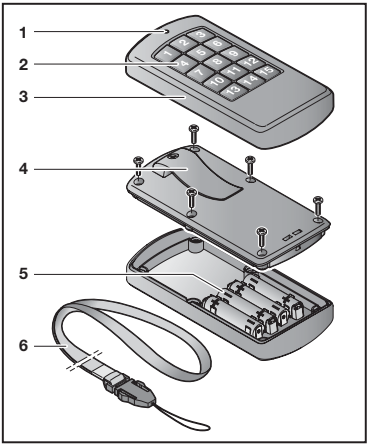

1 LED, bicolor
2 Handsendertasten
3 Gehäuse
4 Gürtelclip
5 Batterien
6 Umhängeband

5 Montage

Der Industrie-Handsender HSI 6 BiSecur / HSI 15 BiSecur kann unterschiedlich befestigt bzw. benutzt werden.

- Gürtelclip zur Befestigung an Kleidungsstücken
- Umhängeband zur Verwendung am Körper
- Handsenderhalterung zum Anschrauben *
- Adapterstücke und Klebepads zur Befestigung an Rohren *

Mit Gürtelclip

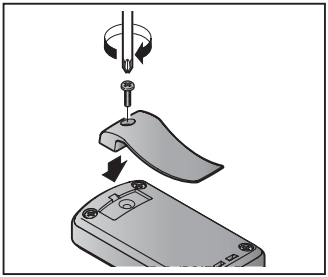

Ohne Gürtelclip

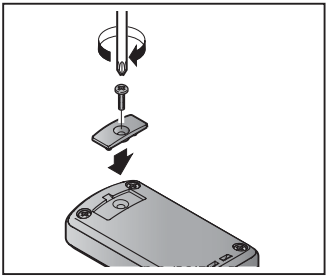

Umhängeband

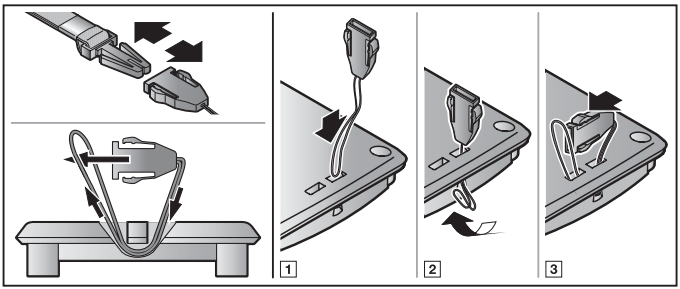

* – Zubehör, ist nicht in der Standardausstattung enthalten!

Handsenderhalterung (HSI 6)

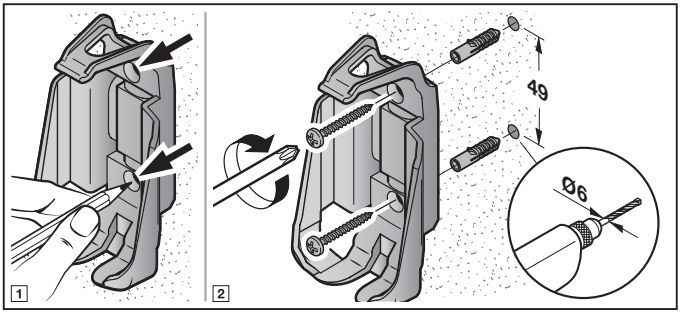

Handsenderhalterung (HSI 15)

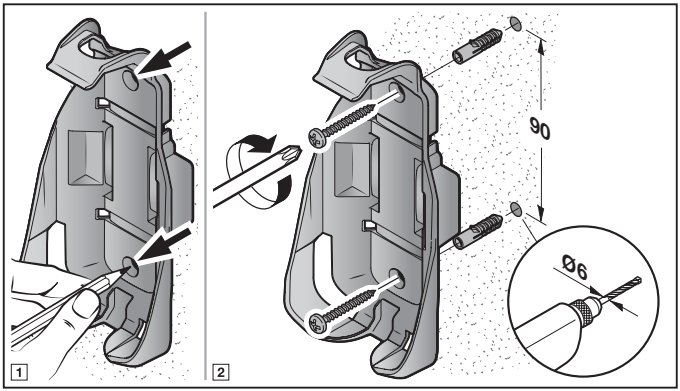

An Rohren (HSI 6)

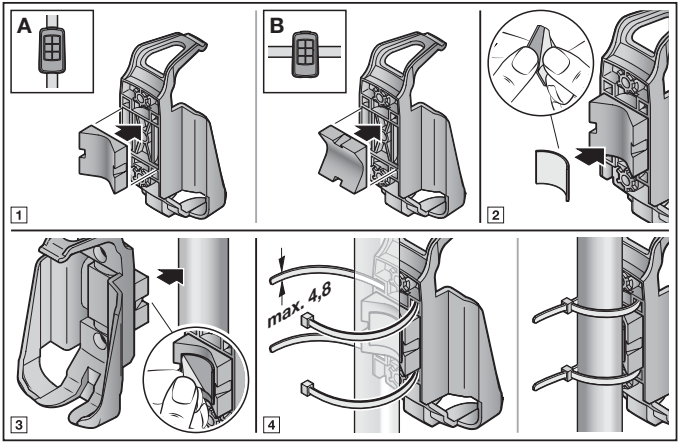

An Rohren (HSI 15)

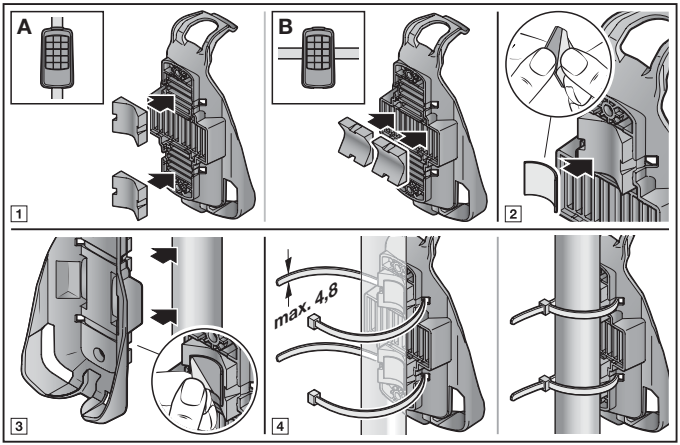

6 Inbetriebnahme

Nach dem Einsetzen der Batterien ist der Industrie-Handsender betriebsbereit.

6.1 Batterien einlegen

HSI 6 BiSecur

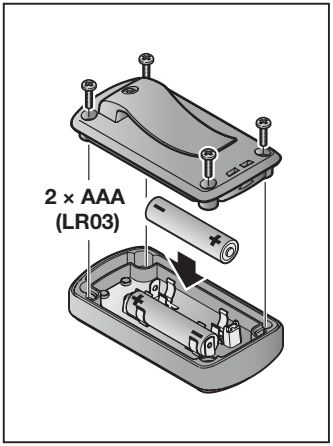

HSI 15 BiSecur

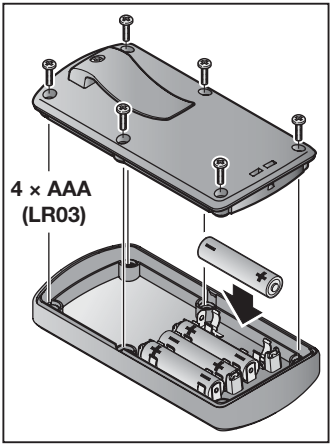

ACHTUNG

Zerstörung des Handsenders durch auslaufende Batterien

Batterien können auslaufen und den Handsender zerstören.

- ▶ Wenn Sie den Handsender längere Zeit nicht benutzen, entfernen Sie die Batterien.

7 Betrieb

HINWEIS:
Wenn der Funkcode der Handsendertaste von einem anderen Handsender vererbt ist, drücken Sie die Handsendertaste zum ersten Betrieb 2 ×.

Jeder Handsendertaste ist ein Funkcode zugeordnet.
▶ Drücken Sie die Handsendertaste, deren Funkcode Sie senden möchten.
  – Die LED leuchtet 2 Sekunden blau.
  – Der Funkcode wird gesendet.

Batteriestandsanzeige am Handsender

LED blinkt 2 × rot, anschließend wird der Funkcode **noch** gesendet.	Batterie **sollte** in Kürze ersetzt werden.
LED blinkt 2 × rot, anschließend wird der Funkcode **nicht mehr** gesendet.	Batterie **muss** umgehend ersetzt werden.

8 Lernen und Vererben / Senden eines Funkcodes

⚠ VORSICHT

Verletzungsgefahr durch unbeabsichtigte Torfahrt / Türfahrt
▶ Siehe Warnhinweis Kapitel 2.2

8.1 Lernen eines Funkcodes

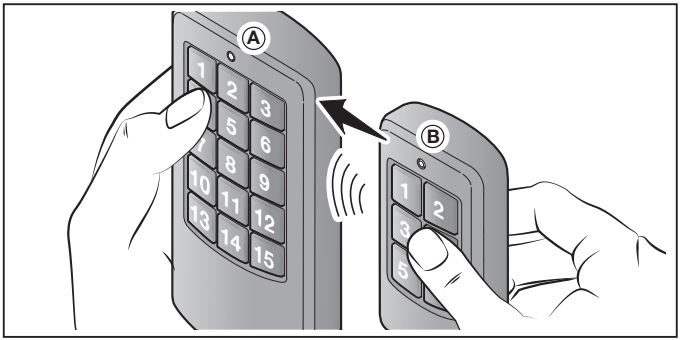

1. Halten Sie den Handsender **A**, der den Funkcode lernen soll, links neben den Handsender **B**.
2. Drücken Sie die Handsendertaste vom Handsender **B**, deren Funkcode Sie vererben möchten und halten Sie diese gedrückt.
   – Die LED leuchtet 2 Sekunden blau und erlischt.
   – Nach 5 Sekunden blinkt die LED abwechselnd rot und blau.
   – Der Handsender sendet den Funkcode.
3. Drücken Sie die Handsendertaste vom Handsender **A**, die den Funkcode lernen soll und halten Sie diese gedrückt.
   – Die LED leuchtet 2 Sekunden blau und erlischt.
   – Die LED blinkt langsam blau.
   – Wenn der Funkcode erkannt ist, blinkt die LED schnell blau.
   – Nach 2 Sekunden erlischt die LED.
4. Lassen Sie die Handsendertasten los.
   Der Funkcode der Handsendertaste ist gelernt.

HINWEIS:

Zum Vererben / Senden des Funkcodes haben Sie 15 Sekunden Zeit. Wenn innerhalb dieser Zeit das Vererben / Senden nicht erfolgreich ist, wiederholen Sie den Vorgang. Wenn das Vererben mehrfach fehlschlägt, lernen Sie den Funkcode vom Handsender **A** direkt am Empfänger an.

8.2 Mischbetrieb / BiSecur und Festcode 868 MHz

Bei dem Industrie-Handsender HSI 6 BiSecur / HSI 15 BiSecur ist ein Mischbetrieb möglich. Der Handsender kann Funkcodes von vorhandenen Handsendern mit Festcode 868 MHz lernen. Handsender mit Festcode 868 MHz sind graue Handsender mit blauen Tasten oder Handsender mit entsprechender Gerätekennzeichnung z. B. HSD2-868.

9 Geräte-Reset

Jeder Handsendertaste wird durch folgende Schritte ein neuer Funkcode zugeordnet.

1. Öffnen Sie das Gehäuse des Handsenders.
2. Entnehmen Sie eine Batterie für 10 Sekunden.
3. Drücken und halten Sie eine Handsendertaste.
4. Legen Sie eine Batterie ein.
  – Die LED blinkt 4 Sekunden langsam blau.
  – Die LED blinkt 2 Sekunden schnell blau.
  – Die LED leuchtet lange blau.
5. Lassen Sie die Handsendertaste los.
  Alle Funkcodes sind neu zugeordnet.
6. Schließen Sie das Gehäuse des Handsenders.

HINWEIS:
Wenn Sie die Handsendertaste vorzeitig loslassen, wird kein neuer Funkcode zugeordnet.

9.1 Festcode 868 MHz einstellen

1. Führen Sie die Schritte **1 – 4** des Resets durch.
2. Halten Sie die Handsendertaste weiterhin gedrückt.
  – Die LED blinkt 4 Sekunden langsam rot.
  – Die LED blinkt 2 Sekunden schnell rot.
  – Die LED leuchtet lange rot.
3. Lassen Sie die Handsendertaste los.
  Der Festcode 868 MHz ist eingestellt.
4. Schließen Sie das Gehäuse.

HINWEIS:
Wenn Sie die Handsendertaste vorzeitig loslassen, bleibt der BiSecur-Funk eingestellt.

Weitere Informationen zum Betrieb des Handsenders mit dem Festcode 868 MHz finden Sie im Internet unter **www.hoermann.com**.

10 LED-Anzeige

Blau (BU)

Zustand	Funktion
leuchtet 2 Sek.	ein Funkcode wird gesendet
blinkt langsam	Handsender befindet sich im Modus Lernen
blinkt schnell nach langsamem Blinken	beim Lernen wurde ein gültiger Funkcode erkannt
blinkt 4 Sek. langsam, blinkt 2 Sek. schnell, leuchtet lang	Reset wird durchgeführt und abgeschlossen

Rot (RD)

Zustand	Funktion
blinkt 2 ×	die Batterien sind fast leer

Blau (BU) und Rot (RD)

Zustand	Funktion
abwechselndes Blinken	Handsender befindet sich im Modus Vererben / Senden

11 Reinigung

ACHTUNG

Beschädigung des Handsenders durch falsche Reinigung
Das Reinigen des Handsenders mit ungeeigneten Reinigungsmitteln kann die Oberfläche angreifen.

- Reinigen Sie den Handsender nur mit einem sauberen und feuchten Tuch.

12 Demontage und Entsorgung

Elektro- und Elektronikgeräte sowie Batterien dürfen nicht als Haus- oder Restmüll entsorgt werden, sondern müssen in den dafür eingerichteten Annahme- und Sammelstellen abgegeben werden.

13 Technische Daten

Typ	Industrie-Handsender HSI 6 BiSecur / HSI 15 BiSecur
Frequenz	868 MHz
Spannungsversorgung	**HSI 6** 2 × 1,5 V Batterien, Typ: AAA (LR03) **HSI 15** 4 × 1,5 V Batterien, Typ: AAA (LR03)
zul. Umgebungstemperatur	-20 °C bis +60 °C
Schutzart	IP 65

14 EU-Konformitätserklärung

Hersteller	Hörmann KG Verkaufsgesellschaft
Adresse	Upheider Weg 94-98 D-33803 Steinhagen

Hiermit erklärt der o. a. Hersteller, dass sich dieses Produkt

Gerät	Industrie-Handsender
Modell	HSI6-868-BS / HSI15-868-BS
Bestimmungsgemäße Verwendung	Bedienung von Antrieben und deren Zubehör
Sendefrequenz	868 MHz
Strahlungsleistung	max. 10 mW (EIRP)

aufgrund seiner Konzipierung und Bauart in der von uns in Verkehr gebrachten Ausführung den einschlägigen grundlegenden Anforderungen der nachstehend aufgeführten Richtlinien bei bestimmungsgemäßer Verwendung entsprechen:

2014/53/EU (RED)	EU-Richtlinie Funkanlagen
2011/65/EU (RoHS)	Beschränkung der Verwendung gefährlicher Stoffe

Angewandte Normen und Spezifikationen

EN 60950-1:2006	Sicherheit (Artikel 3.1(a) der 2014/53/EU)
EN 62479:2010	Gesundheit (Artikel 3.1(a) der 2014/53/EU) Gemäß Kapitel 4.2 erfüllt das Produkt diese Norm automatisch, da die Strahlungsleistung (EIRP), geprüft nach ETSI EN 300220-1/2, niedriger ist als die Niedrigleistungsausschlussgrenze Pmax von 20 mW.
ETSI EN 301489-1 V1.9.2 ETSI EN 301489-3 V1.6.1	Elektromagnetische Kompatibilität (Artikel 3.1(b) der 2014/53/EU)
ETSI EN 300220-1 V2.4.1 ETSI EN 300220-2 V2.4.1	Effiziente Nutzung des Funkspektrums (Artikel 3.2 der 2014/53/EU)

Bei einer nicht abgestimmten Änderung des Gerätes verliert diese Erklärung ihre Gültigkeit.

Steinhagen, den 06.06.2017

ppa. Axel Becker
Geschäftsleitung

Contents

1 About these instructions 18
2 Safety instructions 18
2.1 Intended use 18
2.2 Safety instructions for operation 18
3 Scope of delivery 20
3.1 Optional accessories 20
4 Product description 20
5 Fitting 21
6 Initial start-up 24
6.1 Inserting the batteries 24
7 Operation 25
8 Learning and inheriting / transmitting a radio code 25
8.1 Teaching in a radio code 26
8.2 Mixed operation / BiSecur and fixed code 868 MHz 27
9 Reset 27
9.1 Set the fixed code 868 MHz. 27
10 LED display 28
11 Cleaning 28
12 Dismantling and disposal 29
13 Technical data 29
14 EU Declaration of Conformity 30

Dissemination as well as duplication of this document and the use and communication of its content are prohibited unless explicitly permitted. Non-compliance will result in damage compensation obligations. All rights reserved in the event of patent, utility model or design model registration. Subject to changes.

Dear Customer,

We thank you for choosing a quality product from our company.

1 About these instructions

These instructions contain important information on the product.

- ▶ Read through all of the instructions carefully.
- ▶ Please note the information. Please pay particular attention to the safety instructions and warnings.
- ▶ Keep these instructions in a safe place for later reference!
- ▶ Make sure that these instructions are available to the user at all times.

2 Safety instructions

2.1 Intended use

The HSI 6 BiSecur / HSI 15 BiSecur industrial hand transmitter is a unidirectional transmitter for drives and drive accessories. It can be operated using the BiSecur radio connection and the 868 MHz fixed code.

Other applications are not permitted. The manufacturer is not liable for damage caused by improper use or incorrect operation.

2.2 Safety instructions for operation

⚠ WARNING

Danger of injury during door travel

Persons may be injured by door operation if the hand transmitter is actuated.

- ▶ Make sure that hand transmitters are kept away from children and can only be used by people who have been instructed on how the remote-control door system functions!
- ▶ If the door has only one safety device, only operate the hand transmitter if you are within sight of the door!
- ▶ Only drive or pass through remote control door systems if the door is in the Open end-of-travel position!
- ▶ Never stand in the door's area of travel.
- ▶ Please note that unwanted door travel may occur if a hand transmitter button is accidentally pressed (e.g. if stored in a pocket / handbag).

⚠ CAUTION

Danger of injuries due to unintended door travel

Unintended door travel may occur while teaching in the radio code.

▶ Pay attention that no persons or objects are in the system's area of travel when teaching in the radio system.

⚠ CAUTION

Danger of burns from the hand transmitter

If exposed to direct sunlight or great heat, the hand transmitter may heat up to the point that burns occur during use.

▶ Protect the hand transmitter from direct sunlight and great heat (e.g. by placing it in a stowage compartment in the dashboard).

ATTENTION

Functional impairment caused by environmental conditions

Non-compliance with these instructions can impair function!

Protect the hand transmitter from the following conditions:

- Direct sunlight (permissible ambient temperature -20°C to +60°C)

NOTE:

- If there is no separate entrance, perform all changes and extensions of radio systems while standing in the facility.
- If you want to start operating, enhance or change the radio system:
  - Perform a function check.
  - Use original parts only.
  - Local conditions may affect the range of the radio system.
  - When used at the same time, GSM 900 mobile phones can affect the range.

3 Scope of delivery

- HSI 6 BiSecur / HSI 15 BiSecur Industrial Hand Transmitter
- Belt clip
- Lanyard
- Operating Instructions
- 1.5 V batteries, type: AAA (LR03)

3.1 Optional accessories

(not included in the scope of delivery)

- Hand transmitter holder

4 Product description

HSI 6 BiSecur

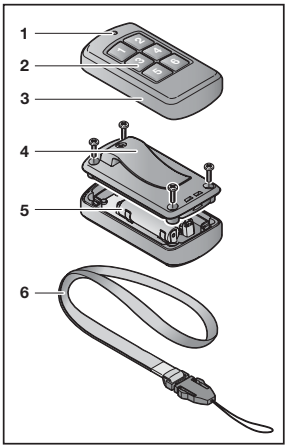

HSI 15 BiSecur

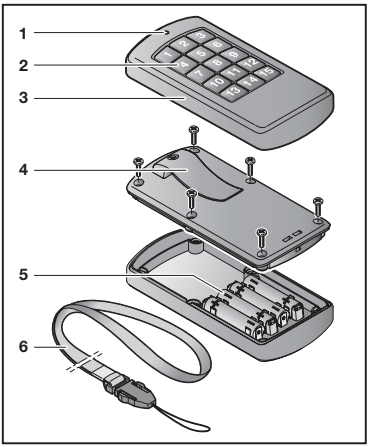

1 LED, bi-colour
2 Hand transmitter buttons
3 Housing
4 Belt clip
5 Batteries
6 Lanyard

5 Fitting

The HSI 6 BiSecur / HSI 15 BiSecur industrial hand transmitter can be attached and used in different ways.

- Belt clip for attachment to clothing
- Lanyard to wear on the body
- Screw-on hand transmitter holder *
- Adapters and adhesive pads for attachment to tubes *

With belt clip

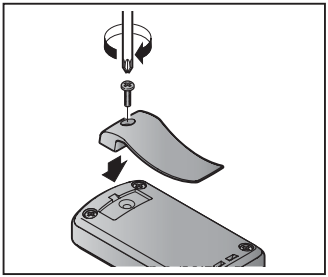

Without belt clip

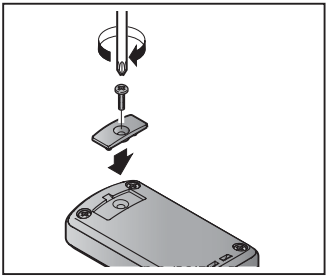

Lanyard

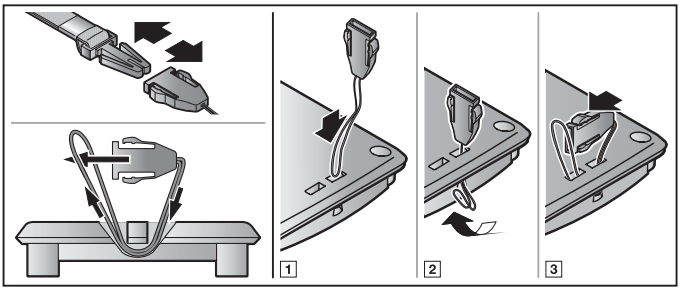

* – Accessory, not included as standard equipment!

Hand transmitter holder (HSI 6)

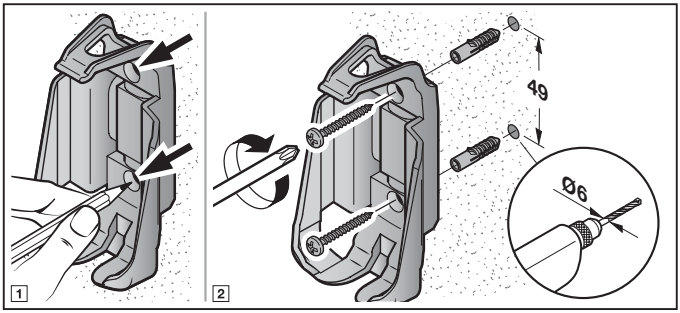

Hand transmitter holder (HSI 15)

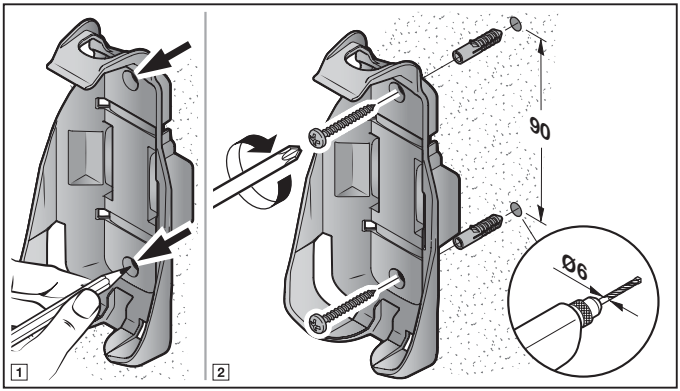

On tubes (HSI 6)

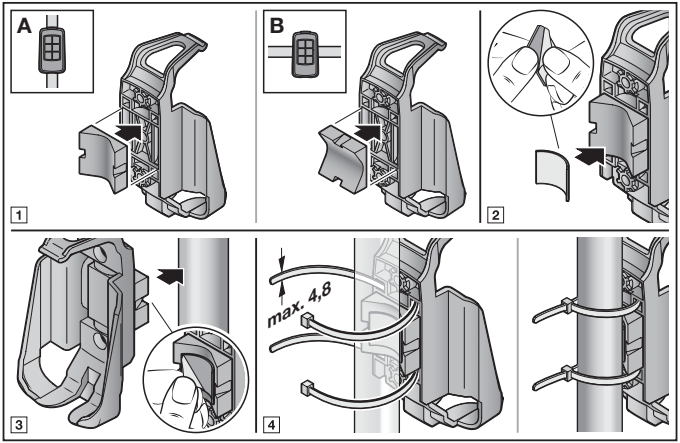

On tubes (HSI 15)

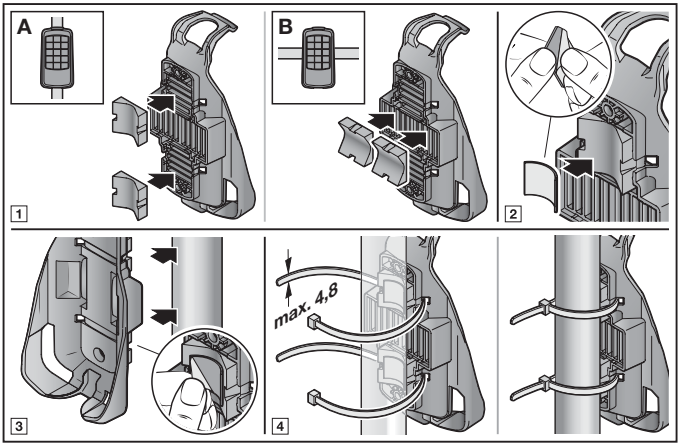

6 Initial start-up

The industrial hand transmitter is ready for operation after having inserted the batteries.

6.1 Inserting the batteries

HSI 6 BiSecur

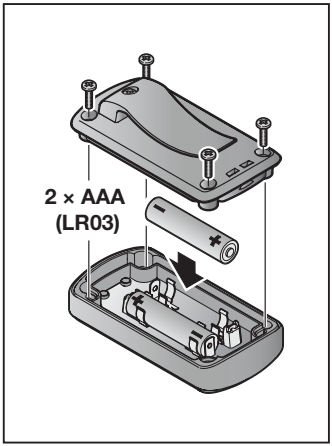

HSI 15 BiSecur

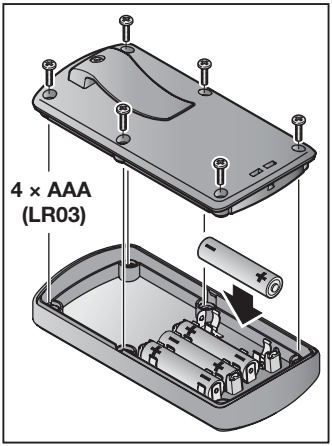

ATTENTION

Destruction of the hand transmitter by leaking batteries

Batteries can leak and destroy the hand transmitter.

- Remove the batteries if you do not intend to use the hand transmitter for a prolonged period of time.

7 Operation

NOTE:
If the radio code of the hand transmitter button is inherited from another hand transmitter, press the hand transmitter button twice during initial operation.

Each hand transmitter button is assigned to a radio code.
- ▶ Press the button of the hand transmitter whose radio code you want to transmit.
  - – The LED is illuminated blue for 2 seconds.
  - – The radio code is transmitted.

Battery status display on the hand transmitter

The LED flashes red twice; the radio code **continues** to be transmitted.	The battery **should** be replaced soon.
The LED **flashes red twice.** Following this, the radio code is **no longer** transmitted.	The battery **must** be replaced immediately.

8 Learning and inheriting / transmitting a radio code

⚠ CAUTION

Danger of injuries due to unintended door travel
- ▶ See warning in section 2.2

8.1 Teaching in a radio code

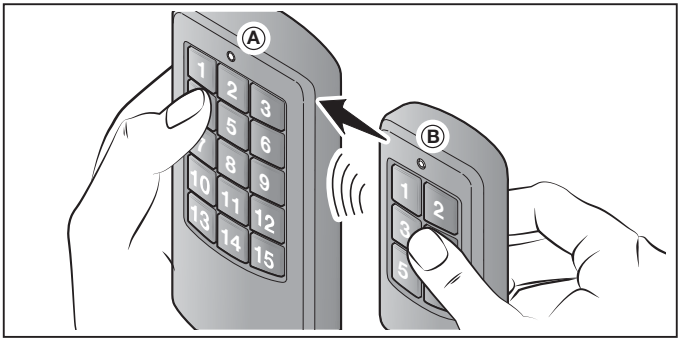

1. Hold hand transmitter **A** that is to be taught in the radio code to the left of hand transmitter **B**.
2. Press the hand transmitter button on hand transmitter **B**, whose radio code is to be inherited, and keep it pressed.
   – The LED is illuminated blue for 2 seconds and then goes out.
   – After 5 seconds, the LED alternates flashing in red and blue.
   – The hand transmitter sends the radio code.
3. Press the hand transmitter button on hand transmitter **A** that is to be taught in the radio code, and keep it pressed.
   – The LED is illuminated blue for 2 seconds and then goes out.
   – The LED will flash slowly in blue.
   – If the radio code is recognised, the LED flashes quickly in blue.
   – After 2 seconds, the LED goes out.
4. Release the hand transmitter button.
   The radio code of the hand transmitter button has been taught in.

NOTE:
You have 15 seconds to inherit / transmit the radio code. If inheriting / transmitting the code was not successful within this period of time, repeat the process.
If copying fails several times, teach in the radio code from hand transmitter **A** directly on the receiver.

8.2 Mixed operation / BiSecur and fixed code 868 MHz

The HSI 6 BiSecur / HSI 15 BiSecur industrial hand transmitter features mixed operation mode. The hand transmitter can learn radio codes from existing hand transmitters with fixed code 868 MHz. Hand transmitters with fixed code 868 MHz are grey hand transmitters with blue buttons or hand transmitters with the according device labelling, e.g. HSD 2-868.

9 Reset

Each hand transmitter button is assigned a new radio code by means of the following steps.

1. Open the hand transmitter housing.
2. Remove one battery for 10 seconds.
3. Press and hold a hand transmitter button.
4. Insert one battery.
   - The LED slowly flashes in blue for 4 seconds.
   - The LED flashes rapidly in blue for 2 seconds.
   - The LED is illuminated in blue for a prolonged period of time.
5. Release the hand transmitter button.
   All radio codes have been newly assigned.
6. Close the hand transmitter housing.

NOTE:

If you release the transmitter button prematurely, no new radio code is allocated.

9.1 Set the fixed code 868 MHz.

1. Carry out steps **1 – 4** of the reset.
2. Continue pressing the hand transmitter button.
   - The LED slowly flashes in red for 4 seconds.
   - The LED flashes rapidly in red for 2 seconds.
   - The LED is illuminated red for a prolonged period of time.
3. Release the hand transmitter button.
   The fixed code 868 MHz has been set.
4. Close the housing.

NOTE:

If you release the transmitter button prematurely, the BiSecur radio remains active.

Further information about operating the hand transmitter with the fixed code 868 MHz can be found on the Internet at **www.hoermann.com**

10 LED display

Blue (BU)

Status	Function
Is illuminated for 2 seconds	A radio code is being transmitted
Flashes slowly	Hand transmitter is in teach-in mode
Flashes quickly after slow flashing	A valid radio code was detected during the teach-in procedure
Flashes slowly for 4 seconds Flashes quickly for 2 seconds Illuminated for a prolonged period	Reset is being performed and completed

Red (RD)

Status	Function
Flashes 2 ×	The batteries are almost empty

Blue (BU) and red (RD)

Status	Function
Flashing alternately	Hand transmitter is in inherit/transmit mode

11 Cleaning

ATTENTION

Damaging the hand transmitter by faulty cleaning

Cleaning the hand transmitter with unsuitable cleaning agents can damage the surface.

▶ Clean the hand transmitter with a clean, damp cloth.

12 Dismantling and disposal

Electrical and electronic devices, as well as batteries, may not be disposed of in household rubbish, but must be returned to the appropriate recycling facilities.

13 Technical data

Type	HSI 6 BiSecur / HSI 15 BiSecur industrial hand transmitter
Frequency	868 MHz
Power supply	**HSI 6** 2 × 1.5 V batteries, type: AAA (LR03) **HSI 15** 4 × 1.5 V batteries, type: AAA (LR03)
Perm. ambient temperature	-20°C to +60°C
Protection category	IP 65

14 EU Declaration of Conformity

Manufacturer	Hörmann KG Verkaufsgesellschaft
Address	Upheider Weg 94-98 D-33803 Steinhagen

The above-stated manufacturer herewith declares that this product

Equipment / system	Industrial hand transmitter
Model	HSI6-868-BS / HSI15-868-BS
Intended use	Operating drives and drive accessories
Transmission frequency	868 MHz
Radiant power	max. 10 mW (EIRP)

On the basis of its design and type in the version marketed by us, the product described above conforms to the respective essential requirements of the directives listed below with intended use:

2014/53/EU (RED)	EU Directive for Radio Equipment
2011/65/EU (RoHS)	Restriction of Use of Hazardous Substances

Applied standards and specifications:

EN 60950-1:2006	Security (Article 3.1(a) of 2014/53/EU)
EN 62479:2010	Health (Article 3.1(a) of 2014/53/EU) According to section 4.2 the product automatically complies with this standard, as the radiant power (EIRP), tested according to ETSI EN 300220-1/2, is lower than the low power exclusion level Pmax of 20 mW.
ETSI EN 301489-1 V1.9.2 ETSI EN 301489-3 V1.6.1	Electromagnetic compatibility (Article 3.1(b) of 2014/53/EU)
ETSI EN 300220-1 V2.4.1 ETSI EN 300220-2 V2.4.1	Efficient use of the radio spectrum (Article 3.2 of 2014/53/EU)

Any modification made to this device without our express permission and approval shall render this declaration null and void.

Steinhagen, 06.06.2017

ppa. Axel Becker
Management

Table des matières

1 A propos de ce mode d'emploi 32

2 Consignes de sécurité....32

2.1 Utilisation appropriée....32

2.2 Consignes de sécurité concernant le fonctionnement....32

3 Matériel livré....34

3.1 Accessoires optionnels....34

4 Description du produit....34

5 Montage....35

6 Mise en service....38

6.1 Introduction des piles....38

7 Fonctionnement....39

8 Apprentissage et transmission / envoi d'un code radio....39

8.1 Apprentissage d'un code radio....40

8.2 Fonctionnement mixte / BiSecur et code fixe 868 MHz....41

9 Réinitialisation de l'appareil....41

9.1 Réglage du code fixe 868 MHz....41

10 Affichage à LED....42

11 Nettoyage....42

12 Démontage et élimination....43

13 Données techniques....43

14 Déclaration de conformité UE....44

Toute transmission ou reproduction de ce document, toute exploitation ou communication de son contenu sont interdites, sauf autorisation expresse. Tout manquement à cette règle est illicite et expose son auteur au versement de dommages et intérêts. Tous droits réservés en cas de dépôt d'un brevet, d'un modèle d'utilité ou d'agrément. Sous réserve de modifications.

Cher client,

Nous vous remercions d'avoir opté pour un produit de qualité de notre société.

1 A propos de ce mode d'emploi

Les présentes instructions contiennent d'importantes informations concernant ce produit.

- ▶ Veuillez lire entièrement et attentivement ces instructions.
- ▶ Tenez compte des remarques. Veuillez en particulier suivre l'ensemble des consignes de sécurité et des avertissements.
- ▶ Veuillez conserver soigneusement les présentes instructions.
- ▶ Assurez-vous que tous les utilisateurs peuvent les consulter à tout moment.

2 Consignes de sécurité

2.1 Utilisation appropriée

L'émetteur pour l'industrie HSI 6 BiSecur / HSI 15 BiSecur est un émetteur unidirectionnel pour les motorisations et leurs accessoires. Il peut être utilisé avec le système radio BiSecur ainsi qu'avec le code fixe 868 MHz.

Tout autre type d'utilisation est interdit. Le fabricant décline toute responsabilité en cas de dommages provenant d'une utilisation inappropriée ou incorrecte.

2.2 Consignes de sécurité concernant le fonctionnement

⚠ AVERTISSEMENT

Risque de blessure dû à un mouvement de porte / portail

L'utilisation de l'émetteur est susceptible de blesser des personnes en raison du mouvement de porte ou de portail.

- ▶ Assurez-vous que les émetteurs restent hors de portée des enfants et qu'ils sont uniquement utilisés par des personnes déjà initiées au fonctionnement de l'installation télécommandée !
- ▶ Vous devez en règle générale commander l'émetteur avec contact visuel direct à la porte ou au portail si ces derniers ne disposent que d'un dispositif de sécurité !
- ▶ N'empruntez les ouvertures de porte / portail télécommandé(e) en véhicule ou à pied que lorsque la porte / le portail s'est immobilisé(e) en position finale Ouvert !
- ▶ Ne restez jamais dans la zone de déplacement de la porte / du portail.
- ▶ Veuillez noter que l'une des touches d'émetteur peut être actionnée par mégarde (par ex. dans une poche / un sac à main) et ainsi provoquer un trajet de porte ou de portail involontaire.

⚠ PRECAUTION

Risque de blessure dû à un trajet de porte / portail involontaire

Pendant la procédure d'apprentissage du système radio, des trajets de porte / portail involontaires peuvent se déclencher.

▶ Lors de l'apprentissage du système radio, veillez à ce qu'aucune personne et aucun objet ne se trouvent dans la zone de déplacement de la porte / du portail.

⚠ PRECAUTION

Risque de brûlure dû au contact avec l'émetteur

Une exposition directe aux rayons solaires ou une forte chaleur peut provoquer un important échauffement de l'émetteur susceptible de causer des brûlures lors de l'utilisation.

▶ Protégez l'émetteur de toute exposition directe aux rayons solaires ou forte chaleur (en le plaçant par exemple dans la boîte à gants du véhicule).

ATTENTION

Altération du fonctionnement due à des influences environnementales

En cas de non-respect, le fonctionnement peut être altéré !

Protégez l'émetteur des influences suivantes :

- Exposition directe au soleil
  (température ambiante autorisée de -20 °C à +60 °C)

REMARQUES :

- En l'absence d'un accès séparé, toute modification ou extension des systèmes radio doit avoir lieu à l'intérieur même du bâtiment.
- Lors de la mise en service, de l'extension ou de la modification du système radio :
  - Contrôlez le bon fonctionnement.
  - Utilisez exclusivement des pièces d'origine.
  - Les impératifs locaux peuvent exercer une influence sur la portée du système radio.
  - L'utilisation simultanée de téléphones portables GSM-900 peut affecter la portée.

3 Matériel livré

- Emetteur pour l'industrie HSI 6 BiSecur / HSI 15 BiSecur
- Clip de ceinture
- Tour de cou
- Instructions d'utilisation
- Piles 1,5 V, type AAA (LR03)

3.1 Accessoires optionnels

(non compris dans le matériel livré)

- Support d'émetteur

4 Description du produit

HSI 6 BiSecur

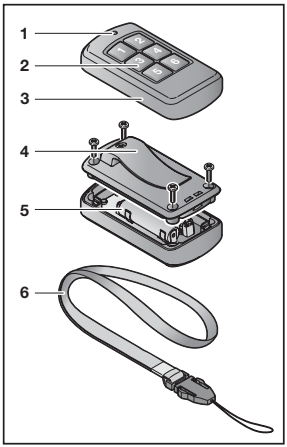

HSI 15 BiSecur

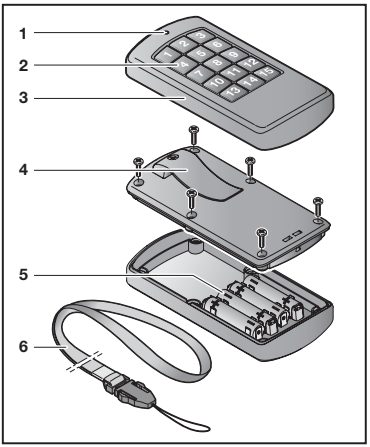

1 LED bicolore
2 Touches d'émetteur
3 Boîtier
4 Clip de ceinture
5 Piles
6 Tour de cou

5 Montage

L'émetteur pour l'industrie HSI 6 BiSecur / HSI 15 BiSecur peut être fixé ou utilisé de diverses manières.

- Clip de ceinture pour fixation sur un vêtement
- Tour de cou pour utilisation sur le corps
- Support d'émetteur pour le vissage *
- Adaptateur et rondelles adhésives pour fixation sur tubes *

Avec clip de ceinture

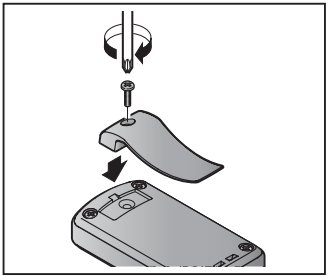

Sans clip de ceinture

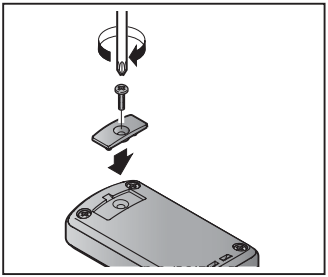

Tour de cou

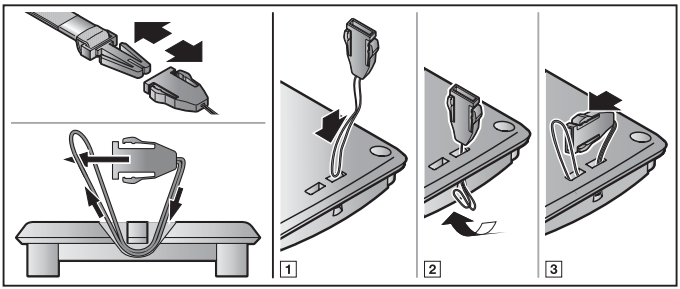

* – Accessoires non compris dans l'équipement standard !

Support d'émetteur (HSI 6)

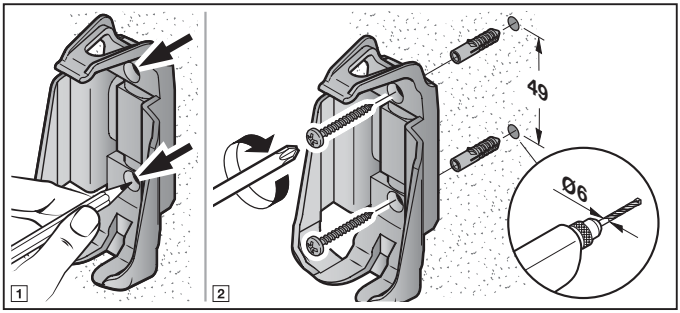

Support d'émetteur (HSI 15)

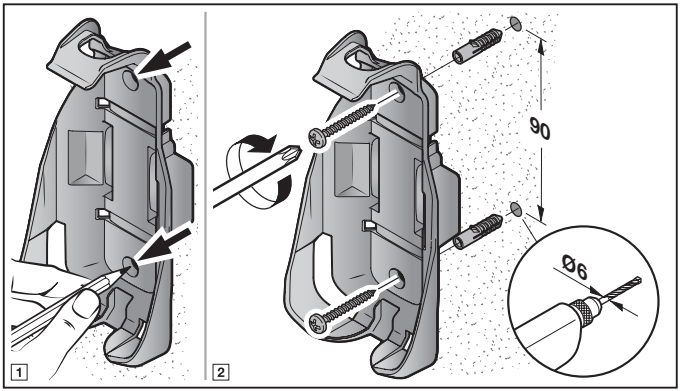

Sur tubes (HSI 6)

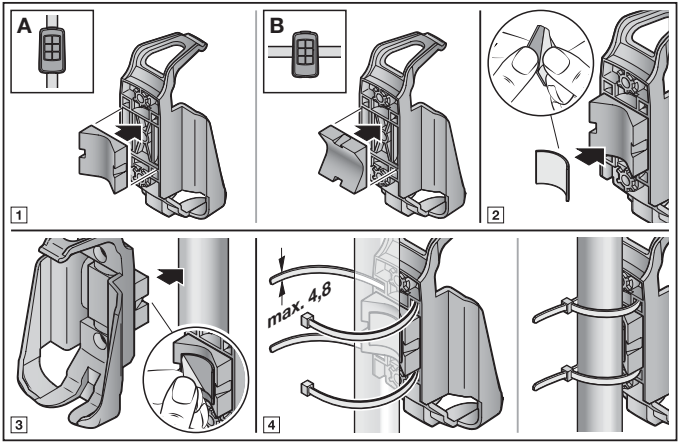

Sur tubes (HSI 15)

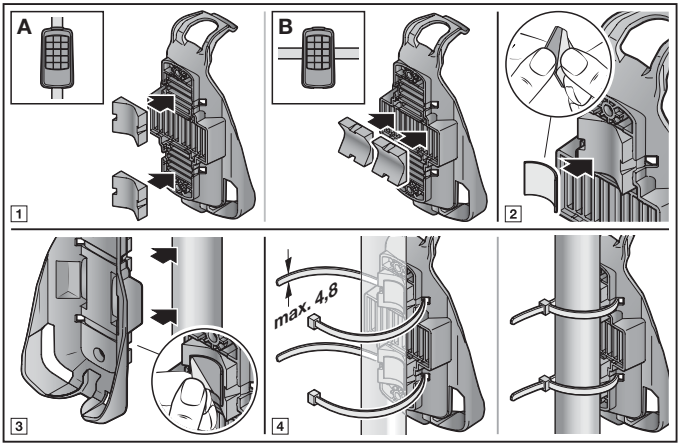

6 Mise en service

L'émetteur pour l'industrie est opérationnel dès l'insertion des piles.

6.1 Introduction des piles

HSI 6 BiSecur

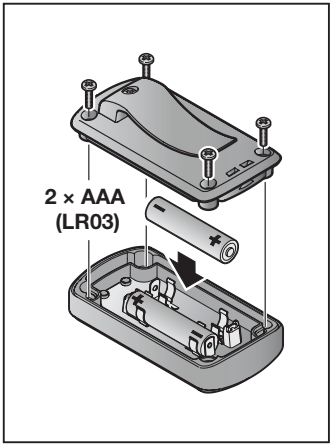

HSI 15 BiSecur

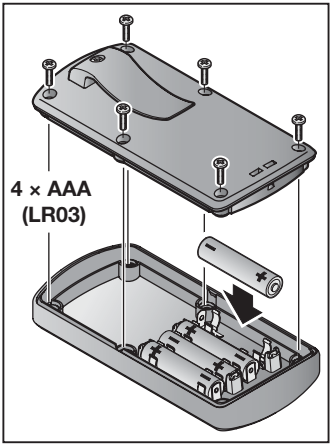

ATTENTION

Destruction de l'émetteur due à une fuite des piles

Les piles peuvent fuir et détruire l'émetteur.

- Si vous n'utilisez pas l'émetteur sur une période prolongée, retirez les piles de celui-ci.

7 Fonctionnement

REMARQUE :
Si le code radio d'une touche d'émetteur a été transmis depuis un autre émetteur, actionnez 2 × la touche d'émetteur pour le premier fonctionnement.

Un code radio est affecté à chaque touche d'émetteur.
▶ Appuyez sur la touche d'émetteur dont vous souhaitez envoyer le code radio.
  – La LED s'allume en bleu pendant 2 secondes.
  – Le code radio est envoyé.

Affichage de l'état des piles sur l'émetteur

La LED clignote 2 × au rouge et le code radio est **encore** émis.	Vous **devriez** remplacer les piles prochainement.
La LED clignote 2 × au rouge et le code radio **n'est plus** émis.	Vous **devez** immédiatement remplacer les piles.

8 Apprentissage et transmission / envoi d'un code radio

⚠ PRECAUTION

Risque de blessure dû à un trajet de porte / portail involontaire
▶ Voir avertissement au chapitre 2.2

8.1 Apprentissage d'un code radio

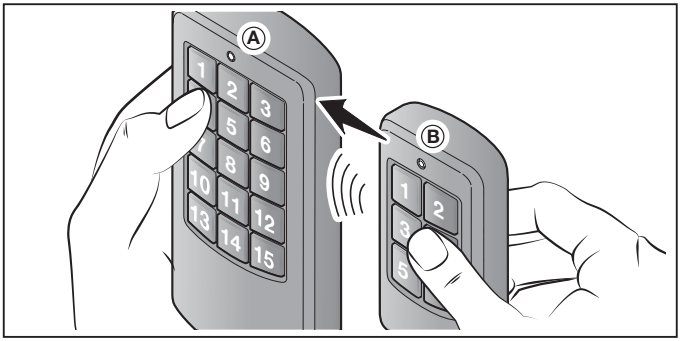

1. Placez l'émetteur **A** devant apprendre le code radio à gauche de l'émetteur **B**.
2. Appuyez sur la touche d'émetteur de l'émetteur **B** dont vous souhaitez transmettre le code radio et maintenez-la enfoncée.
   – La LED s'allume en bleu pendant 2 secondes, puis s'éteint.
   – Après 5 secondes, la LED clignote en alternance au rouge et au bleu.
   – L'émetteur envoie le code radio.
3. Appuyez sur la touche d'émetteur de l'émetteur **A** devant apprendre le code radio et maintenez-la enfoncée.
   – La LED s'allume en bleu pendant 2 secondes, puis s'éteint.
   – La LED clignote lentement au bleu.
   – Lorsque le code radio est reconnu, la LED clignote rapidement au bleu.
   – La LED s'éteint après 2 secondes.
4. Relâchez les touches d'émetteur.
   Le code radio de la touche d'émetteur a bien été appris.

REMARQUE :

Pour procéder à la transmission / l'envoi d'un code radio, vous disposez de 15 secondes. Si l'opération n'a pas été effectuée avec succès dans cet intervalle, vous devez répéter le processus. Si la transmission échoue plusieurs fois, effectuez l'apprentissage du code radio de l'émetteur **A** directement au récepteur.

8.2 Fonctionnement mixte / BiSecur et code fixe 868 MHz

Un fonctionnement mixte est possible pour l'émetteur pour l'industrie HSI 6 BiSecur / HSI 15 BiSecur. L'émetteur sans fil peut apprendre les codes radio d'émetteurs avec code fixe 868 MHz. Les émetteurs avec code fixe 868 MHz sont reconnaissables à leur boîtier gris avec touches bleues ou à la désignation de l'appareil, par ex. HSD 2-868.

9 Réinitialisation de l'appareil

Les étapes suivantes permettent d'affecter un nouveau code radio à chaque touche d'émetteur.

1. Ouvrez le boîtier de l'émetteur.
2. Retirez une pile durant 10 secondes.
3. Appuyez sur une touche d'émetteur et maintenez-la enfoncée.
4. Introduisez la pile.
- La LED clignote lentement au bleu pendant 4 secondes.
- La LED clignote rapidement au bleu pendant 2 secondes.
- La LED s'allume longuement en bleu.

5. Relâchez la touche d'émetteur.
Tous les codes radio sont réattribués.
6. Fermez le boîtier de l'émetteur.

REMARQUE :

Si vous relâchez la touche d'émetteur trop tôt, aucun nouveau code radio ne sera affecté.

9.1 Réglage du code fixe 868 MHz

1. Effectuez les étapes **1** à **4** de la réinitialisation.
2. Maintenez la touche d'émetteur enfoncée.
- La LED clignote lentement au rouge pendant 4 secondes.
- La LED clignote rapidement au rouge pendant 2 secondes.
- La LED s'allume longuement en rouge.

3. Relâchez la touche d'émetteur.
Le code fixe 868 MHz est à présent réglé.
4. Fermez le boîtier.

REMARQUE :

Si vous relâchez la touche d'émetteur trop tôt, le système radio BiSecur restera activé.

De plus amples informations au sujet du fonctionnement de l'émetteur avec le code fixe 868 MHz sont disponibles sur le site Internet **www.hoermann.com**.

10 Affichage à LED

Bleu (BU)

Etat	Fonction
S'allume 2 s	Code radio en cours d'envoi
Clignote lentement	Emetteur en mode Apprentissage
Clignote rapidement après clignotement lent	Reconnaissance d'un code radio valide lors de l'apprentissage
Clignote 4 s lentement, clignote 2 s rapidement, reste longtemps allumée	Réinitialisation en cours, puis achevée

Rouge (RD)

Etat	Fonction
Clignote 2 ×	Piles presque vides

Bleu (BU) et rouge (RD)

Etat	Fonction
Clignote en alternance	Emetteur en mode Transmission / Envoi

11 Nettoyage

ATTENTION

Endommagement de l'émetteur dû à un nettoyage incorrect

Le nettoyage de l'émetteur pour l'industrie à l'aide de produits de nettoyage inappropriés peut altérer sa surface.

▶ Nettoyez l'émetteur uniquement à l'aide d'un chiffon propre et humide.

12 Démontage et élimination

Les appareils électriques et électroniques de même que les piles ne doivent pas être jetés dans les ordures ménagères, mais doivent être remis aux points de collecte prévus à cet effet.

13 Données techniques

Type	Emetteur pour l'industrie HSI 6 BiSecur / HSI 15 BiSecur
Fréquence	868 MHz
Alimentation électrique	**HSI 6** 2 × piles 1,5 V, type AAA (LR03) **HSI 15** 4 × piles 1,5 V, type AAA (LR03)
Temp. ambiante admise	De -20 °C à +60 °C
Indice de protection	IP 65

14 Déclaration de conformité UE

Fabricant	Hörmann KG Verkaufsgesellschaft
Adresse	Upheider Weg 94-98 D-33803 Steinhagen

Par la présente, le fabricant susmentionné déclare que son produit

Appareil	Emetteur pour l'industrie
Modèle	HSI6-868-BS / HSI15-868-BS
Utilisation appropriée	Commande de motorisations et de leurs accessoires
Fréquence d'émission	868 MHz
Puissance de rayonnement	Max. 10 mW (PIRE)

Satisfait / satisfont, sur le plan de la conception et de la fabrication et dans la version que nous commercialisons, aux exigences fondamentales des directives mentionnées en cas d'utilisation appropriée :

2014/53/UE (RED)	Directive UE sur les installations sans fil
2011/65/UE (RoHS)	Restriction concernant l'utilisation de matières dangereuses

Normes et spécifications apparentées

EN 60950-1:2006	Sécurité (article 3.1(a) de 2014/53/UE)
EN 62479:2010	Santé (article. 3.1(a) de 2014/53/UE) Conformément au chapitre 4.2, le produit satisfait automatiquement à cette norme car la puissance de rayonnement (PIRE) contrôlée selon la norme ETSI EN 300220-1/2 est inférieure à la limite d'exclusion de basse consommation Pmax de 20 mW.
ETSI EN 301489-1 V1.9.2 ETSI EN 301489-3 V1.6.1	Compatibilité électromagnétique (article 3.1(b) de 2014/53/UE)
ETSI EN 300220-1 V2.4.1 ETSI EN 300220-2 V2.4.1	Utilisation efficace du spectre radio (article 3.2 de 2014/53/UE)

Toute modification non approuvée de l'appareil annule la validité de la présente déclaration.

Steinhagen, le 06.06.2017

p.p. Axel Becker
Direction générale

Inhoudsopgave

1 Over deze handleiding 46
2 Veiligheidsinstructies 46
2.1 Gebruik volgens de voorschriften 46
2.2 Veiligheidsinstructies voor de bediening 46
3 Leveringsomvang 48
3.1 Optioneel toebehoren 48
4 Productbeschrijving 48
5 Montage 49
6 Ingebruikname 52
6.1 Batterijen plaatsen 52
7 Bediening 53
8 Instellen en overnemen/zenden van een radiocode 53
8.1 Een radiocode instellen 54
8.2 Gemengde werking / BiSecur en vaste code 868 MHz 55
9 Toestel resetten 55
9.1 Vaste code 868 MHz instellen 55
10 LED-display 56
11 Reiniging 56
12 Demontage en afvoer 57
13 Technische gegevens 57
14 EU-conformiteitsverklaring 58

Het doorgeven evenals vermenigvuldigen van dit document, productiefmaking en mededeling van de inhoud ervan zijn verboden, indien niet uitdrukkelijk toegestaan. Overtredingen verplichten tot schadevergoeding. Alle rechten voor het inschrijven van een patent, een gebruiksmodel of een monster voorbehouden. Wijzigingen voorbehouden.

Geachte klant,

Wij danken u dat u een kwaliteitsproduct van ons bedrijf heeft aangeschaft.

1 Over deze handleiding

Deze handleiding bevat belangrijke informatie over het product.

- ▶ Lees deze handleiding zorgvuldig en volledig door.
- ▶ Neem de instructies in acht. Houd u met name aan de veiligheidsinstructies en waarschuwingen.
- ▶ Bewaar deze handleiding zorgvuldig.
- ▶ Verzeker u ervan dat de handleiding altijd beschikbaar is en door de gebruiker van het product kan worden geraadpleegd.

2 Veiligheidsinstructies

2.1 Gebruik volgens de voorschriften

De industrie-handzender HSI 6 BiSecur / HSI 15 BiSecur is een unidirectionele zender voor aandrijvingen en hun toebehoren, en kan met de BiSecur-radiotechniek en met de vaste code 868 MHz worden gebruikt.

Andere toepassingswijzen zijn niet toegestaan. De fabrikant is niet aansprakelijk voor schades die worden veroorzaakt door ongeoorloofd gebruik of een verkeerde bediening.

2.2 Veiligheidsinstructies voor de bediening

⚠ WAARSCHUWING

Gevaar voor lichamelijk letsel bij beweging van de (garage)deur

Wanneer de handzender wordt bediend, kunnen personen door de beweging van de (garage)deur gewond raken.

- ▶ Zorg ervoor dat handzenders niet in kinderhanden terechtkomen en alleen door personen worden gebruikt die instructies hebben gekregen over de werkwijze van de op afstand bestuurde installatie!
- ▶ U moet de handzender in het algemeen bedienen wanneer u zicht hebt op de (garage)deur, wanneer deze slechts over één veiligheidsvoorziening beschikt!
- ▶ Loop of rij pas door (garage)deuropeningen van op afstand bestuurde installaties, wanneer de (garage)deur in de eindpositie „open” staat!
- ▶ Blijf nooit binnen het bewegingsbereik van de (garage)deur staan.
- ▶ Let erop dat per ongeluk een toets op de handzender kan worden ingedrukt (bijv. in een broekzak of een vakje van een tas), en de (garage)deur hierbij ongewild in beweging kan komen.

⚠ VOORZICHTIG

Verwondingsgevaar door onopzettelijke (garage)deurbeweging

Tijdens het instellen van het draadloze systeem kunnen er onopzettelijke bewegingen van de (garage)deur plaatsvinden.

▶ Let erop dat er zich bij het instellen van het draadloze systeem geen personen of voorwerpen binnen het bewegingsbereik van de installatie bevinden.

⚠ VOORZICHTIG

Verbrandingsgevaar bij gebruik van de handzender

Wanneer de handzender wordt blootgesteld aan zonnestralen of grote hitte, kan deze zo warm worden dat men tijdens het gebruik brandwonden kan oplopen.

▶ Bescherm de handzender tegen direct zonlicht en grote hitte (bijv. door de handzender in het dashboardkastje van het voertuig te leggen).

LET OP

Belemmering van de werking door omgevingsinvloeden

Bij onachtzaamheid kan de functie worden belemmerd!

Bescherm de handzender tegen de volgende invloeden:

- directe zonnestralen (toegestane omgevingstemperatuur: -20 °C tot +60 °C)

OPMERKINGEN:

- Wanneer er geen aparate toegang aanwezig is, dient u elke wijziging of uitbreiding van radiosystemen binnenin het gebouw uit te voeren.
- Wanneer u het radiosysteem in gebruik neemt, uitbreidt of wijzigt:
  - Voert u een functiecontrole uit.
  - Gebruikt u uitsluitend originele onderdelen.
  - Kunnen plaatselijke omstandigheden invloed op de reikwijdte van het radiosysteem hebben.
  - Kunnen GSM-900 toestellen bij gelijktijdig gebruik de reikwijdte beïnvloeden.

3 Leveringsomvang

- Industrie-handzender HSI 6 BiSecur / HSI 15 BiSecur
- Riemclip
- Omhangkoord
- Gebruiksaanwijzing
- 1,5V-batterijen, type: AAA (LR03)

3.1 Optioneel toebehoren

(Niet bij de leveringsomvang inbegrepen)

- Handzenderhouder

4 Productbeschrijving

HSI 6 BiSecur

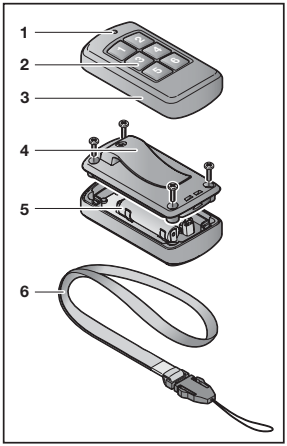

HSI 15 BiSecur

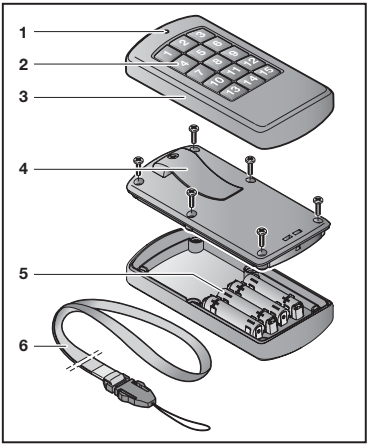

1 LED, bicolor
2 Handzendertoetsen
3 Behuizing
4 Riemclip
5 Batterijen
6 Omhangkoord

5 Montage

De industrie-handzender HSI 6 BiSecur / HSI 15 BiSecur kan op verschillende manieren worden bevestigd c.q. worden gebruikt.

- Riemclip voor bevestiging aan kledingstukken
- Omhangkoord voor gebruik bij het lichaam
- Handzenderhouder om ergens aan vast te schroeven *
- Adapterstukken en hechtpads voor bevestiging op buizen *

Met riemclip

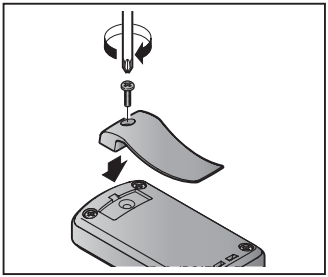

Zonder riemclip

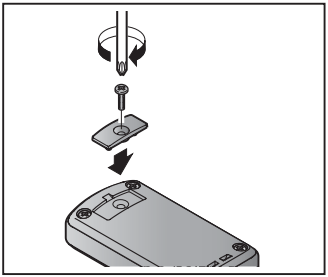

Omhangkoord

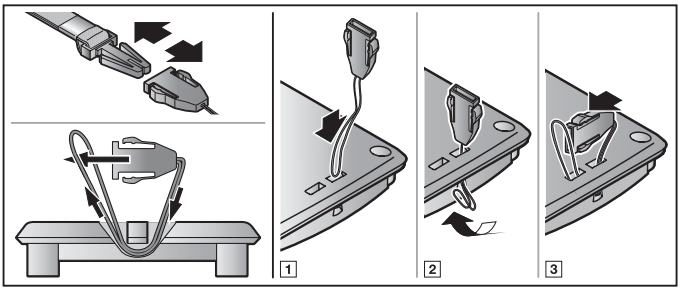

* – Toebehoren is niet bij de standaarduitrusting inbegrepen!

Handzenderhouder (HSI 6)

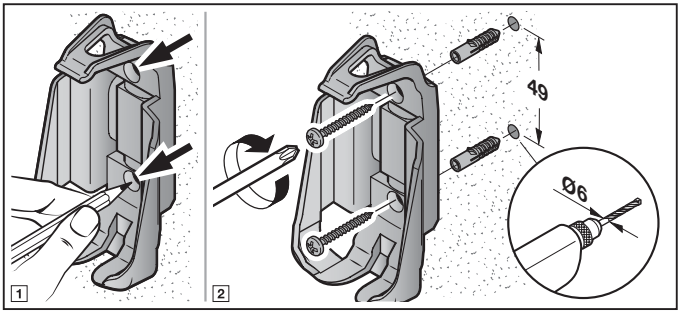

Handzenderhouder (HSI 15)

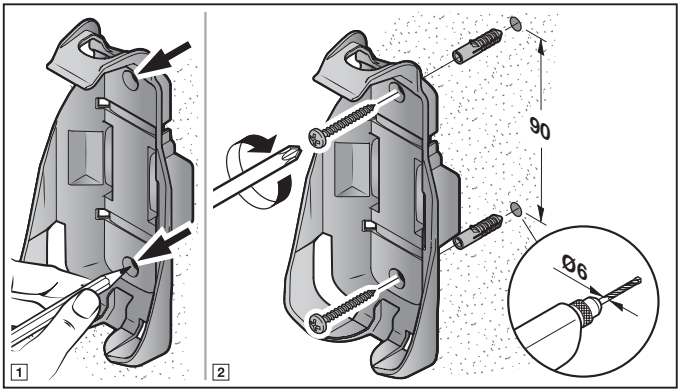

Op buizen (HSI 6)

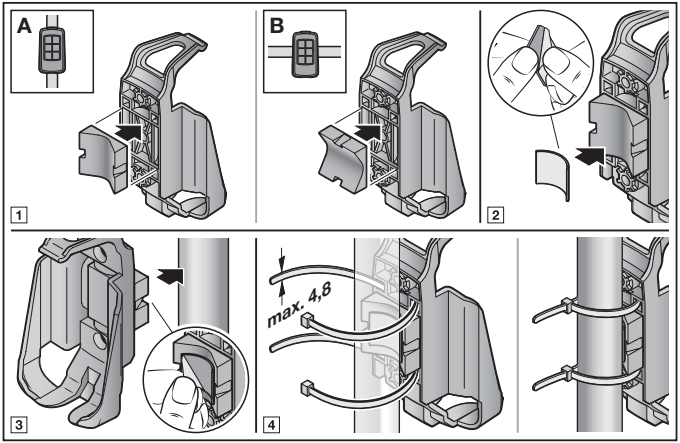

Op buizen (HSI 15)

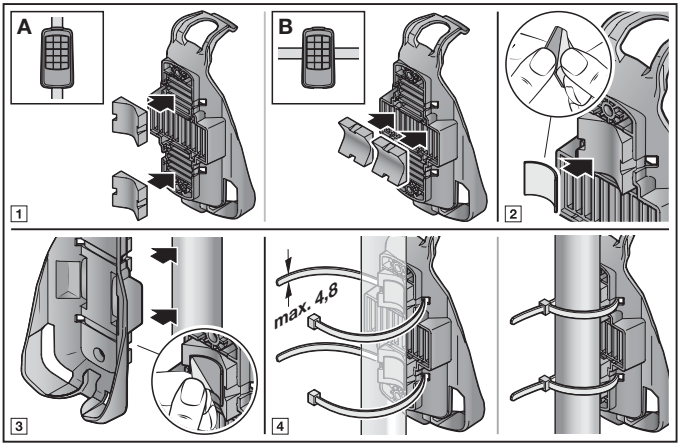

6 Ingebruikname

Na het plaatsen van de batterijen is de industrie-handzender gebruiksgereed.

6.1 Batterijen plaatsen

HSI 6 BiSecur

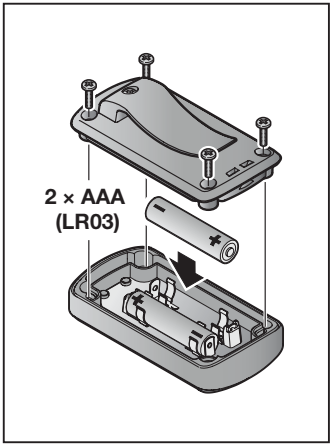

HSI 15 BiSecur

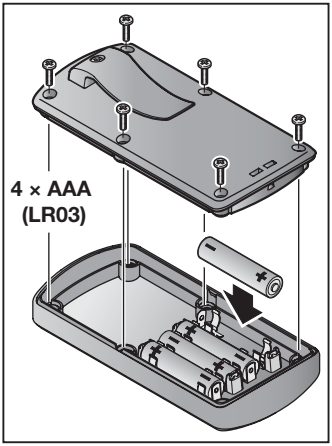

LET OP

Vernieling van de handzender door lekkende batterijen

Batterijen kunnen gaan lekken en de handzender vernielen.

- Wanneer u de handzender langere tijd niet gebruikt, dient u de batterijen te verwijderen.

7 Bediening

OPMERKING:
Wanneer de radiocode van de handzendertoets door een andere handzender is overgenomen, drukt u 2x op de handzendertoets om deze voor de eerste keer te gebruiken.

Aan elke handzendertoets is een radiocode toegewezen.
- ▶ Druk op de handzendertoets waarvan u de radiocode wilt verzenden.
  - – De LED brandt 2 seconden blauw.
  - – De radiocode wordt verzonden.

Weergave batterijstatus op de handzender

De LED knippert 2 × rood; daarna wordt de radiocode **nog** verzonden.	De batterij moet **binnenkort** worden vervangen.
De LED knippert 2 × rood; daarna wordt de radiocode **niet meer** verzonden.	De batterij moet **onmiddellijk** worden vervangen.

8 Instellen en overnemen/zenden van een radiocode

⚠ VOORZICHTIG

Verwondingsgevaar door onopzettelijke (garage)deurbeweging
- ▶ Zie waarschuwing hoofdstuk 2.2

8.1 Een radiocode instellen

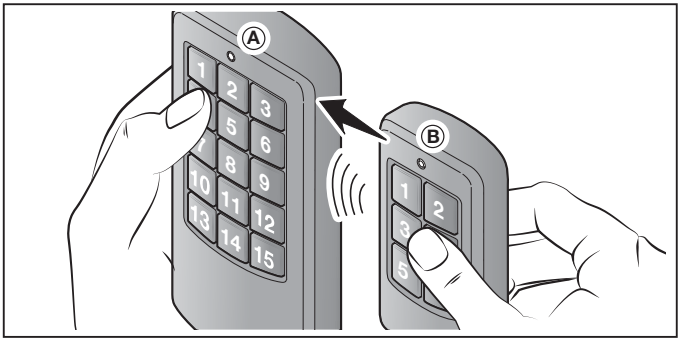

1. Houd de handzender **A** waarin de radiocode moet worden ingesteld, links naast de handzender **B**.
2. Druk op de handzendertoets van handzender **B**, waarvan u de radiocode wilt overnemen en houd deze ingedrukt.
   – De LED brandt 2 seconden blauw en gaat dan uit.
   – Na 5 seconden knippert de LED afwisselend rood en blauw.
   – De handzender verzendt de radiocode.
3. Druk op de handzendertoets van handzender **A** waarin de radiocode moet worden ingesteld en houd deze ingedrukt.
   – De LED brandt 2 seconden blauw en gaat dan uit.
   – De LED knippert langzaam blauw.
   – Wanneer de radiocode herkend is, knippert de LED snel blauw.
   – Na 2 seconden gaat de LED uit.
4. Laat de handzendertoetsen los.
   De radiocode van de handzendertoets is ingesteld.

OPMERKING:

Voor het overnemen/zenden van de radiocode heeft u 15 seconden tijd. Wanneer het overnemen/zenden binnen deze tijd niet is gelukt, moet u de procedure herhalen. Wanneer het overnemen meermalen mislukt, dient u de radiocode voor handzender **A** direct via de ontvanger in te stellen.

8.2 Gemengde werking / BiSecur en vaste code 868 MHz

Bij de industrie-handzender HSI 6 BiSecur / HSI 15 BiSecur is een gemengde werking mogelijk. In de handzender kunnen radiocodes van aanwezige handzenders met de vaste code 868 MHz worden ingesteld. Handzenders met de vaste code 868 MHz zijn grijze handzenders met blauwe toetsen of handzenders met bijbehorende identificatie, bijv. HSD 2-868.

9 Toestel resetten

Aan iedere handzendertoets wordt d.m.v. de volgende stappen een nieuwe radiocode toegewezen.

1. Open de behuizing van de handzender.
2. Verwijder een batterij gedurende 10 seconden.
3. Druk op een handzendertoets en houd deze ingedrukt.
4. Plaats een batterij.
  – De LED knippert 4 seconden langzaam blauw.
  – De LED knippert 2 seconden snel blauw.
  – De LED brandt langdurig blauw.
5. Laat de handzendertoets los.
  Alle radiocodes zijn opnieuw toegewezen.
6. Sluit de behuizing van de handzender.

OPMERKING:

Wanneer u de handzendertoets voortijdig loslaat, wordt er geen nieuwe radiocode toegewezen.

9.1 Vaste code 868 MHz instellen

1. Voer de stappen **1 – 4** van de reset uit.
2. Houd de handzendertoets ingedrukt.
  – De LED knippert 4 seconden langzaam rood.
  – De LED knippert 2 seconden snel rood.
  – De LED brandt langdurig rood.
3. Laat de handzendertoets los.
  De vaste code 868 MHz is ingesteld.
4. Sluit de behuizing.

OPMERKING:

Wanneer u de handzendertoets te vroeg loslaat, blijft de BiSecur-radiocode ingesteld.

Meer informatie over de bediening van de handzender met de vaste code 868 MHz vindt u op internet op **www.hoermann.com**

10 LED-display

Blauw (BU)

Toestand	Functie
Brandt gedurende 2 sec.	Er wordt een radiocode verzonden
Knippert langzaam	Handzender bevindt zich in de modus instellen
Knippert snel na langzaam knipperen	Bij het instellen werd een geldige radiocode herkend
Knippert 4 sec. langzaam, knippert 2 sec. snel, brandt langdurig	Reset wordt uitgevoerd en beëindigd

Rood (RD)

Toestand	Functie
Knippert 2 ×	De batterijen zijn bijna leeg

Blauw (BU) en rood (RD)

Toestand	Functie
Afwisselend knipperen	De handzender bevindt zich in de modus overnemen/ zenden

11 Reiniging

LET OP

Beschadiging van de handzender door verkeerde reiniging

Het reinigen van de handzender met ongeschikte reinigingsmiddelen kan het oppervlak aantasten.

▶ Reinig de handzender alleen met een schone en vochtige doek.

12 Demontage en afvoer

Elektrische en elektronische apparaten evenals batterijen mogen niet als huisvuil of restafval worden verwijderd, maar moeten bij de daarvoor ingerichte aanneem- en verzamelpunten worden afgegeven.

13 Technische gegevens

Type	Industrie-handzender HSI 6 BiSecur / HSI 15 BiSecur
Frequentie	868 MHz
Spanningstoevoer	**HSI 6** 2 × 1,5V-batterijen, type: AAA (LR03) **HSI 15** 4 × 1,5V-batterijen, type: AAA (LR03)
Toegest. omgevingstemperatuur	-20 °C tot +60 °C
Beschermingsgraad	IP 65

14 EU-conformiteitsverklaring

Fabrikant	Hörmann KG Verkaufsgesellschaft
Adres	Upheider Weg 94-98 D-33803 Steinhagen

Hiermee verklaart de bovengenoemde fabrikant dat dit product

Toestel	Industrie-handzender
Model	HSI6-868-BS / HSI15-868-BS
Gebruik volgens de voorschriften	Bediening van aandrijvingen en hun toebehoren
Zendfrequentie	868 MHz
Stralingsvermogen	max. 10 mW (EIRP)

op grond van zijn ontwerp en constructie in de door ons in de handel gebrachte uitvoering bij gebruik volgens de voorschriften voldoet aan de desbetreffende fundamentele eisen van de onderstaand vermelde richtlijnen:

2014/53/EU (RED)	EU-richtlijn radioapparatuur
2011/65/EU (RoHS)	Limieten voor het gebruik van gevaarlijke stoffen

Toegepaste normen en specificaties

EN 60950-1:2006	Veiligheid (artikel 3.1(a) van de 2014/53/EU)
EN 62479:2010	Gezondheid (artikel 3.1(a) van de 2014/53/EU) Volgens hoofdstuk 4.2 voldoet het product automatisch aan deze norm, omdat het stralingsvermogen (EIRP), gecontroleerd conform ETSI EN 300220-1/2, lager is dan de uitsluitingsgrens voor laag vermogen Pmax van 20 mW.
ETSI EN 301489-1 V1.9.2 ETSI EN 301489-3 V1.6.1	Elektromagnetische compatibiliteit (artikel 3.1(b) van de 2014/53/EU)
ETSI EN 300220-1 V2.4.1 ETSI EN 300220-2 V2.4.1	Efficiënt gebruik van het radiospectrum (artikel 3.2 van de 2014/53/EU)

Bij een niet met ons afgestemde wijziging van het toestel verliest deze verklaring haar geldigheid.

Steinhagen, 6-6-2017

p.p. Axel Becker

Bedrijfsleiding

Indice

1 Su queste istruzioni 60
2 Indicazioni di sicurezza 60
2.1 Uso a norma 60
2.2 Indicazioni di sicurezza per l'uso 60
3 Fornitura 62
3.1 Accessori opzionali 62
4 Descrizione del prodotto 62
5 Montaggio 63
6 Messa in funzione 66
6.1 Inserire le batterie 66
7 Funzionamento 67
8 Apprendimento e trasmissione / invio di un codice radio 67
8.1 Apprendimento di un codice radio 68
8.2 Funzionamento misto / BiSecur e codice fisso 868 MHz 69
9 Reset del dispositivo 69
9.1 Impostazione del codice fisso 868 MHz 69
10 Indicazione LED 70
11 Pulizia 70
12 Smontaggio e smaltimento 71
13 Dati tecnici 71
14 Dichiarazione di conformità UE 72

Il trasferimento di dati a terzi e la copia del documento stesso, utilizzando il contenuto per scopi diversi da quelli preposti, è vietato, salvo diversamente accordato per iscritto dalla società. La mancanza di piena adesione a queste condizioni farà scaturire azione legale contro la persona o la società recante l'offesa. Tutti i diritti, riferiti a Certificazioni, già esistenti o in via di applicazione, sono riservati. Con riserva di apportare modifiche.

Gentile cliente,

la ringraziamo di aver scelto un prodotto di qualità di nostra produzione.

1 Su queste istruzioni

Le presenti istruzioni contengono importanti informazioni sul prodotto.

- ▶ Legga attentamente e completamente queste istruzioni.
- ▶ Osservi le avvertenze. Osservi in particolare tutte le avvertenze e le indicazioni sulla sicurezza.
- ▶ La preghiamo di conservare queste istruzioni con cura!
- ▶ Si assicuri che le istruzioni siano sempre a disposizione e consultabili da parte dell'utente del prodotto.

2 Indicazioni di sicurezza

2.1 Uso a norma

Il telecomando industriale HSI 6 BiSecur / HSI 15 BiSecur è un trasmettitore unidirezionale per motorizzazioni e relativi accessori. Può essere utilizzato sia con il codice radio BiSecur che con il codice fisso 868 MHz.

Altri tipi di applicazione non sono consentiti. Il produttore non si assume nessuna responsabilità per i danni provocati da un uso non a norma o non corretto.

2.2 Indicazioni di sicurezza per l'uso

⚠ AVVERTENZA

Pericolo di lesioni durante il movimento della porta/del portone

L'azionamento del telecomando può provocare lesioni alle persone a causa del movimento del portone/della porta.

- ▶ Assicurarsi che i telecomandi siano lontano dalla portata dei bambini e siano utilizzati solo da persone istruite sulle modalità di funzionamento del sistema di chiusura con comando a distanza.
- ▶ In presenza di un solo dispositivo di sicurezza, usare il telecomando solo se il portone/la porta è in vista!
- ▶ Attraversare i varchi di porte/portoni di impianti con comando a distanza solo se la porta/il portone si trova in posizione di finecorsa di Apertura!
- ▶ Non sostare mai nella zona di manovra della porta/del portone.
- ▶ Tenere presente che è possibile premere accidentalmente un tasto sul telecomando (p. es. tenendolo nella tasca dei pantaloni o in borsa) e quindi azionare una manovra indesiderata del cancello.

⚠ ATTENZIONE

Pericolo di lesioni a causa della manovra involontaria della porta/del portone

Durante il processo di apprendimento sul sistema radio possono verificarsi manovre involontarie della porta/del portone.

▶ Durante l'apprendimento del sistema radio fare attenzione che persone o oggetti non si trovino nella zona di comando dell'impianto.

⚠ ATTENZIONE

Pericolo di ustioni sul telecomando

In caso di esposizione diretta ai raggi del sole o a calore intenso il telecomando può surriscaldarsi al punto tale che il suo utilizzo può causare ustioni.

▶ Proteggere il telecomando dall'esposizione diretta ai raggi del sole e a calore intenso (ad es. nel cassetto portaoggetti della vettura).

AVVISO

Compromissione del funzionamento a causa di influenze ambientali

L'inosservanza può pregiudicarne il funzionamento!

Proteggere il telecomando dalle seguenti influenze:

- esposizione diretta ai raggi del sole (temperatura ambiente consentita: da -20 °C a +60 °C)

NOTE

- In mancanza di un accesso secondario effettuare qualsiasi modifica o ampliamento dei sistemi radio all'interno dell'edificio.
- Se si aziona, amplia o modifica il sistema radio osservare quanto segue:
  - Eseguire una verifica di funzionamento.
  - Utilizzare esclusivamente parti originali.
  - Le caratteristiche architettoniche sul posto possono eventualmente influire sulla portata del sistema radio.
  - Anche l'uso contemporaneo di telefoni cellulari GSM-900 può influire sulla portata.

3 Fornitura

- Telecomando industriale HSI 6 BiSecur / HSI 15 BiSecur
- Fermaglio da cintura
- Nastro
- Istruzioni d'uso
- Batterie 1,5 V , tipo: AAA (LR03)

3.1 Accessori opzionali

(Non compresi nella fornitura)

- Supporto telecomando

4 Descrizione del prodotto

HSI 6 BiSecur

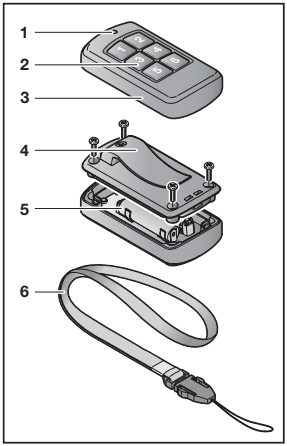

HSI 15 BiSecur

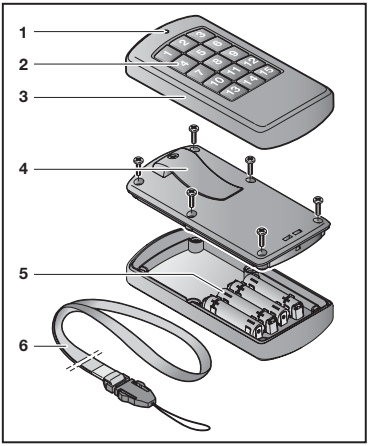

1 LED, bicolore
2 Tasti del telecomando
3 Custodia
4 Fermaglio da cintura
5 Batterie
6 Nastro

5 Montaggio

Il telecomando industriale HSI 6 BiSecur / HSI 15 BiSecur può essere fissato e utilizzato in vari modi.

- Fermaglio da cintura da fissare agli abiti
- Nastro da portare indosso
- Supporto per telecomando da avvitare *
- Adattatori e adesivi da fissare ai tubolari *

Con fermaglio da cintura

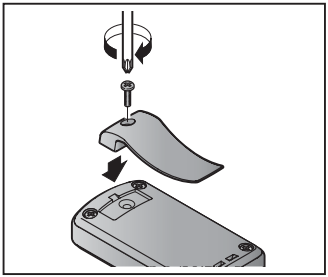

Senza fermaglio da cintura

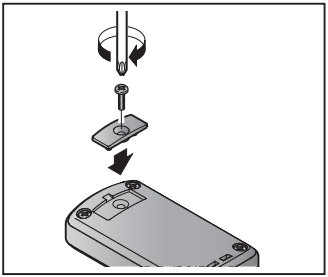

Nastro

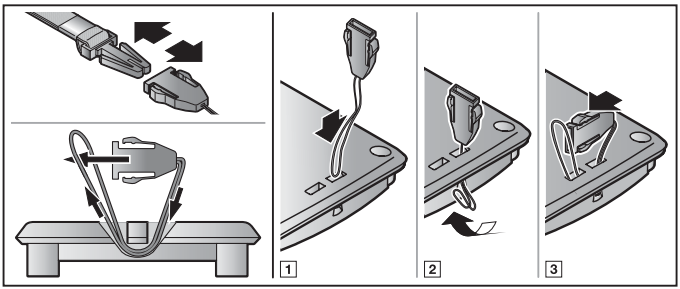

* – Gli accessori non sono compresi nella fornitura standard.

Supporto per telecomando (HSI 6)

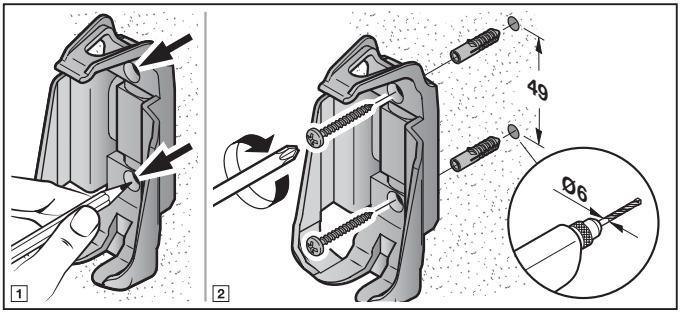

Supporto per telecomando (HSI 15)

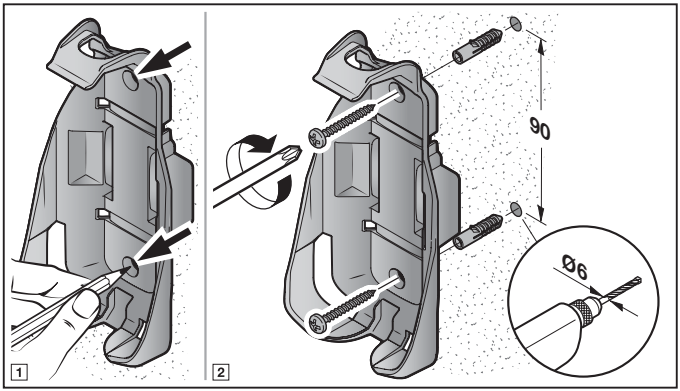

Per tubolari (HSI 6)

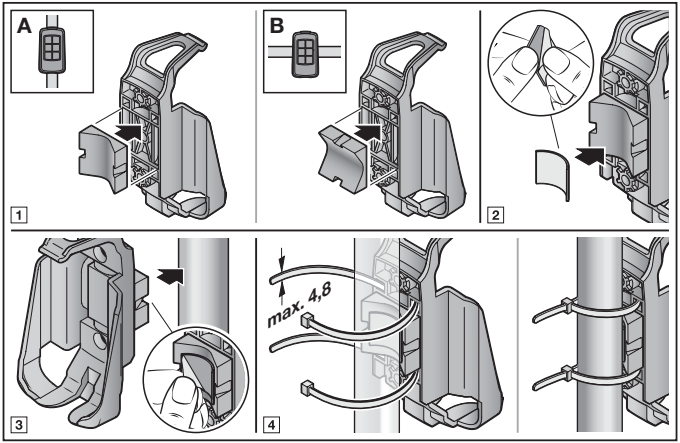

Per tubolari (HSI 15)

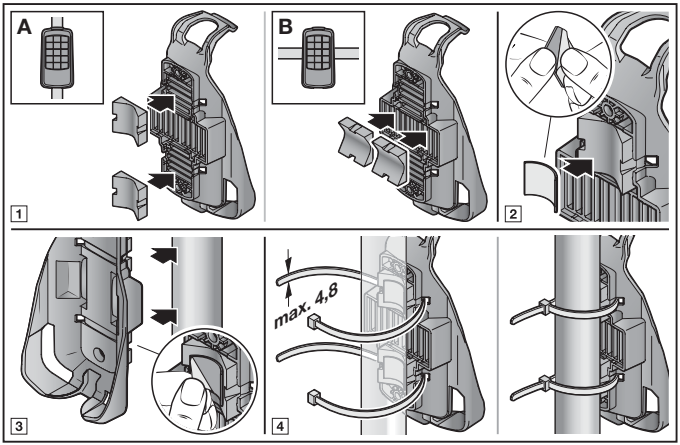

6 Messa in funzione

Dopo l'inserimento delle batterie il telecomando industriale è pronto all'uso.

6.1 Inserire le batterie

HSI 6 BiSecur

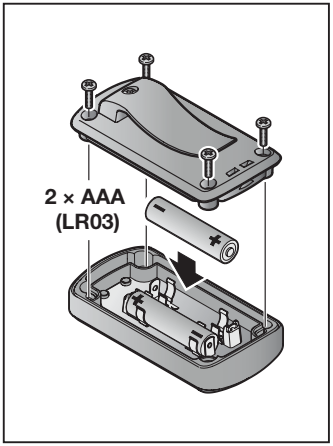

HSI 15 BiSecur

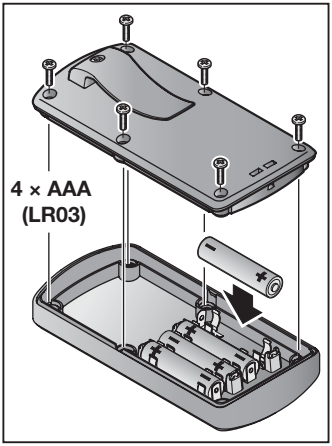

AVVISO

Distruzione del telecomando a causa di perdite delle batterie

Le batterie possono avere perdite e causare la distruzione del telecomando.

- Se il telecomando rimane inutilizzato per periodi prolungati rimuovere le batterie.

7 Funzionamento

NOTA
Se il codice radio del tasto del telecomando è stato copiato da un altro telecomando, per il primo funzionamento premere 2 volte il tasto del telecomando.

Ad ogni tasto del telecomando è assegnato un codice radio.
▶ Premere il tasto del telecomando di cui si vuole trasmettere il codice radio.
– Il LED si accende di blu per 2 secondi.
– Il codice radio viene inviato.

Indicatore del livello di carica della batteria sul telecomando

Il LED lampeggia 2 × di rosso, in seguito viene inviato **ancora** il codice radio.	La batteria **dovrebbe** essere sostituita a breve.
Il LED lampeggia 2 × di rosso, in seguito **non viene più** inviato il codice radio.	La batteria **deve** essere sostituita immediatamente.

8 Apprendimento e trasmissione / invio di un codice radio

⚠ CAUTELA

Pericolo di lesioni a causa della manovra involontaria della porta/del portone
▶ Vedere le indicazioni di avvertenza nel capitolo 2.2

8.1 Apprendimento di un codice radio

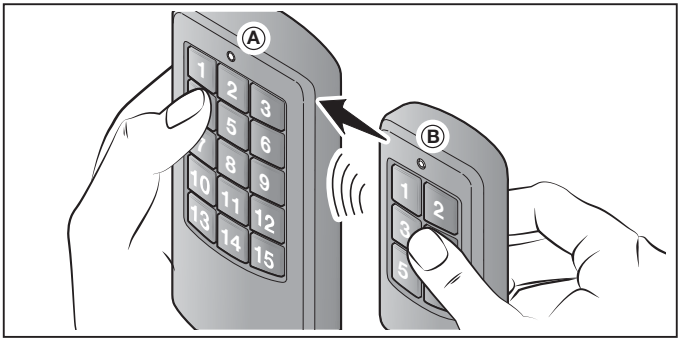

1. Tenere il telecomando **A** che deve apprendere il codice radio a sinistra, accanto al telecomando **B**.
2. Premere il tasto del telecomando **B** il cui codice radio si intende trasmettere e tenerlo premuto.
   – Il LED si accende per 2 secondi di blu e si spegne.
   – Dopo 5 secondi il LED lampeggia alternativamente di rosso e blu.
   – Il telecomando invia il codice radio.
3. Premere il tasto del telecomando **A** che deve apprendere il codice radio e tenerlo premuto.
   – Il LED si accende per 2 secondi di blu e si spegne.
   – Il LED lampeggia lentamente di blu.
   – Se il codice radio viene riconosciuto, il LED lampeggia velocemente di blu.
   – Dopo 2 secondi il LED si spegne.
4. Rilasciare i tasti del telecomando.
   Il codice radio del tasto del telecomando è ora appreso.

NOTA

La trasmissione / l'invio del codice radio deve avvenire entro 15 secondi.
Se in questo lasso di tempo il codice radio non viene trasmesso / inviato correttamente, l'operazione deve essere ripetuta. Se la trasmissione del codice non ha esito positivo per diverse volte, apprendere il codice radio del telecomando **A** direttamente sul ricevitore.

8.2 Funzionamento misto / BiSecur e codice fisso 868 MHz

Il telecomando industriale HSI 6 BiSecur / HSI 15 BiSecur è utilizzabile in funzionamento misto. Il telecomando può apprendere codici radio di telecomandi presenti con codice fisso 868 MHz. I telecomandi con codice fisso 868 MHz sono grigi con tasti blu o con relativa denominazione dell'apparecchio, ad es. HSD 2-868.

9 Reset del dispositivo

A ogni tasto del telecomando viene assegnato un nuovo codice radio attraverso i seguenti passaggi.

1. Aprire la custodia del telecomando
2. Rimuovere una batteria per 10 secondi.
3. Premere e tenere premuto un tasto del telecomando.
4. Inserire una batteria.
- Il LED lampeggia lentamente di blu per 4 secondi.
- Il LED lampeggia velocemente di blu per 2 secondi.
- Il LED rimane acceso a lungo di blu.

5. Rilasciare il tasto del telecomando.
Tutti i codici radio sono stati riassegnati.
6. Chiudere la custodia del telecomando.

NOTA

Se il tasto del telecomando viene rilasciato troppo presto, non viene assegnato un nuovo codice radio.

9.1 Impostazione del codice fisso 868 MHz

1. Eseguire i passaggi **1 – 4** del reset.
2. Continuare a tenere premuto il tasto del telecomando.
- Il LED lampeggia lentamente di rosso per 4 secondi.
- Il LED lampeggia velocemente di rosso per 2 secondi.
- Il LED rimane acceso a lungo di rosso.

3. Rilasciare il tasto del telecomando.
Il codice fisso 868 MHz è impostato.
4. Chiudere la custodia.

NOTA

Se il tasto del telecomando viene rilasciato troppo presto, il codice radio BiSecur rimane impostato.

Per ulteriori informazioni per l'uso del telecomando con il codice fisso 868 MHz consultare il sito Internet **www.hoermann.com**.

10 Indicazione LED

Blu (BU)

Stato	Funzione
Si accende per 2 sec.	Viene inviato un codice radio
Lampeggia lentamente	Il telecomando si trova in modalità Apprendimento
Lampeggia rapidamente dopo un lento lampeggiamento	Durante l'apprendimento è stato riconosciuto un codice radio valido
Lampeggia lentamente per 4 sec. Lampeggia rapidamente per 2 sec. Rimane acceso a lungo	Viene effettuato e portato a termine il reset

Rosso (RD)

Stato	Funzione
Lampeggia 2 volte	Le batterie sono quasi scariche

Blu (BU) e rosso (RD)

Stato	Funzione
Lampeggio alternato	Il telecomando si trova in modalità Trasmissione/Invio

11 Pulizia

ATTENZIONE

Danneggiamento del telecomando a causa di una pulizia errata

La pulizia del telecomando con detergenti inadatti può aggredire la superficie.

- ▶ Pulire il telecomando solo con un panno pulito e inumidito.

12 Smontaggio e smaltimento

Apparecchi elettrici, elettronici e batterie non devono essere smaltiti come rifiuti domestici o non riciclabili, bensì devono essere consegnati presso i punti di accettazione e raccolta destinati allo scopo.

13 Dati tecnici

Tipo	Telecomando industriale HSI 6 BiSecur / HSI 15 BiSecur
Frequenza	868 MHz
Alimentazione elettrica	**HSI 6** 2 batterie da 1,5 V, tipo: AAA (LR03) **HSI 15** 4 batterie da 1,5 V, tipo: AAA (LR03)
Temperatura ambiente consentita	da -20 °C a +60 °C
Tipo di protezione	IP 65

14 Dichiarazione di conformità UE

Produttore	Hörmann KG Verkaufsgesellschaft
Indirizzo	Upheider Weg 94-98 D-33803 Steinhagen

Con la presente, il sopra citato produttore dichiara che questo prodotto

Apparecchio	Telecomando industriale
Modello	HSI6-868-BS / HSI15-868-BS
Uso a norma	Comando di motorizzazioni e relativi accessori
Frequenza di trasmissione	868 MHz
Potenza irradiata efficace	max. 10 mW (EIRP)

è conforme per struttura, tipo di costruzione e versione da noi messa in circolazione alle direttive di seguito elencate se utilizzato a norma:

2014/53/UE (RED)	Direttiva UE concernente le apparecchiature radio
2011/65/UE (RoHS)	Sulla restrizione dell'uso di determinate sostanze pericolose nelle apparecchiature elettriche ed elettroniche

Norme e specifiche applicate

EN 60950-1:2006	Sicurezza (Art. 3.1(a) della 2014/53/UE)
EN 62479:2010	Salute (Art. 3.1(a) della 2014/53/UE) Secondo il capitolo 4.2, il prodotto soddisfa automaticamente la norma, poiché la potenza irradiata efficace (EIRP), verificata secondo la norma ETSI EN 300220-1/2, è inferiore al limite di esclusione di portata bassa Pmax von 20 mW.
ETSI EN 301489-1 V1.9.2 ETSI EN 301489-3 V1.6.1	Compatibilità elettromagnetica (Art. 3.1(b) della 2014/53/UE)
ETSI EN 300220-1 V2.4.1 ETSI EN 300220-2 V2.4.1	Utilizzo efficiente dello spettro delle radiofrequenze (Art. 3.2 della 2014/53/UE)

La presente dichiarazione perde validità qualora l'apparecchio sia stato modificato senza espressa approvazione.

Steinhagen, 06/06/2017

p.p. Axel Becker

Direttore amministrativo

Índice

1 Acerca de estas instrucciones 74
2 Indicaciones de seguridad....74
2.1 Uso apropiado 74
2.2 Indicaciones de seguridad para el funcionamiento....74
3 Volumen de suministro....76
3.1 Complementos opcionales....76
4 Descripción 76
5 Montaje....77
6 Puesta en marcha....80
6.1 Colocar las pilas 80
7 Funcionamiento 81
8 Memorizar y transferir / emitir un código de radiofrecuencia....81
8.1 Aprendizaje de un código de radiofrecuencia....82
8.2 Funcionamiento mixto / BiSecur y código fijo de 868 MHz....83
9 Restablecimiento de los ajustes del aparato....83
9.1 Ajuste del código fijo de 868 MHz....83
10 Indicación LED....84
11 Limpieza 84
12 Desmontaje y reciclaje....85
13 Datos técnicos 85
14 Declaración UE de conformidad 86

Quedan prohibidas la divulgación y la reproducción de este documento, así como su uso indebido y la comunicación del contenido, salvo por autorización explícita. En caso de infracción se hace responsable de indemnización por daños y perjuicios. Se reservan todos los derechos, en particular para el caso de concesión de patente, de modelo de utilidad o industrial. Reservado el derecho a modificaciones.

Estimada clienta, estimado cliente:

Le agradecemos que se haya decidido por un producto de calidad de nuestra casa.

1 Acerca de estas instrucciones

Estas instrucciones contienen información importante sobre el producto.

- ▶ Lea todas las instrucciones detenidamente.
- ▶ Observe las indicaciones. Tenga en cuenta en particular todas las indicaciones de seguridad y de advertencia.
- ▶ Guarde estas instrucciones cuidadosamente.
- ▶ Asegúrese de que las instrucciones se encuentren siempre en un lugar accesible para el usuario del producto.

2 Indicaciones de seguridad

2.1 Uso apropiado

El emisor manual industrial HSI 6 BiSecur / HSI 15 BiSecur es un emisor monodireccional para automatismos y sus complementos. Puede operarse con la radiofrecuencia BiSecur, así como con el código fijo de 868 MHz.

No están permitidos otros usos. El fabricante no asume responsabilidad alguna por daños resultantes de un uso no apropiado o un manejo incorrecto.

2.2 Indicaciones de seguridad para el funcionamiento

⚠ ADVERTENCIA

Peligro de lesiones durante el recorrido de la puerta

Al usar el emisor manual, existe peligro de lesión para las personas debido al movimiento de la puerta.

- ▶ Asegúrese de que los emisores manuales no estén al alcance de los niños, y solo los utilicen personas instruidas en el funcionamiento de la instalación controlada a distancia.
- ▶ Si la puerta solo dispone de un dispositivo de seguridad, el emisor manual solo debe usarse si la puerta se encuentra en su campo de visión.
- ▶ No atraviese el hueco de puerta de la instalación controlada a distancia mientras la puerta no se encuentre en su posición final de apertura.
- ▶ No permanezca parado nunca en la zona de movimiento de la puerta.
- ▶ Tenga en cuenta que accidentalmente se puede accionar un pulsador del emisor manual (p. ej., si está en el bolsillo del pantalón/bolso) y activar un recorrido de puerta indeseado.

⚠ PRECAUCIÓN

Peligro de lesiones por un recorrido de puerta accidental

Durante el proceso de programación del sistema de radiofrecuencia, pueden producirse recorridos de puerta no intencionados.

▶ Al programar el sistema de radiofrecuencia preste atención a que no se encuentren personas ni objetos en la zona de movimiento de la instalación.

⚠ PRECAUCIÓN

Peligro de quemaduras en el emisor manual

En caso de una exposición directa a los rayos de sol o elevadas temperaturas, el emisor manual puede calentarse tanto que al usarse puede causar quemaduras.

▶ Proteja el emisor manual de una exposición directa a los rayos de sol o elevadas temperaturas (p. ej. en el compartimiento de la consola).

ATENCIÓN

Fallos del funcionamiento por influencias del medio ambiente

Si no se tiene en cuenta, puede perjudicarse el funcionamiento.

Proteja el emisor manual de las siguientes influencias:

- Exposición directa a la radiación solar (temperatura ambiental admisible: -20 °C a +60 °C)

INDICACIONES:

- Si no hay ningún acceso separado, realice todos los cambios o ampliaciones de los sistemas de radiofrecuencia dentro del edificio.
- Si pone en servicio, amplía o modifica el sistema de radiofrecuencia:
  - Realice una comprobación de funcionamiento.
  - Utilice únicamente piezas originales.
  - Las condiciones locales pueden influir sobre el alcance del sistema de radiofrecuencia.
  - La utilización simultánea de teléfonos móviles GSM-900 puede influir sobre el alcance.

3 Volumen de suministro

- Emisor manual industrial HSI 6 BiSecur / HSI 15 BiSecur
- Clip para cinturón
- Cinta para colgar
- Instrucciones de servicio
- Pilas de 1,5 V, tipo: AAA (LR03)

3.1 Complementos opcionales

(no incluido en el volumen de suministro)

- Soporte del emisor manual

4 Descripción

HSI 6 BiSecur

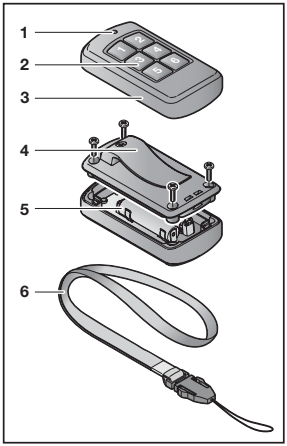

HSI 15 BiSecur

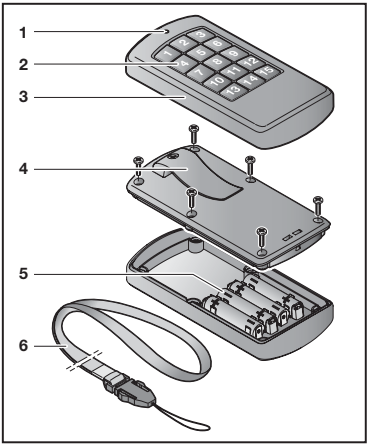

1 LED, bicolor
2 Pulsadores del emisor manual
3 Carcasa
4 Clip para cinturón
5 Pilas
6 Cinta para colgar

5 Montaje

El emisor manual industrial HSI 6 BiSecur / HSI 15 BiSecur se puede fijar o utilizar de formas diferentes.

- Clip de cinturón para fijarlo en prendas de ropa
- Cinta de colgar para utilizar ceñido al cuerpo
- Soporte de emisor manual para atornillarlo *
- Piezas de adaptación y adhesivos para fijarlo en tubos *

Con clip para cinturón

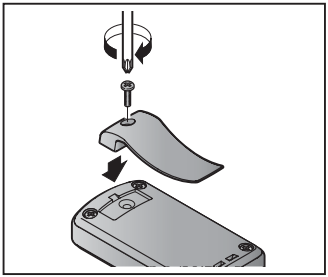

Sin clip para cinturón

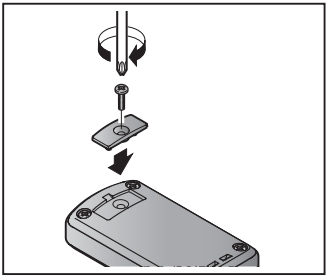

Cinta para colgar

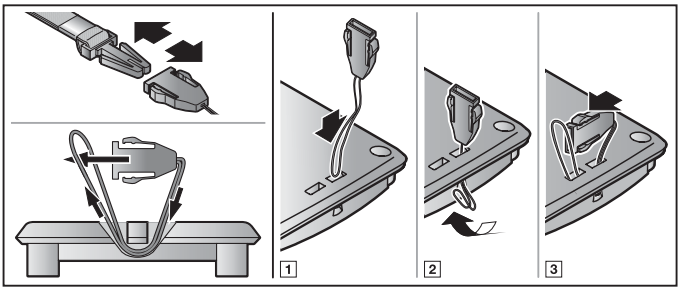

* – Los complementos no están incluidos en el equipamiento estándar.

Soporte del emisor manual (HSI 6)

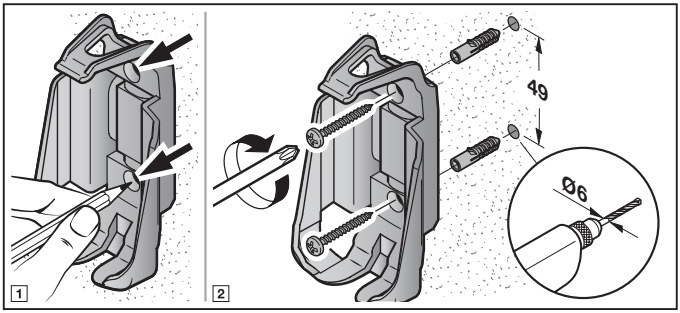

Soporte del emisor manual (HSI 15)

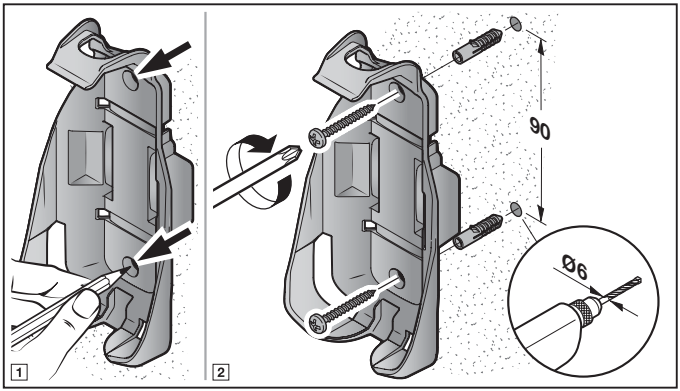

En tubos (HSI 6)

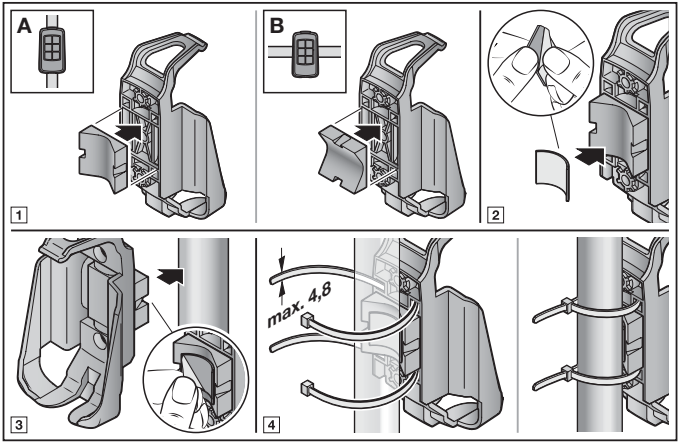

En tubos (HSI 15)

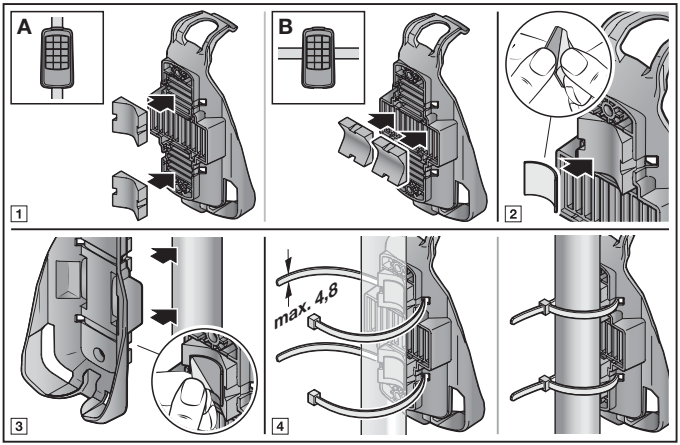

6 Puesta en marcha

Después de insertar las pilas, el emisor manual industrial está operativo.

6.1 Colocar las pilas

HSI 6 BiSecur

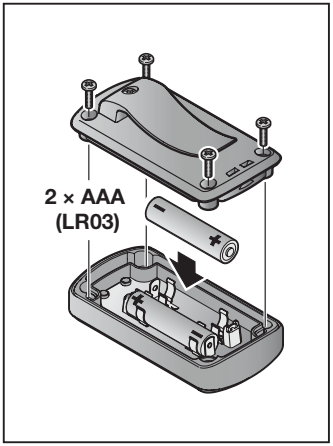

HSI 15 BiSecur

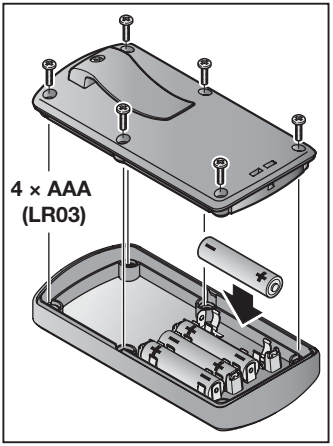

ATENCIÓN

Destrucción del emisor manual por pilas derramadas

Las pilas pueden derramarse y destruir el emisor manual.

- ▶ Si no va a utilizar el emisor manual durante un tiempo prolongado, retire las pilas.

7 Funcionamiento

INDICACIÓN:
Si el código de radiofrecuencia del pulsador del emisor manual es heredado de otro emisor manual, presione la primera vez el pulsador del emisor manual dos veces.

Cada pulsador del emisor manual tiene asignado un código de radiofrecuencia.

- ▶ Para enviar un código de radiofrecuencia determinado, presione el respectivo pulsador del emisor manual.
  - – El LED se enciende en azul durante 2 segundos.
  - – Se envía el código de radiofrecuencia.

Indicación de la carga de la pila del emisor manual

El LED parpadea 2 veces en rojo; a continuación, **aún** se envía el código de radiofrecuencia.	Se **deberían** cambiar las pilas en breve.
El LED parpadea 2 veces en rojo; a continuación, **ya no** se envía el código de radiofrecuencia.	Se **deben** cambiar las pilas inmediatamente.

8 Memorizar y transferir / emitir un código de radiofrecuencia

⚠ PRECAUCIÓN

Peligro de lesiones por un recorrido de puerta accidental

- ▶ Ver indicación de advertencia, capítulo 2.2

8.1 Aprendizaje de un código de radiofrecuencia

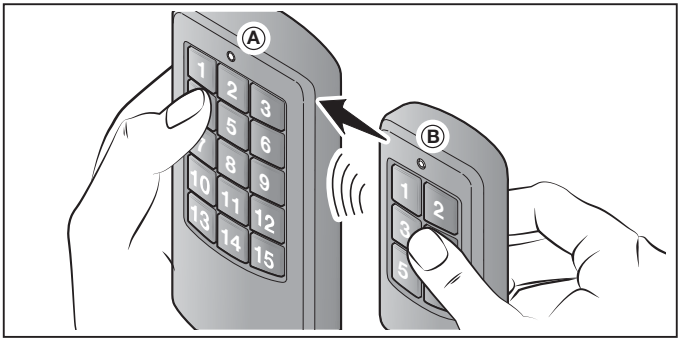

1. Sostenga el emisor manual **A** que debe memorizar el código de radiofrecuencia a la izquierda del emisor manual **B**.
2. Presione el pulsador del emisor manual **B** cuyo código de radiofrecuencia desea transferir, y manténgalo presionado.
   – El LED se enciende en azul durante 2 segundos y se apaga.
   – Después de 5 segundos el LED parpadea alternadamente en color rojo y azul.
   – El emisor manual envía el código de radiofrecuencia.
3. Presione el pulsador del emisor manual **A** que debe memorizar el código de radiofrecuencia, y manténgalo presionado.
   – El LED se enciende en azul durante 2 segundos y se apaga.
   – El LED parpadea lento en color azul.
   – Si se ha reconocido el código de radiofrecuencia, el LED parpadea rápido en azul.
   – Después de 2 segundos se apaga el LED.
4. Suelte los pulsadores de los emisores manuales.
   El código de radiofrecuencia del pulsador del emisor manual está memorizado.

INDICACIÓN:

Para transferir/emitir el código de radiofrecuencia dispone de 15 segundos. Si la transferencia/emisión no se realiza correctamente en este tiempo, deberá repetir el proceso. Si no logra transferir el código de radiofrecuencia tras varios intentos, prográmelo directamente en el receptor desde el emisor manual **A**.

8.2 Funcionamiento mixto / BiSecur y código fijo de 868 MHz

El emisor manual industrial HSI 6 BiSecur / HSI 15 BiSecur permite un funcionamiento mixto. El emisor manual puede memorizar códigos de radiofrecuencia de emisores manuales existentes con código fijo de 868 MHz. Los emisores manuales con código fijo de 868 MHz son emisores de color gris con pulsadores azules o emisores manuales en cuya denominación se indica expresamente esta característica, p. ej., HSD 2-868.

9 Restablecimiento de los ajustes del aparato

A cada pulsador del emisor manual se le asigna un nuevo código de radiofrecuencia siguiendo los siguientes pasos.

1. Abra la carcasa del emisor manual.
2. Retire una pila durante 10 segundos.
3. Presione un pulsador de emisor manual y manténgalo presionado.
4. Inserte una pila.
   – El LED parpadea lento durante 4 segundos en color azul.
   – El LED parpadea rápido durante 2 segundos en color azul.
   – El LED brilla prolongadamente en color azul.
5. Suelte el pulsador del emisor manual.
   Todos los códigos de radiofrecuencia están asignados nuevamente.
6. Cierre la carcasa del emisor manual.

INDICACIÓN:

Si suelta el pulsador del emisor manual antes de tiempo, no se asignará ningún código de radiofrecuencia nuevo.

9.1 Ajuste del código fijo de 868 MHz

1. Ejecute los pasos **1 a 4** del ajuste de fábrica.
2. Continúe con el pulsador del emisor manual accionado.
   – El LED parpadea lento durante 4 segundos en color rojo.
   – El LED parpadea rápido durante 2 segundos en color rojo.
   – El LED brilla prolongadamente en color rojo.
3. Suelte el pulsador del emisor manual.
   El código fijo de 868 MHz está ajustado.
4. Cierre la carcasa.

INDICACIÓN:

Si suelta el pulsador del emisor manual antes de tiempo, quedará ajustada la radiofrecuencia BiSecur.

Encontrará más información acerca del funcionamiento del emisor manual con código fijo de 868 MHz en Internet en **www.hoermann.com**.

10 Indicación LED

Azul (BU)

Estado	Función
Brilla 2 s	Se está enviando un código de radiofrecuencia
Parpadea lento	El emisor manual se encuentra en el modo de aprendizaje
Parpadea rápido después del parpadeo lento	Durante el aprendizaje se ha reconocido un código de radiofrecuencia válido
Parpadea lento durante 4 s, parpadea rápido durante 2 s, brilla prolongadamente	Se ejecuta y concluye un reset

Rojo (RD)

Estado	Función
Parpadea dos veces	Las pilas están casi agotadas

Azul (BU) y rojo (RD)

Estado	Función
Parpadeo intermitente	El emisor manual se encuentra en el modo de transferencia / envío

11 Limpieza

ATENCIÓN

Daños en el emisor manual por una limpieza incorrecta

Si para la limpieza del emisor manual se utilizan detergentes inapropiados, puede dañarse la superficie.

- ▶ Limpie el emisor manual únicamente con un paño suave limpio y húmedo.

12 Desmontaje y reciclaje

Los aparatos eléctricos y electrónicos, así como las pilas no deben desecharse con la basura doméstica o con los residuos restantes, sino deben entregarse en los puntos de recogida previstos para ello.

13 Datos técnicos

Modelo	Emisor manual industrial HSI 6 BiSecur / HSI 15 BiSecur
Frecuencia	868 MHz
Alimentación de tensión	**HSI 6** 2 pilas de 1,5 V, tipo: AAA (LR03) **HSI 15** 4 pilas de 1,5 V, tipo: AAA (LR03)
Temperatura ambiente admisible	-20 °C a +60 °C
Índice de protección	IP 65

14 Declaración UE de conformidad

Fabricante	Hörmann KG Verkaufsgesellschaft
Dirección	Upheider Weg 94-98 D-33803 Steinhagen

Por la presente, el fabricante arriba indicado confirma que el producto:

Aparato	Emisor manual industrial
Modelo	HSI6-868-BS / HSI15-868-BS
Uso apropiado	Manejo de automatismos y sus complementos
Frecuencia de emisión	868 MHz
Potencia de radiación	máx. 10 mW (EIRP)

corresponde según su concepto y tipo de construcción en la versión comercializada por nosotros a las exigencias básicas pertinentes estipuladas en las directivas siguientes siempre y cuando se respete el uso previsto:

2014/53/UE (RED)	Directiva de equipos radioeléctricos
2011/65/UE (RoHS)	Restricciones a la utilización de determinadas sustancias peligrosas en aparatos eléctricos y electrónicos

Normas y especificaciones aplicadas:

EN 60950-1:2006	Seguridad (artículo 3.1(a) de la 2014/53/EU)
EN 62479:2010	Salud (artículo 3.1(a) de la 2014/53/EU) De conformidad con el capítulo 4.2, el producto cumple esta norma de forma automática, ya que la potencia de radiación (EIRP), testada según ETSI EN 300220-1/2, es inferior al límite de exclusión de baja potencia Pmáx. de 20 mW.
ETSI EN 301489-1 V1.9.2 ETSI EN 301489-3 V1.6.1	Compatibilidad electromagnética (Artículo 3.1(b) de la 2014/53/EU)
ETSI EN 300220-1 V2.4.1 ETSI EN 300220-2 V2.4.1	Utilización eficiente del espectro radioeléctrico (Artículo 3.2 de la 2014/53/EU)

En caso de una modificación del aparato no autorizada, pierde validez la presente declaración.

Steinhagen, 06/06/2017

ppa. Axel Becker
Dirección

Índice

1 Acerca destas instruções 88
2 Instruções de segurança 88
2.1 Utilização, segundo as disposições 88
2.2 Instruções de segurança relativas ao funcionamento 88
3 Volume de entrega....90
3.1 Acessórios opcionais....90
4 Descrição do produto....90
5 Montagem 91
6 Colocação em funcionamento 94
6.1 Colocação de pilhas 94
7 Funcionamento 95
8 Programação e memorização / transmissão de um código de radiofrequência 95
8.1 Programação de um código de radiofrequência 96
8.2 Operação combinada / BiSecur e código fixo 868 MHz....97
9 Reset ao equipamento 97
9.1 Ajustar o código fixo de 868 MHz 97
10 Indicação de LED....98
11 Limpeza 98
12 Desmontagem e tratamento....99
13 Dados técnicos 99
14 Declaração de conformidade UE 100

É proibida a divulgação e a reprodução do presente documento, bem como a utilização e a comunicação do seu teor, desde que não haja autorização expressa para o efeito. O incumprimento obriga a indemnizações. Reservados todos os direitos de patentes, modelos registados ou registo de modelos registados de apresentação. Reservados os direitos de alteração.

Exma. Cliente, Exmo. Cliente

Agradecemos ter optado por um dos nossos produtos de qualidade.

1 Acerca destas instruções

Estas instruções contêm informações importantes acerca do produto.

- ▶ Leia cuidadosamente e, na íntegra, estas instruções.
- ▶ Respeite as instruções. Cumpra sobretudo as instruções de segurança e as instruções de aviso.
- ▶ Guarde cuidadosamente estas instruções.
- ▶ Providencie, que as mesmas estejam acessíveis a todo o momento e possam ser consultadas pelo utilizador do produto.

2 Instruções de segurança

2.1 Utilização, segundo as disposições

O emissor industrial HSI 6 BiSecur / HSI 15 BiSecur é um emissor unidirecional para automatismos e seus acessórios. Pode ser acionado com a radiofrequência BiSecur, bem como com o código fixo 868 MHz.

Não são permitidos outros tipos de aplicação. O fabricante não se responsabiliza por danos resultantes de uso ou manuseamento incorretos.

2.2 Instruções de segurança relativas ao funcionamento

⚠ AVISO

Perigo de lesão durante o movimento do portão / movimento da porta

Se for acionado o emissor, o movimento do portão / movimento da porta pode provocar ferimentos em pessoas.

- ▶ Certifique-se que os emissores não estejam ao alcance das crianças e só sejam utilizados por pessoas que estejam devidamente instruídas sobre o modo de funcionamento do dispositivo comandado à distância!
- ▶ De modo geral, terá de acionar o emissor com contacto visual para o portão / a porta, se o mesmo / a mesma só tiver um dispositivo de segurança!
- ▶ Transponha as aberturas de portão / aberturas de porta de dispositivos acionados à distância apenas, se o portão / a porta se encontrar na posição final aberta!
- ▶ Nunca permaneça na área de movimento do portão / da porta.
- ▶ Tenha em atenção que poderá ser acionada inadvertidamente uma tecla do emissor (p. ex., no bolso das calças / na carteira) e provocar uma deslocação indesejada do portão / da porta.

⚠ CUIDADO

Perigo de lesão devido à deslocação inadvertida do portão / da porta

Durante o processo de programação no sistema de radiofrequência podem verificar-se deslocações inadvertidas do portão / da porta.

▶ Aquando da programação do sistema de radiofrequência tenha em atenção, que na área de movimento do dispositivo não se encontrem pessoas ou objetos.

⚠ CUIDADO

Perigo de queimadura no emissor

Aquando de radiação solar direta ou excesso de calor, o emissor pode ficar tão quente que pode provocar queimaduras durante o uso.

▶ Proteja o emissor de radiação solar direta e excesso de calor (p. ex. no porta-luvas do veículo).

ATENÇÃO

Danificação da função devido às influências ambientais

Em caso de incumprimento poderá ser danificada a função!

Proteja o emissor das seguintes influências:

- Insolação direta (temperatura ambiente admissível: -20 °C a +60 °C)

NOTAS:

- Se não existir um acesso separado, então realize qualquer alteração ou extensão de sistemas de radiofrequência dentro do edifício.
- Se colocar o sistema de radiofrequência em funcionamento, o ampliar ou o alterar:
  - Realize um ensaio de funções.
  - Utilize exclusivamente peças de origem.
  - As realidades locais podem ter influência no alcance do sistema de radiofrequência.
  - Os telemóveis GSM-900 podem influenciar o alcance aquando de uma utilização em simultâneo.

3 Volume de entrega

- Emissor industrial HSI 6 BiSecur / HSI 15 BiSecur
- Clip de cinto
- Fita de pescoço
- Instruções de funcionamento
- Pilhas de 1,5 V, tipo: AAA (LR03)

3.1 Acessórios opcionais

(não estão incluídos no volume de entrega)

- Suporte para emissor

4 Descrição do produto

HSI 6 BiSecur

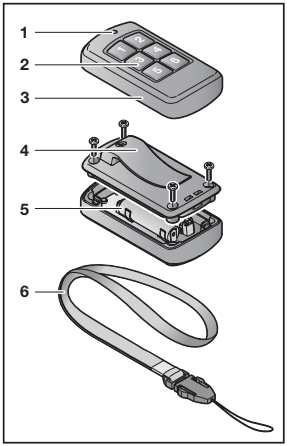

HSI 15 BiSecur

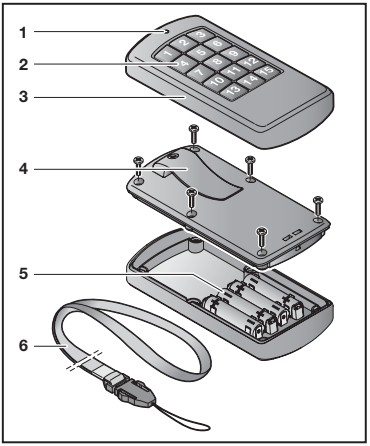

1 LED, bicolor
2 Teclas do emissor
3 Caixa
4 Clip de cinto
5 Pilhas
6 Fita de pescoço

5 Montagem

O emissor industrial HSI 6 BiSecur / HSI 15 BiSecur pode ser fixado ou utilizado de várias formas.

- Clip de cinto para fixação nas peças de vestuário
- Fita de pescoço para utilização no corpo
- Suporte para emissor para aparafusar *
- Adaptadores e etiquetas autocolantes para fixação a tubos *

Com clip de cinto

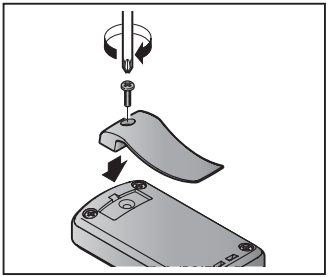

Sem clip de cinto

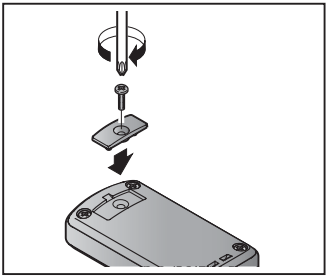

Fita de pescoço

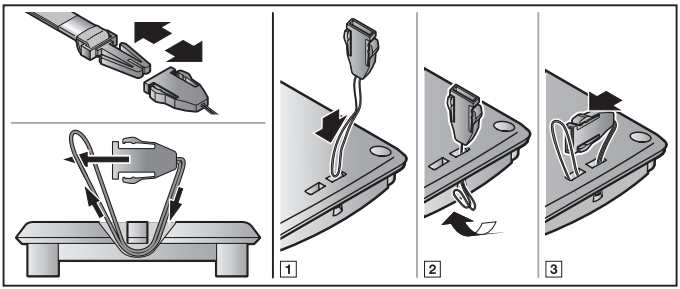

* – Os acessórios não estão incluídos no equipamento standard!

Suporte para emissor (HSI 6)

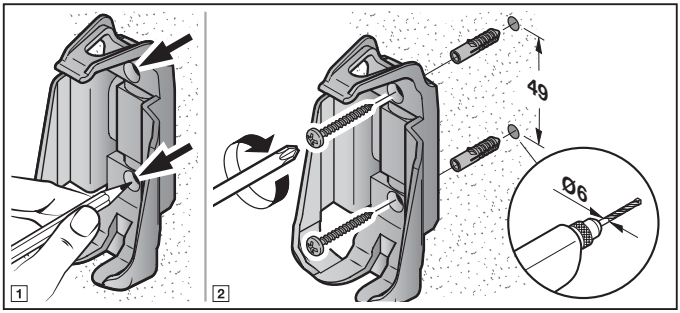

Suporte para emissor (HSI 15)

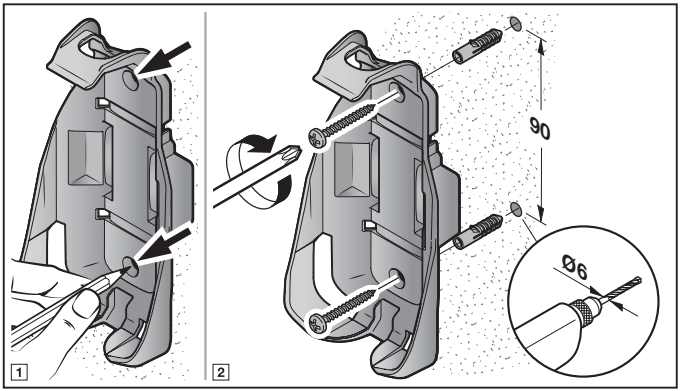

A tubos (HSI 6)

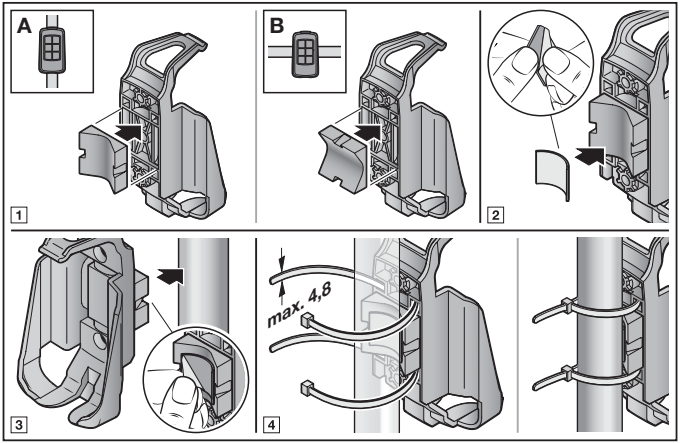

A tubos (HSI 15)

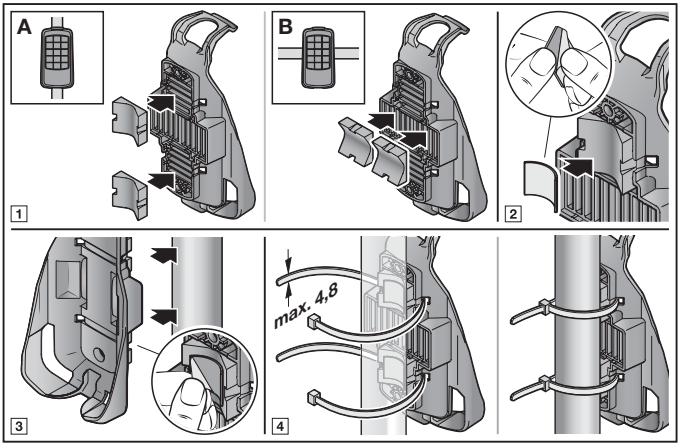

6 Colocação em funcionamento

Após a colocação das pilhas, o emissor industrial está operacional.

6.1 Colocação de pilhas

HSI 6 BiSecur

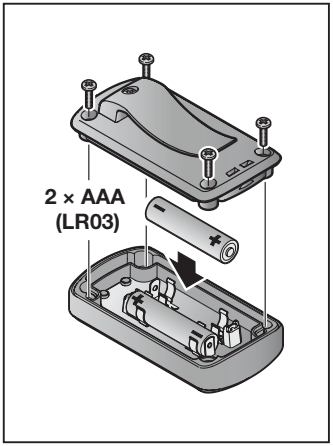

HSI 15 BiSecur

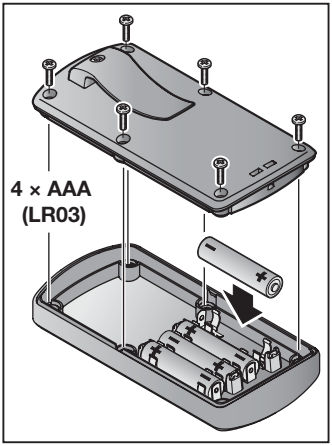

ATENÇÃO

Destruição do emissor, se as pilhas vazarem substâncias químicas

As pilhas podem vazar substâncias químicas e destruir o emissor.

- ▶ Se não utilizar o emissor durante algum tempo, remova as pilhas.

7 Funcionamento

NOTA:
Se o código de radiofrequência da tecla do emissor foi transmitido de um outro emissor, prima a tecla do emissor para o primeiro funcionamento 2 × .

A qualquer tecla do emissor está agregado um código de radiofrequência.
▶ Prima a tecla do emissor, cujo código de radiofrequência deseja transmitir.
  – O LED fica iluminado durante 2 segundos a azul.
  – O código de radiofrequência está a ser transmitido.

Indicador de pilha no emissor

O LED pisca 2 × a vermelho, em seguida **ainda** é enviado o código de radiofrequência.	A pilha **deverá** ser substituída em breve.
O LED pisca 2 × a vermelho, em seguida **já não é** enviado o código de radiofrequência.	A pilha **terá** de ser substituída de imediato.

8 Programação e memorização / transmissão de um código de radiofrequência

⚠ CUIDADO
Perigo de lesão devido à deslocação inadvertida do portão / da porta ▶ Ver instrução de aviso, capítulo 2.2

8.1 Programação de um código de radiofrequência

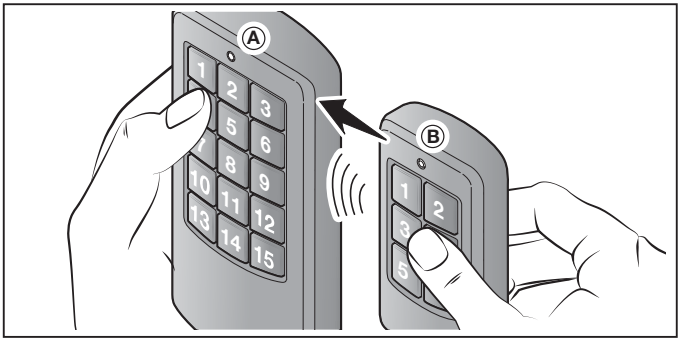

1. Coloque o emissor **A**, que deve programar o código de radiofrequência, do lado esquerdo junto ao emissor **B**.
2. Prima a tecla do emissor **B** cujo código de radiofrequência deseja memorizar e mantenha-a premida.
   – O LED fica iluminado durante 2 segundos a azul e desliga-se.
   – Após 5 segundos, o LED pisca alternadamente a vermelho e azul.
   – O emissor transmite o código de radiofrequência.
3. Prima a tecla do emissor **A** que deve programar o código de radiofrequência e mantenha-a premida.
   – O LED fica iluminado durante 2 segundos a azul e desliga-se.
   – O LED pisca lentamente a azul.
   – Quando o código de radiofrequência for reconhecido, o LED pisca rapidamente a azul.
   – Após 2 segundos, o LED desliga-se.
4. Solte as teclas do emissor.
   O código de radiofrequência da tecla do emissor encontra-se programado.

NOTA:

Para memorização / transmissão do código de radiofrequência dispõe de 15 segundos. Se, durante esse período, a memorização / transmissão não for bem sucedida, terá de repetir o procedimento. Se a transferência falhar várias vezes, faça a programação do código de radiofrequência do emissor **A** diretamente no recetor.

8.2 Operação combinada / BiSecur e código fixo 868 MHz

No emissor industrial HSI 6 BiSecur / HSI 15 BiSecur é possível uma operação combinada. O emissor pode programar códigos de radiofrequência de emissores existentes com código fixo 868 MHz. Os emissores com código fixo 868 MHz são emissores cinzentos com teclas azuis ou emissores com respetiva rotulagem dos equipamentos p. ex. HSD 2-868.

9 Reset ao equipamento

A qualquer tecla do emissor está agregado um novo código de radiofrequência através dos seguintes passos.

1. Abra a caixa do emissor.
2. Retire uma pilha durante 10 segundos.
3. Prima uma tecla do emissor e mantenha-a premida.
4. Coloque uma pilha.
  – O LED pisca lentamente durante 4 segundos a azul.
  – O LED pisca rapidamente durante 2 segundos a azul.
  – O LED permanece iluminado por muito tempo a azul.
5. Largue a tecla do emissor.
  Todos os códigos de radiofrequência são novamente atribuídos.
6. Feche a caixa do emissor.

NOTA:

Se largar a tecla do emissor antecipadamente, não será atribuído um novo código de radiofrequência.

9.1 Ajustar o código fixo de 868 MHz

1. Realize os passos **1 – 4** do reset.
2. Continue a manter a tecla do emissor premida.
  – O LED pisca lentamente durante 4 segundos a vermelho.
  – O LED pisca rapidamente durante 2 segundos a vermelho.
  – O LED permanece iluminado por muito tempo a vermelho.
3. Largue a tecla do emissor.
  O código fixo 868 MHz encontra-se programado.
4. Feche a caixa.

NOTA:

Se soltar antecipadamente a tecla do emissor, a radiofrequência BiSecur fica programada.

Para mais informações relativas ao funcionamento do emissor com o código fixo 868 MHz, consulte na internet em **www.hoermann.com.**

10 Indicação de LED

Azul (BU)

Estado	Função
Iluminado durante 2 segundos	Está a ser transmitido um código de radiofrequência
Pisca lentamente	O emissor encontra-se no modo de ajuste
Pisca rapidamente depois de piscar lentamente	Aquando da programação, foi reconhecido um código de radiofrequência válido
Pisca lentamente durante 4 segundos, pisca rapidamente durante 2 segundos, iluminado prolongadamente	O reset será executado e concluído

Vermelho (RD)

Estado	Função
Pisca 2x	As pilhas estão quase sem carga

Azul (BU) e vermelho (RD)

Estado	Função
Pisca alternadamente	O emissor encontra-se no modo de memorização / transmissão

11 Limpeza

ATENÇÃO

Danos no emissor devido a uma limpeza incorreta

A limpeza do emissor com produtos de limpeza inadequados pode corroer a superfície.

- ▶ Limpe o emissor apenas com um pano limpo e húmido.

12 Desmontagem e tratamento

Os equipamentos elétricos e eletrónicos, bem como as pilhas, não devem ser depositados como lixo doméstico ou lixo comum, devem sim ser entregues em pontos de recolha e entrega.

13 Dados técnicos

Tipo	Emissor industrial HSI 6 BiSecur / HSI 15 BiSecur
Frequência	868 MHz
Alimentação de tensão	**HSI 6** 2 × pilhas de 1,5 V, tipo: AAA (LR03) **HSI 15** 4 × pilhas de 1,5 V, tipo: AAA (LR03)
Temperatura ambiente permitida	-20 °C a +60 °C
Índice de proteção	IP 65

14 Declaração de conformidade UE

Fabricante	Hörmann KG Verkaufsgesellschaft
Morada	Upheider Weg 94-98 D-33803 Steinhagen

O fabricante acima referido declara por este meio que este produto

Equipamento	Emissor industrial
Modelo	HSI6-868-BS / HSI15-868-BS
Utilização segundo as disposições	Acionamento de automatismos e seus acessórios
Frequência de transmissão	868 MHz
Potência radiada	máx. 10 mW (PIRE)

devido à sua conceção e tipo de construção, assim como na versão por nós comercializada, está em conformidade com os requisitos relevantes básicos das diretivas apresentadas em seguida:

2014/53/UE (RED)	Equipamentos de rádio
2011/65/UE (RoHS)	Restrição do uso de substâncias perigosas

Normas e especificações aplicadas

EN 60950-1:2006	Segurança (artigo 3.1(a) da 2014/53/UE)
EN 62479:2010	Saúde (artigo 3.1(a) da 2014/53/UE) De acordo com o capítulo 4.2, o produto cumpre automaticamente esta norma, uma vez que a potência radiada (PIRE), verificada nos termos da ETSI EN 300220-1/2 é inferior ao limite de exclusão de capacidade reduzida Pmáx de 20 mW.
ETSI EN 301489-1 V1.9.2 ETSI EN 301489-3 V1.6.1	Compatibilidade eletromagnética (Artigo 3.1(b) da 2014/53/UE)
ETSI EN 300220-1 V2.4.1 ETSI EN 300220-2 V2.4.1	Utilização eficaz do espectro de radiofrequências (Artigo 3.2 da 2014/53/UE)

Esta declaração perde a validade, se for feita qualquer alteração ao equipamento sem o nosso consentimento prévio.

Steinhagen, 06/06/2017

pp. Axel Becker
Direção

HSI 6 / HSI 15

HÖRMANN KG Verkaufsgesellschaft
Upheider Weg 94-98
D-33803 Steinhagen

TR20E012 RE / 06.2017