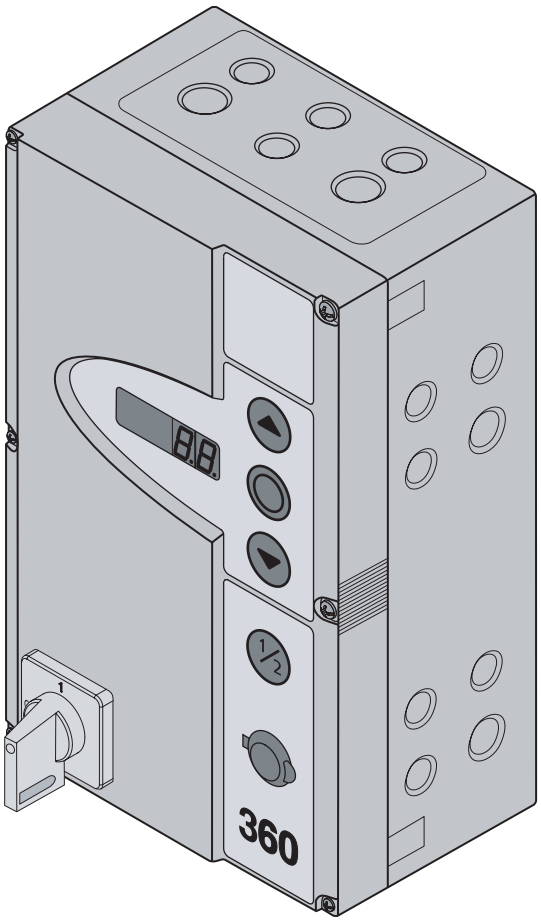

FR

Instructions de montage, de service et de maintenance

Commande **360**

Pour motorisation SupraMatic HT

TR25E733-A / 09.2018

HÖRMANN

Table des matières

VUE INTERIEURE DE LA COMMANDE.....4

VUE D'ENSEMBLE GENERALE DES RACCORDEMENTS.....5

RACCORDEMENTS / ELEMENTS DE COMMANDE.....6

1 A propos de ce mode d'emploi 13
1.1 Documents valables 13
1.2 Garantie 13
1.3 Codes couleurs pour câbles, conducteurs et composants.....13
1.4 Définitions utilisées.....13
1.5 Données techniques.....14
1.6 Extrait de la déclaration d'incorporation 14

2 ⚠ Consignes de sécurité 15
2.1 Utilisation appropriée 15
2.2 Sécurité des personnes.....15
2.3 Consignes de sécurité utilisées.....15
2.4 Consignes de sécurité.....15
2.4.1 Consignes de sécurité concernant le montage / démontage.....15
2.4.2 Consignes de sécurité concernant le raccordement électrique.....16
2.4.3 Consignes de sécurité concernant la commande.....16
2.4.4 Consignes de sécurité concernant la mise en service 16
2.4.5 Consignes de sécurité concernant la pose d'accessoires et d'extensions.....16
2.4.6 Consignes de sécurité concernant la maintenance / l'entretien.....16

3 Montage / Démontage 17
3.1 Normes et prescriptions 17
3.2 Consignes de montage 17
3.3 Montage 17
3.3.1 Montage du boîtier de commande 17
3.4 Démontage / Elimination 20

4 Raccordement électrique 21
4.1 Généralités 21
4.2 Raccordement électrique 22
4.2.1 Préparations 22
4.2.2 Connexion motorisation / boîtier de commande.....23
4.2.3 Raccordement des dispositifs de sécurité / accessoires.....24

5 Eléments de commande 25
5.1 Commande 360.....25
5.1.1 Autres explications 25
5.2 Clavier de la façade.....26
5.3 Touche externe DTH I.....26
5.4 Touche externe DTH R 26
5.4.1 Affichages à 7 segments 26
5.4.2 Affichage des statuts / positions de la porte.....27
5.4.3 Messages possibles 27
5.4.4 Affichage : touches actionnées sur le boîtier de commande.....27
5.4.5 Affichage : touches raccordées en externe actionnées 27
5.4.6 Affichage : signaux aux entrées des unités d'expansion.....28
5.4.7 Affichage : signaux aux entrées de la platine de commande centralisée 28
5.4.8 Affichage : signaux aux entrées de la platine de commande centralisée 28
5.4.9 Affichage en cas de connexion à la motorisation raccordée 28

6 Mise en service.....29
6.1 Instruction des utilisateurs.....29
6.2 Etablissement de l'alimentation en courant 29
6.3 Etapes de programmation générales dans tous les menus de programmation.....30
6.3.1 Démarrage de la programmation.....30
6.3.2 Sélection et confirmation du menu de programmation 30
6.3.3 Modification et confirmation de la fonction.....30
6.3.4 Poursuivre ou quitter / enregistrer la programmation 31
6.4 Menu de programmation 01 : détermination du type de porte / apprentissage des positions finales / trajets d'apprentissage de l'effort.....32
6.4.1 Détermination du type de porte :.....32
6.4.2 Réalisation des trajets d'apprentissage de positions finales / de l'effort : 33
6.5 Menu de programmation 02 : position Trajet rapide ***Fermé***.....34
6.6 Menu de programmation 05 : limiteur d'effort dans le sens ***Ouvert***.....35
6.7 Menu de programmation 06 : limiteur d'effort dans le sens ***Fermé***.....36
6.8 Menu de programmation 07 : présélection manuelle de la limite d'inversion 37
6.8.1 Vérification de la limite d'inversion SKS / VL.....39
6.9 Menu de programmation 08 : apprentissage de la position finale intermédiaire Ouvert (½-Ouvert).....40
6.10 Menu de programmation 09 : durée d'avertissement de démarrage / d'avertissement 41
6.11 Menu de programmation 10 : réglage du temps de maintien en position ouverte en cas de fermeture automatique ou de régulation du trafic.....42
6.12 Menu de programmation 11 : réglage de la réaction de la motorisation après déclenchement des dispositifs de sécurité raccordés à la douille X30 43
6.13 Menu de programmation 12 : réglage de la réaction de la motorisation après déclenchement du dispositif de sécurité raccordé aux douilles X20 / X22 45
6.14 Menus de programmation 13 / 14 : réglage de la réaction de la motorisation après déclenchement du dispositif de sécurité raccordé aux douilles X21 / X23.....47
6.15 Menu de programmation 15 : réglage de la réaction de la motorisation après déclenchement

des dispositifs de sécurité raccordés à la douille X2 (commande à impulsion).....49
6.16 Menu de programmation 16 : réglage de la réaction de la motorisation après déclenchement des dispositifs de sécurité raccordés à la douille X3 (sélection de direction).....50
6.17 Menu de programmation 17 : serrure miniature modifiant la réaction des éléments de commande.....52
6.18 Menus de programmation 18 / 19 : réglage des relais K1 / K2 sur la platine multifonction.....53
6.19 Menu de programmation 20 : réglage des modes de service 55
6.20 Menu de programmation 21 : surveillance du contact de portillon incorporé testé 57
6.21 Menu de programmation 22 : apprentissage de la position finale sur une commande d'appareil RWA.....58
6.22 Menu de programmation 24 : réglages du relais d'option sur la platine de commande.....59
6.23 Menu de programmation 99 : réinitialisation de données.....60

7 Accessoires et extensions.....61
7.1 Généralités 61
7.2 Platines d'extension 61
7.2.1 Platine multifonction.....63
7.2.2 Platine de réglage du trafic.....64
7.2.3 Platine de commande centralisée 66
7.2.4 Platine de signal de fins de course.....67
7.3 Sécurité de contact SKS 68
7.4 Récepteur sans fil HET-E2 24 BS avec rétrosignal.....69

8 Maintenance / Entretien 71
8.1 Généralités concernant la maintenance et l'entretien.....71
8.2 Inspection des dispositifs de sécurité.....71
8.3 Mise hors tension de la porte.....71
8.3.1 Mise hors tension de la porte lors des travaux de maintenance et d'entretien.....71
8.3.2 Comportement lors d'une panne d'électricité (sans batterie de secours) 71
8.3.3 Comportement après rétablissement du courant (sans batterie de secours).....71
8.4 Menu d'entretien 72
8.4.1 Procédure pour l'interrogation du menu d'entretien.....72
8.4.2 Etablissement de l'alimentation en courant et appel du menu d'entretien 72
8.4.3 Interrogation des numéros de menu d'entretien.....72
8.5 Menu d'entretien 01 : messages d'erreur.....73
8.6 Menu d'entretien 02 : heures de service depuis la dernière maintenance 74
8.7 Menu d'entretien 03 : nombre total de cycles de manœuvre.....75
8.8 Menu d'entretien 04 : nombre total d'heures de service 76
8.9 Menus d'entretien 05 à 24 : numéros de fonction des menus de programmation 77
8.10 Menu d'entretien 98 : interrogation du type de porte réglé 78
8.11 Menu d'entretien 99 : fonctions spéciales.....79
8.12 Affichage des erreurs à l'écran.....80
8.12.1 Messages d'erreur / Résolution d'erreur.....80

9 Vue d'ensemble des menus de programmation 83

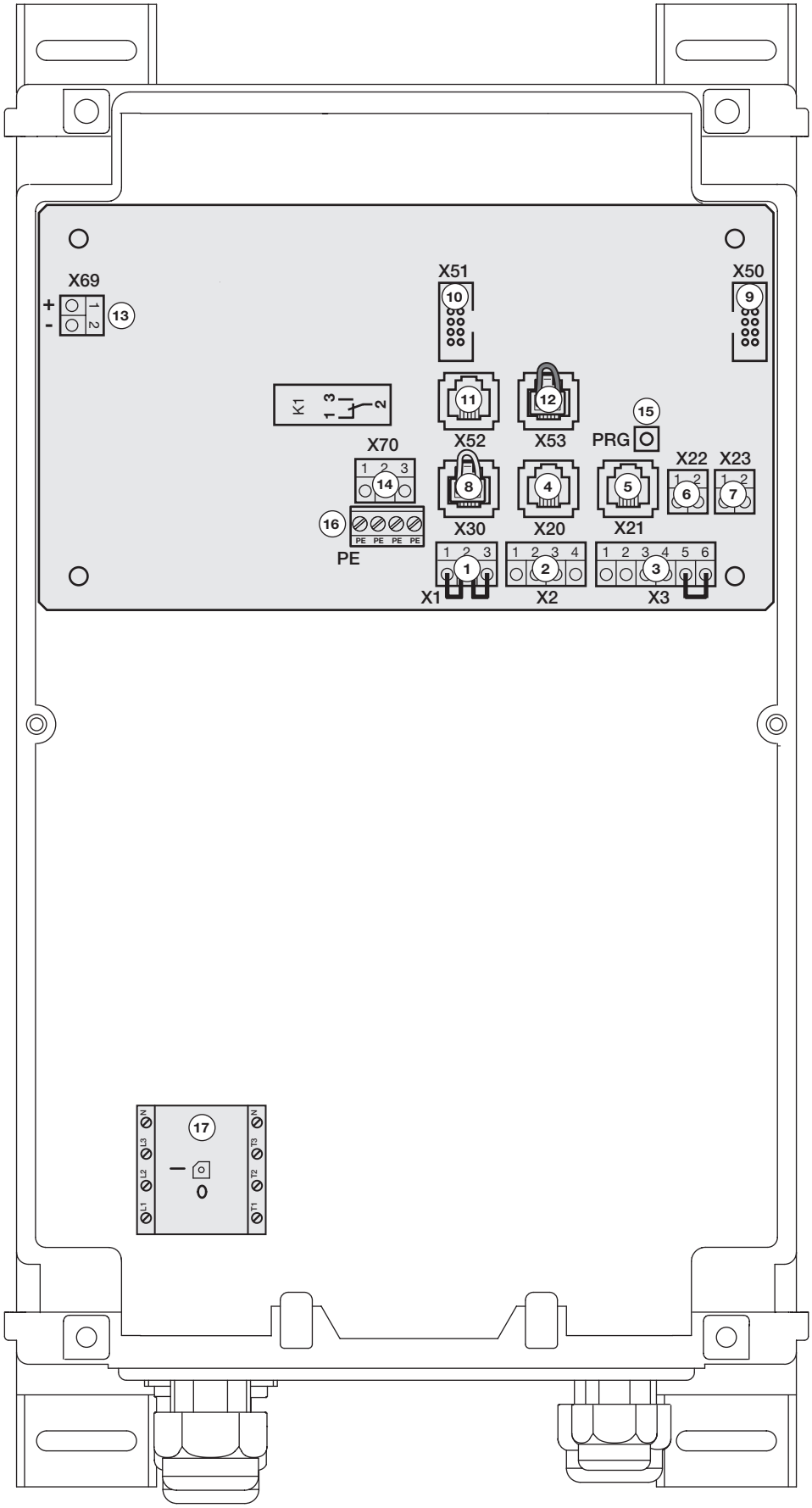
X69
+
-
1
2
13
X51
10
X50
9
K1
1
3
2
11
12
15
X52
X53
PRG
X70
1 2 3
14
8
4
5
X22
X23
6
7
16
PE PE PE PE
PE
X30
X20
X21
1 2 3
1
1 2 3 4
2
1 2 3 4 5 6
3
X1
X2
X3
17
N
L3
L2
L1
T3
T2
T1
0

X1	Circuit de veille	Chap. 7.8 7.9

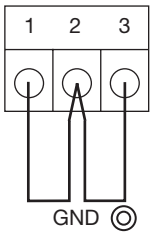

X2	Impulsion / Récepteur radio	Chap. 6.15

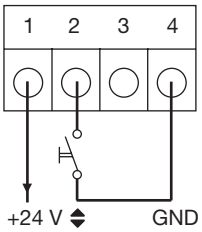

X3	Eléments de commande externes, récepteur radio	Chap. 6.16

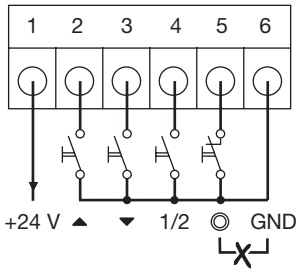

X20	Dispositif de sécurité testé	Chap. 6.13

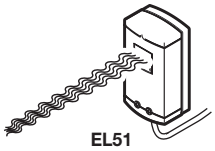

X21	Dispositif de sécurité testé	Chap. 6.14

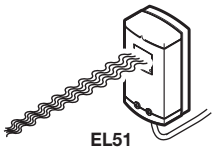

X22	Dispositif de sécurité testé	Chap. 6.12

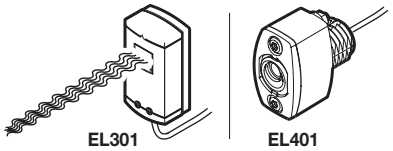

X23	Dispositif de sécurité testé	Chap. 6.14

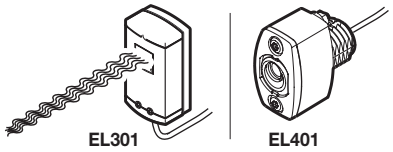

X30	Dispositif de sécurité testé	Chap. 6.12

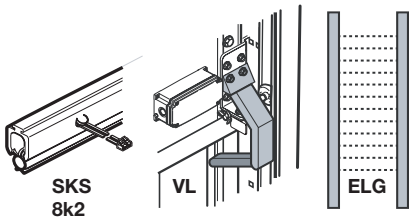

X50	Eléments de commande sur le couvercle	Chap. 6.12

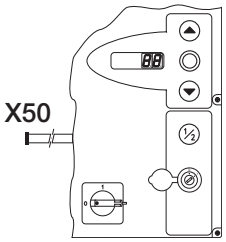

X51	Platines d'extension	Chap. 7.4 7.5 7.6 7.7

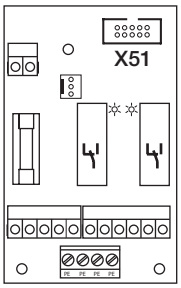

X52	Raccord pour motorisation	Chap. 4.2

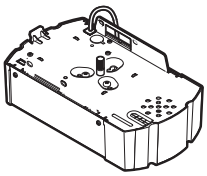

X69	Relais d'option	Chap. 6.22

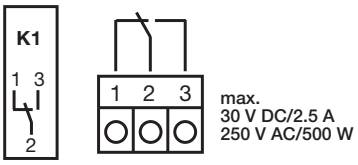

Dés.	Pos.	Raccordement / Eléments de commande		Illustration	Voir chap.
X1	**1**	**Circuit de veille / Arrêt** avec touche / sectionneur externe			
Raccord à vis à enficher		2	Conducteur **1**		
			GND = 0 V, potentiel de référence		
		3	Conducteur **2**		
			Contact d'ouverture **Arrêt**		
		Le pontage sur **X1-2/3** doit être retiré lors du raccordement			
X2	**2**	**Fonction d'impulsion**			
Raccord à vis à enficher		**Récepteur radio externe**			
		1	Conducteur **BN**		
			Tension auxiliaire +24 V CC (par rapport à la borne 4 = GND)		
		2	**Canal 1**		
			Conducteur **WH**		
			Entrée *Impulsion*		
		4	Conducteur **GN**		
			GND = 0 V potentiel de référence		
		REMARQUE : Veuillez isoler tous les autres conducteurs			
		Fonctions programmables dans le menu de programmation **15**			6.15
		REMARQUE : Programmation du récepteur, voir instructions correspondantes			
		Touche externe Impulsion			
		1	Tension auxiliaire +24 V CC (par rapport à la borne 4 = GND)		
		2	Conducteur **1**		
			Entrée *Impulsion*		
		4	Conducteur **2**		
			Second contact / GND = 0 V, potentiel de référence		
		Fonctions programmables dans le menu de programmation **15**			6.15

Dés.	Pos.	Raccordement / Eléments de commande		Illustration	Voir chap.
X2	**2**	**Sélection de direction**			5.3
X3	**3**	Eléments de commande externes **Bouton-poussoir DTH I**			
Raccord à vis à enficher		2	Conducteur **BN**		
			Touche **Impulsion**		
		Autres raccords à **X3**			
		1	Conducteur **WH**		
			Tension auxiliaire +24 V CC		
		4	Conducteur **GN**		
			Touche **Ouverture partielle**		
		5	Conducteur **GY**		
			Touche **Arrêt**		
		REMARQUE : Suppression du bornier en cas de raccordement			
		6	Conducteur **PK**		
			GND = 0 V, potentiel de référence		
		REMARQUE : Veuillez isoler tous les autres conducteurs			
		Fonctions programmables dans les menus de programmation **15 / 16**			6.16 6.17

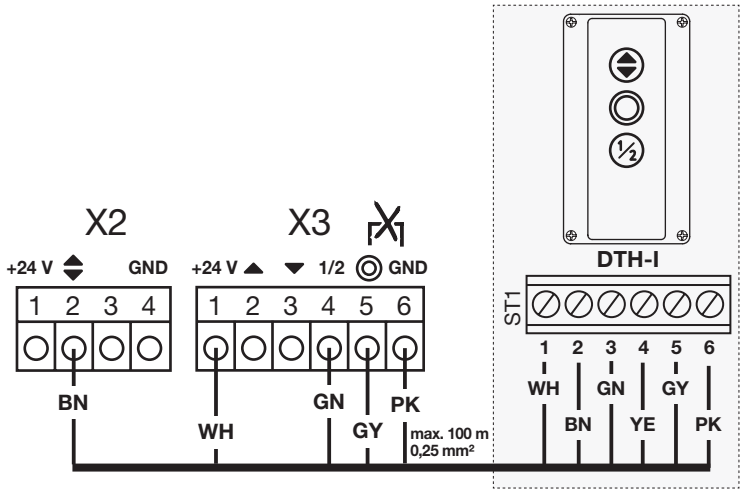

X3	**3**	**Sélection de direction**			5.3
Raccord à vis à enficher		Eléments de commande externes **Bouton-poussoir DTH R**			
		1	Conducteur **WH**		
			Tension auxiliaire +24 V CC		
		2	Conducteur **BN**		
			Touche **Ouvert**		
		3	Conducteur **GN**		
			Touche **Fermé**		
		5	Conducteur **GY**		
			Touche **Arrêt**		
		REMARQUE : Le pontage doit être retiré lors du raccordement			
		6	Conducteur **PK**		
			GND = 0 V, potentiel de référence		
		REMARQUE : Veuillez isoler tous les autres conducteurs			
		Fonctions programmables dans le menu de programmation **16**			6.16

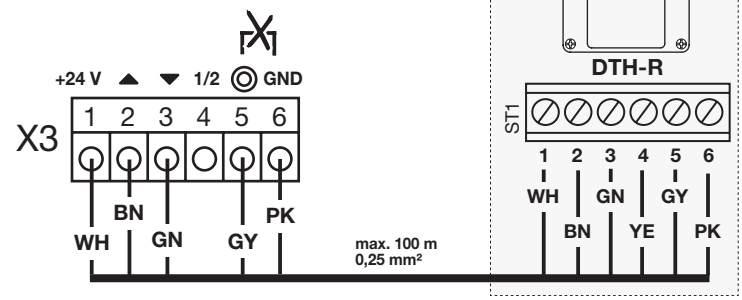

Dés.	Pos.	Raccordement / Eléments de commande		Illustration	Voir chap.
X3	**3**	**Sélection de direction**			5.3
Raccord à vis à enficher		**Récepteur radio externe**			
		1	Conducteur **BN**		
			Tension auxiliaire +24 V CC		
		2	**Canal 1**		
			Conducteur **WH**		
			Entrée *Ouvert*		
		3	**Canal 2**		
			Conducteur **YE**		
			Entrée *Fermé*		
		6	Conducteur **GN**		
			GND = 0 V, potentiel de référence		
		Fonctions programmables dans le menu de programmation **16**			6.16
		REMARQUE : Programmation du récepteur, voir instructions correspondantes			
		Récepteur radio bidirectionnel avec rétrosignal de la position de porte			7.9
		1	Conducteur **BN**		
			Tension auxiliaire +24 V CC		
		2	**Canal 1**		
			Conducteur **WH**		
			Entrée *Ouvert*		
		3	**Canal 2**		
			Conducteur **YE**		
			Entrée *Fermé*		
		6	Conducteur **GN**		
			GND = 0 V potentiel de référence		
		Fonctions programmables dans le menu de programmation **16**			6.17
		REMARQUE : Programmation du récepteur, voir instructions correspondantes			
		Touche externe **Ouverture partielle (½-Ouvert)**			
		1	Tension auxiliaire +24 V CC (par rapport à la borne 6 = GND)		
		4	Conducteur **1**		
			Contact de fermeture Entrée *Ouverture partielle*		
		6	Conducteur **2**		
			Deuxième contact GND = 0 V, potentiel de référence		
		Fonctions programmables dans les menus de programmation **16 / 17**			6.16 6.17

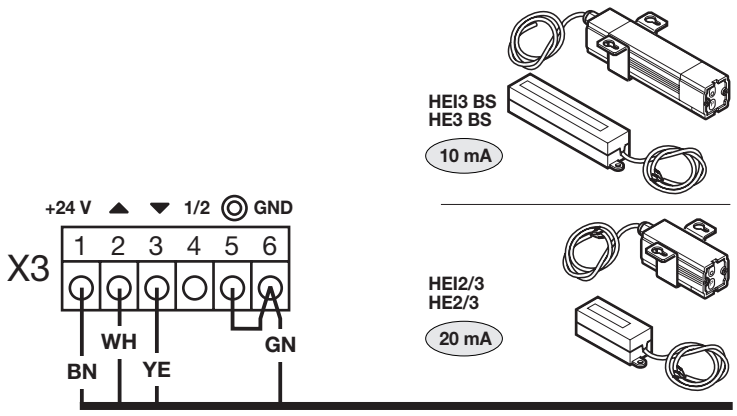

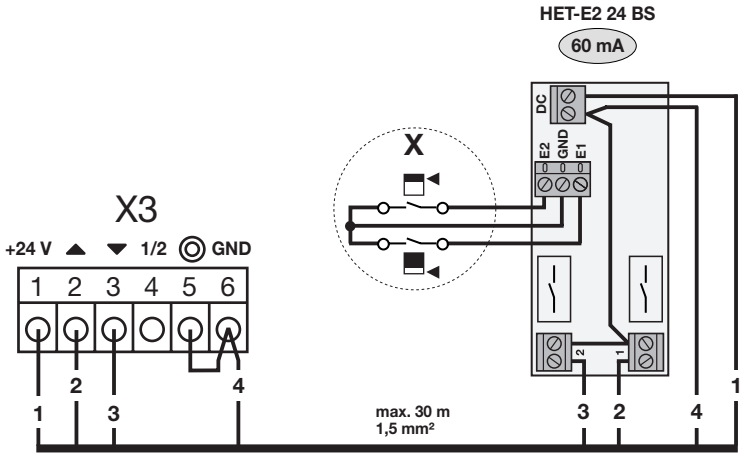

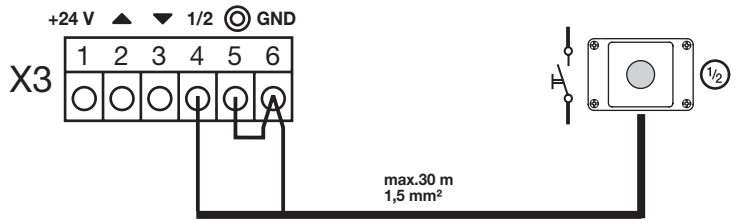

Dés.	Pos.	Raccordement / Eléments de commande		Illustration	Voir chap.
X3	**3**	**Sélection de direction**		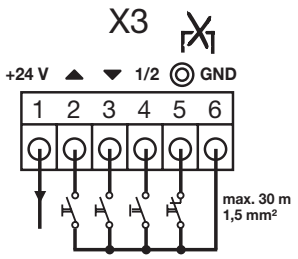	
Raccord à vis à enficher		**Eléments de commande externes**			
		1	Tension auxiliaire +24 V CC		
		2	**Ouvert**		
		3	**Fermé**		
		4	**Ouverture partielle**		
		5	**Arrêt**		
		REMARQUE : Suppression du bornier en cas de raccordement			
		6	GND = 0 V potentiel de référence		
		Fonctions programmables dans le menu de programmation **16**			6.16 6.17
X20	**4**	**Dispositifs de sécurité**		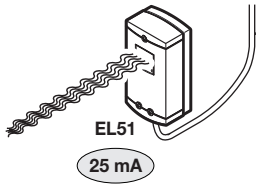	
Douille		**EL 51**	Cellule photoélectrique testée		
		Fonctions programmables dans le menu de programmation **12**			6.13
X21	**5**	**Dispositifs de sécurité**		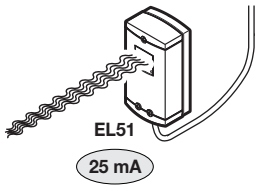	
Douille		**EL 51**	Cellule photoélectrique testée		
		Fonctions programmables dans le menu de programmation **13**			6.14
X22	**6**	**Dispositifs de sécurité**		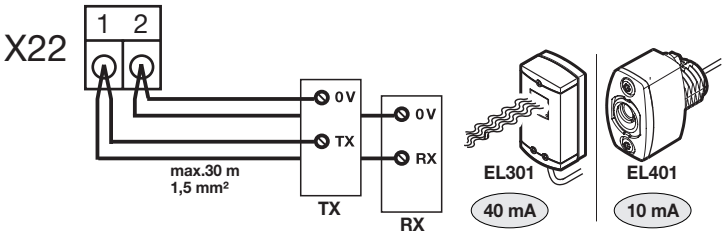	
Raccord à vis à enficher		Cellule photoélectrique à 2 fils **EL 301 / EL401**			
		1	Signal de l'émetteur **TX**		
			Signal du récepteur **RX**		
		2	Raccordement 0 V de l'émetteur **TX**		
			Raccordement 0 V du récepteur **RX**		
		Fonctions programmables dans le menu de programmation **12**			6.13
X23	**7**	Cellule photoélectrique à 2 fils **EL 301 / EL401**		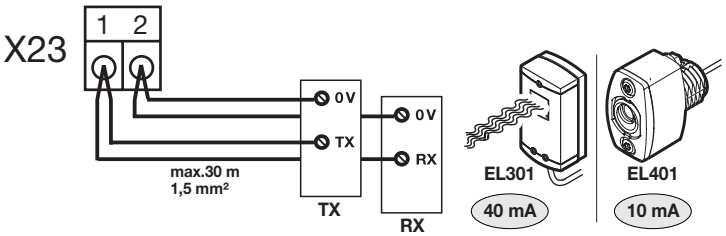	
Raccord à vis à enficher		1	Signal de l'émetteur **TX**		
			Signal du récepteur **RX**		
		2	Raccordement 0 V de l'émetteur **TX**		
			Raccordement 0 V du récepteur **RX**		
		Fonctions programmables dans le menu de programmation **14**			6.14

Dés.	Pos.	Raccordement / Eléments de commande	Illustration	Voir chap.
X30	**8**	**Dispositifs de sécurité testés**		7.3
Douille		**REMARQUE :** La prise pontée **BU** doit être retirée lors du raccordement		
		SKS ou **8k2** — Sécurité de contact dans le sens *Fermé*		
		VL — Cellule photoélectrique embarquée dans le sens *Fermé*		
		ELG — Barrière photoélectrique devant le cadre dormant dans le sens de *Fermé*		
		Fonctions programmables dans les menus de programmation **07 / 11**		6.8 6.12
X50	**9**	**Clavier de la façade**		5.2 6.17
Réglette à douilles				
X51	**10**	**Platines d'extension**		7.6
Réglette à douilles		**Multifonction** 2 contacts à relais par ex. pour signal de fins de course, message d'erreur, etc.		
		Fonctions programmables dans les menus de programmation **18 / 19**		6.18
		Régulation du trafic 4 contacts à relais par ex. pour commande à feux de signalisation		7.4
		Fonctions programmables dans le menu de programmation **20**		6.19
		Commande centralisée Par ex. pour ordres Centrale Ouvert / Fermé		6.22 7.5
		Signal de fins de course Platine d'extension pour platines multifonction / régulation du trafic / commande centralisée, par ex. pour signaux de fins de course		7.7

Dés.	Pos.	Raccordement / Eléments de commande	Illustration	Voir chap.
X52	**11**	**Câble de raccordement** à la douille **BUS** de la motorisation **SupraMatic HT** **REMARQUE :** Le connecteur en Y doit être relié au raccord **BUS** de la motorisation à l'aide du câble de connexion court.	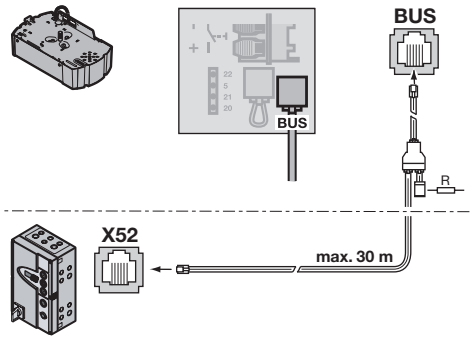	4.2
Douille				
X53	**12**	Raccord pour **extensions futures** La prise pontée **YE** doit être retirée lors du raccordement	 **X53**	
Douille				
X69	**13**	**Tension de service externe supplémentaire** 24 V CC Pour besoin en électricité supérieur à 300 mA (par ex. fonctionnement avec platines d'extension) 1 — Raccordement pôle **+** 2 — Raccordement pôle **–**	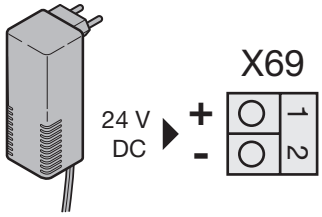	4.2.3 7.1
Raccord à vis à enficher				
X70	**14**	**Relais d'option** Fonctions programmables dans le menu de programmation **24**	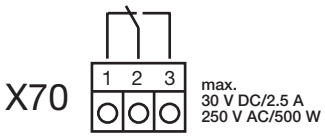	6.22
Raccord à vis à enficher				
PRG	**15**	**Programmation** de la commande	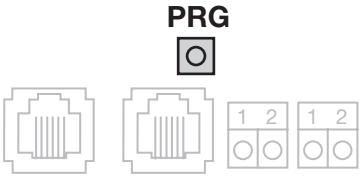	5.1 6.2
Contacteur				
PE	**16**	Raccordement du conducteur de protection **PE**		
Borne à vis				
	17	**Connexion secteur** au **sectionneur multipolaire** (en option) Le sectionneur multipolaire verrouillable de la commande 360 permet de commuter la prise de courant pour la motorisation SupraMatic HT	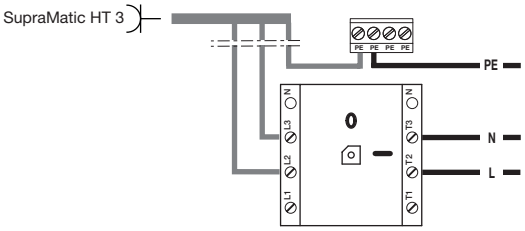	4.2.2
Sectionneur multipolaire				

REMARQUE :
La charge maximale de l'ensemble des accessoires sur l'alimentation 24 V de la commande ne doit pas excéder **300 mA** max. Si le besoin en électricité dépasse 300 mA (par ex. fonctionnement avec platines d'extension), une tension de service externe supplémentaire (**Pos. 13**) est nécessaire.

CONSIGNES DE SECURITE POUR LES RACCORDEMENTS ELECTRIQUES

⚠ DANGER

Tension secteur

Tout contact avec la tension secteur peut entraîner une décharge électrique mortelle.
Respectez impérativement les consignes suivantes :

- Les raccordements électriques doivent uniquement être effectués par un électricien professionnel.
- L'installation électrique à la charge de l'utilisateur doit satisfaire à toutes les dispositions de protection (230 / 240 V CA, 50 / 60 Hz).
- Mettez l'installation hors tension et protégez-la de toute remise en marche intempestive.

⚠ DANGER

Risque de blessure dû à des dispositifs de sécurité défectueux

Risque de blessure dû à des dispositifs de sécurité défectueux
En cas de dysfonctionnement, des dispositifs de sécurité en panne peuvent provoquer des blessures.

- Le responsable de la mise en service doit contrôler la / les fonction(s) du / des dispositif(s) de sécurité.

L'installation n'est opérationnelle qu'après avoir effectué les essais de fonctionnement

⚠ AVERTISSEMENT

Risque de blessure dû à une installation incorrecte
Une installation incorrecte de la motorisation peut provoquer des blessures mortelles.

- L'installation électrique à la charge de l'utilisateur doit satisfaire à toutes les dispositions de protection.
- Les raccordements électriques doivent uniquement être effectués par un électricien professionnel !
- L'installateur doit s'assurer que les prescriptions nationales relatives au service des appareils électriques sont respectées.

ATTENTION

Endommagements dus à une installation électrique incorrecte
Une installation incorrecte peut endommager la porte. Respectez impérativement les remarques suivantes.

- Un courant étranger aux bornes de raccordement de la platine de commande entraîne une destruction du système électronique.
- Ne tirez jamais sur les câbles de raccordement des composants électriques, sous peine de détruire le système électronique.
- Insérez impérativement les câbles d'alimentation par le bas dans le boîtier.
- Obturez les raccordements inutilisés à l'aide de tampons borgnes.

Cher client,
Nous vous remercions d'avoir opté pour un produit de qualité de notre société.

1 A propos de ce mode d'emploi

Ces instructions sont des **instructions d'utilisation originales** au sens de la directive CE 2006/42/CE. Lisez attentivement et entièrement les présentes instructions. Elles contiennent d'importantes informations concernant ce produit. Veuillez tenir compte des remarques et en particulier respecter toutes les consignes de sécurité et de danger.

Conservez précieusement les présentes instructions et assurez-vous que tous les utilisateurs puissent les consulter à tout moment.

1.1 Documents valables

Afin de garantir une utilisation et une maintenance sûres de l'installation de porte, les documents suivants doivent être mis à la disposition de l'utilisateur final :

- Présentes instructions
- Instructions de la porte industrielle
- Carnet de contrôle ci-joint

1.2 Garantie

La garantie est soumise aux conditions généralement reconnues ou celles convenues dans le contrat de livraison. Elle ne couvre pas les dommages causés suite à une connaissance insuffisante des instructions de service ci-jointes. Nous déclinons également toute responsabilité au cas où, sans accord préalable de notre part, vous effectueriez des modifications structurelles ou procéderiez à des installations inappropriées, contraires aux directives de montage que nous avons fixées. En outre, nous ne saurions être tenus responsables en cas de fonctionnement accidentel ou impropre de la motorisation et des accessoires ou d'une maintenance incorrecte de la porte et de son système d'équilibrage.

1.3 Codes couleurs pour câbles, conducteurs et composants

Les abréviations des couleurs pour l'identification des câbles, des conducteurs et des composants sont conformes au code couleur international, selon la norme IEC 757 :

WH	**BN**	**GN**	**YE**	**GY**	**PK**	**BU**	**RD**	**BK**	**GN/YE**
Blanc	Marron	Vert	Jaune	Gris	Rose	Bleu	Rouge	Noir	Vert / jaune

1.4 Définitions utilisées

Avertissement de démarrage (en cas de commande à impulsion)	Le signal d'avertissement de démarrage s'amorce avant chaque trajet de porte *Ouvert* / *Fermé*.
Temps de maintien en position ouverte (en cas de fermeture automatique / de régulation du trafic)	Durée pendant laquelle la porte reste ouverte pour permettre le passage après avoir atteint la position finale *Ouvert*.
Fermeture automatique	Fermeture automatique de la porte après écoulement du temps de maintien en position ouverte et de l'avertissement de démarrage / du temps d'avertissement depuis la position finale *Ouvert* / *½-Ouvert*.
Commande à impulsion	A chaque pression sur une touche, la porte démarre dans le sens opposé du dernier trajet ou stoppe celui-ci (Ouvert – Arrêt – Fermé – Arrêt...).
Trajet d'apprentissage de l'effort	Trajet d'apprentissage permettant d'apprendre les efforts requis pour le déplacement de la porte.
Trajet normal	Mouvement de porte suivant les trajets et les efforts appris.
Trajet de référence	Trajet de porte jusqu'en position finale *Ouvert* permettant une nouvelle détermination de la position initiale
Trajet inverse / Rappel automatique de sécurité	Mouvement de la porte dans le sens opposé en cas de déclenchement du dispositif de sécurité ou du limiteur d'effort.
Installation RWA (évacuation de fumée et de chaleur)	Un ordre de l'installation RWA à la platine de régulation du trafic / de commande centralisée stoppe le fonctionnement de porte et ramène, après 1 seconde, la porte à la position finale programmée. La motorisation en cours de fonctionnement s'interrompt à la réception d'un ordre *Arrêt* et ne redémarre qu'après réception d'un nouvel ordre RWA. Une fois la position finale atteinte, la commande est verrouillée et ne sera à nouveau opérationnelle qu'après coupure puis remise en marche de la commande (si l'ordre RWA n'est plus actif). **Tenez compte de l'avertissement du menu de programmation 22..**

Commande à action maintenue	Une pression unique sur la touche *Ouvert* ou *Fermé* permet le déplacement automatique de la porte jusqu'à la position finale correspondante. Pour stopper le fonctionnement de porte, la touche *Arrêt* ou une autre touche doit être enfoncée.
Cellule photoélectrique de sécurité	Elément de sécurité dans le sens *Fermé*. La porte part dans la direction inverse en cas de déclenchement de la cellule photoélectrique.
Limite d'inversion	Jusqu'à la limite d'inversion (max. 50 mm), juste avant la position finale Fermé, un trajet est déclenché dans le sens opposé (trajet inverse) en cas de déclenchement d'un dispositif de sécurité. En cas de dépassement de cette limite, ce comportement est supprimé afin que la porte atteigne la fin de course en toute sécurité, sans interruption de trajet.
Service homme mort	Pour le trajet vers la position finale souhaitée, la touche correspondante doit être maintenue enfoncée. Pour stopper le fonctionnement de porte, relâchez la touche.
Avertissement (en cas de fermeture automatique / de régulation du trafic)	Le signal d'avertissement s'amorce après écoulement du temps de maintien en position *Ouvert* précédant chaque trajet de porte en position *Fermé*.

1.5 Données techniques

Alimentation électrique	Via la motorisation **SupraMatic HT**
Raccordement pour appareils périphériques	24 V CC, somme des intensités max. 300 mA Tension de service externe supplémentaire 24 V CC, si le besoin en électricité dépasse 300 mA (par ex. fonctionnement avec platines d'extension)
Commande	Commande par microprocesseur, programmable par menus, tension de commande 24 V CC
Classe / Indice de protection	Classe de protection I / IP 65
Longueur max. du câble, motorisation à commande	30 m
Longueur max. du câble, élément de commande externe à commande	30 m / 1,5 mm²,100 m / 0,25 mm² pour le bouton-poussoir DTH
Raccords à vis	Bornes à fiche / à vis pour max. 2,5 mm²
Plage de températures	De –20 °C à +60 °C
Télécommande radio	En option : récepteur externe, émetteur

1.6 Extrait de la déclaration d'incorporation

(suivant la directive sur les machines 2006/42/CE pour le montage d'une machine incomplète, conformément à l'annexe II, partie 1 B.)

Le produit décrit au dos est développé, construit et fabriqué en conformité avec les directives suivantes :

- Directive CE Machines 2006/42/CE
- Règlement (UE) no 305/2011
- Directive EC 2011/65/EU (RoHS)
- Directive CE Basse tension 2006/95/CE
- Directive CE Compatibilité électromagnétique 2004/108/CE

Normes et spécifications apparentées et connexes :

- EN ISO 13849-1, PL « c », cat. 2
  Sécurité des machines – Parties des systèmes de commande relatives à la sécurité – Partie 1 : principes généraux de conception
  (uniquement pour le limiteur d'effort interne et les dispositifs de sécurité testés appliqués et/ou utilisés !)
- EN 60335-1/2, si applicable
  Sécurité des appareils électroniques / Motorisations de porte
- EN 61000-6-2 / 3
  Compatibilité électromagnétique – Résistance aux parasitages / Emissions parasites
- EN 50581:2012
  Restriction concernant l'utilisation de matières dangereuses

Les machines incomplètes au sens de la directive 2006/42/CE sont uniquement destinées à être intégrées à d'autres machines, machines incomplètes ou installations, ou à être assemblées avec celles-ci afin de former une machine au sens de la directive susmentionnée.

C'est pourquoi ce produit ne doit être mis en service que lorsque le respect des dispositions de la directive CE mentionnée plus haut par la machine / installation entière dans laquelle il est intégré a été constaté.

Toute modification du produit non approuvée par nous annule la validité de la présente déclaration.

2 ⚠ Consignes de sécurité

Dans le cadre d'une utilisation conforme aux instructions, la commande est parfaitement fiable. En cas d'utilisation non conforme ou contraire aux instructions, elle peut présenter certains dangers. Nous attirons expressément l'attention des utilisateurs quant aux consignes de sécurité dans chaque chapitre.

2.1 Utilisation appropriée

Cette commande doit exclusivement être utilisée en combinaison avec la motorisation SupraMatic HT. La commande n'est pas un composant conçu et homologué pour une utilisation dans des installations RWA.

Toute autre utilisation de cette commande doit faire l'objet d'une consultation préalable avec le fabricant.

L'utilisation conforme implique également le respect de toutes les remarques concernant la mise en danger corporelle ou matérielle contenues dans ces instructions de service ainsi que l'observation des normes et prescriptions de sécurité de chaque pays et du justificatif de contrôle.

Lisez et suivez également les instructions de montage, de service et de maintenance de la porte.

2.2 Sécurité des personnes

Lors de toute manipulation de la commande, la sécurité des personnes concernées est une priorité absolue.

Toutes les consignes de sécurité contenues dans les différents chapitres sont ici récapitulées. Chaque personne en contact avec la commande doit connaître ce récapitulatif. Vérifiez la prise de connaissance des consignes par ces personnes en les faisant signer.

Nous attirons l'attention sur les moments à risque à chaque début de chapitre. Si nécessaire, un passage impliquant un danger est à nouveau signalisé en tant que tel.

2.3 Consignes de sécurité utilisées

⚠ Ce symbole général d'avertissement désigne un danger susceptible de causer **des blessures** ou **la mort**. Dans la partie texte, le symbole général d'avertissement est utilisé en association avec les degrés de danger décrits ci-dessous. Dans la partie illustrée, une indication supplémentaire renvoie aux explications du texte.
⚠ DANGER
Désigne un danger provoquant immanquablement la mort ou des blessures graves.
⚠ AVERTISSEMENT
Désigne un danger susceptible de provoquer la mort ou des blessures graves.
⚠ PRECAUTION
Désigne un danger susceptible de provoquer des blessures légères à moyennes.
ATTENTION
Désigne un danger susceptible d'**endommager** ou de **détruire le produit**.

2.4 Consignes de sécurité

ATTENTION :

CONSIGNES DE SECURITE IMPORTANTES.

POUR LA SECURITE DES PERSONNES, IL EST IMPORTANT DE SUIVRE LES PRESENTES CONSIGNES. CES CONSIGNES DOIVENT ETRE CONSERVEES.

2.4.1 Consignes de sécurité concernant le montage / démontage

⚠ PRECAUTION
Trajet de porte non surveillé ▶ Voir avertissement au chapitre 3.2

2.4.2 Consignes de sécurité concernant le raccordement électrique

⚠ DANGER

Tension secteur

Risque de décharge électrique mortelle

▶ Voir avertissement au chapitre 4.1

⚠ AVERTISSEMENT

Risque de blessure dû à des dispositifs de sécurité défectueux

▶ Voir avertissement au chapitre 4.2.3

2.4.3 Consignes de sécurité concernant la commande

⚠ AVERTISSEMENT

Trajet de porte non surveillé

▶ Voir avertissement au chapitre 5

2.4.4 Consignes de sécurité concernant la mise en service

⚠ AVERTISSEMENT

Risque de blessure dû à des mouvements de porte incontrôlés

▶ Voir avertissement au chapitre 6.1

Risque de blessure dû à un limiteur d'effort mal réglé

▶ Voir avertissement aux chapitres 6.2, 6.6, 6.7

Risque de blessure dû à des dispositifs de sécurité défectueux

▶ Voir avertissement aux chapitres 6.8, 6.13 et 6.14

Danger dû à une utilisation non homologuée dans des installations RWA

▶ Voir avertissement au chapitre 6.21

2.4.5 Consignes de sécurité concernant la pose d'accessoires et d'extensions

⚠ DANGER

Tension secteur

Risque de décharge électrique mortelle

▶ Voir avertissement au chapitre 7.1

2.4.6 Consignes de sécurité concernant la maintenance / l'entretien

⚠ DANGER

Tension secteur

Risque de décharge électrique mortelle

▶ Voir avertissement au chapitre 8.1

⚠ AVERTISSEMENT

Risque de blessure dû à des mouvements de porte incontrôlés

▶ Voir avertissement aux chapitres 8.1, 8.3 et 8.10

3 Montage / Démontage

3.1 Normes et prescriptions

Lors du montage, respectez en particulier les prescriptions suivantes (sans prétention d'exhaustivité) :

Normes européennes	EN 60204-1	Equipements et systèmes électriques et électroniques pour machines

3.2 Consignes de montage

- Il est interdit d'utiliser la commande en exécution standard dans des zones à risque d'explosion.
- Le boîtier doit être fixé à l'aide de toutes les pattes de montage fournies, sur un sol plat et non soumis aux vibrations ni aux chocs.
- Conformément à la norme EN 60335, les boutons de commande doivent se trouver à une hauteur minimale de 1500 mm.
- La longueur de câble maximale entre motorisation et commande ne doit pas dépasser 30 m.
- Types de montage :
  - Le montage du boîtier avec pattes de montage sur tôle d'acier doit être effectué à l'aide des vis à tôle fournies **C** et de rondelles plates (préforage de 3,5 mm).
  - Le montage du boîtier avec pattes de montage, sur des poutres en acier par exemple, doit être effectué à l'aide de vis filetées M4 / M5 et de rondelles plates.

⚠ PRECAUTION

Trajet de porte non surveillé

Toute personne se trouvant dans la zone à risque de la porte est susceptible d'être blessée lors d'un trajet de porte effectué sans surveillance.

▶ Montez le boîtier de commande de telle sorte que toutes les étapes de fonctionnement de la porte puissent être à chaque instant surveillées lors de la commande de cette dernière.

ATTENTION

Plage de températures inappropriée

Le fonctionnement de la commande en dehors de la plage de températures admise peut provoquer des dysfonctionnements.

▶ Montez la commande de telle sorte qu'une plage de températures de –20 °C à +60 °C soit assurée.

3.3 Montage

3.3.1 Montage du boîtier de commande

▶ Généralités
1. Hauteur de montage
2. Outils nécessaires
3. Sachet d'accessoires du boîtier de commande

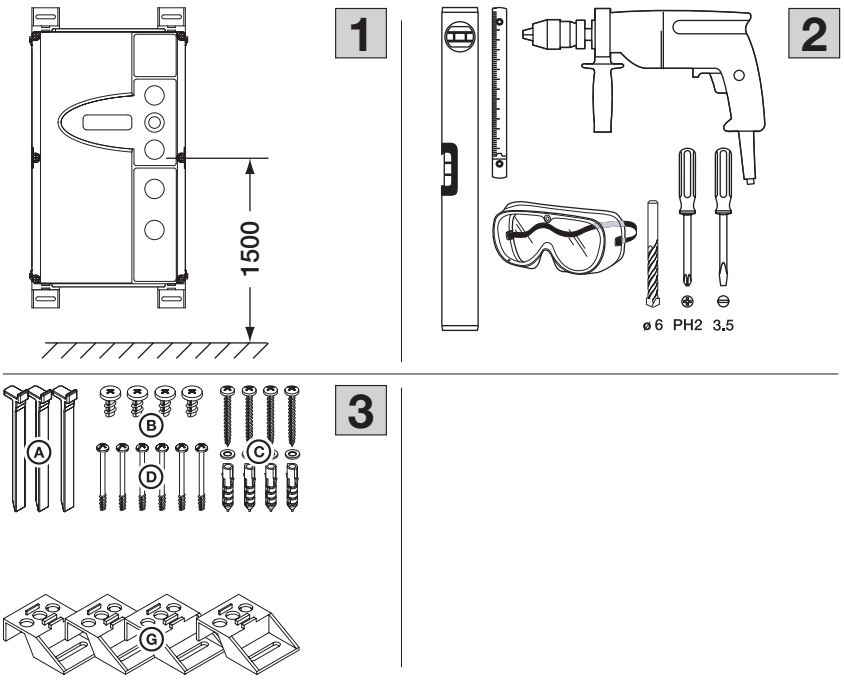

▶ Pattes de montage verticales

1. Boîtier de commande avec pattes de montage à fixation verticale
2. Fixation des pattes de montage, vues de derrière et de devant
3. Gabarit de perçage des forages de fixation et accessoires de montage requis

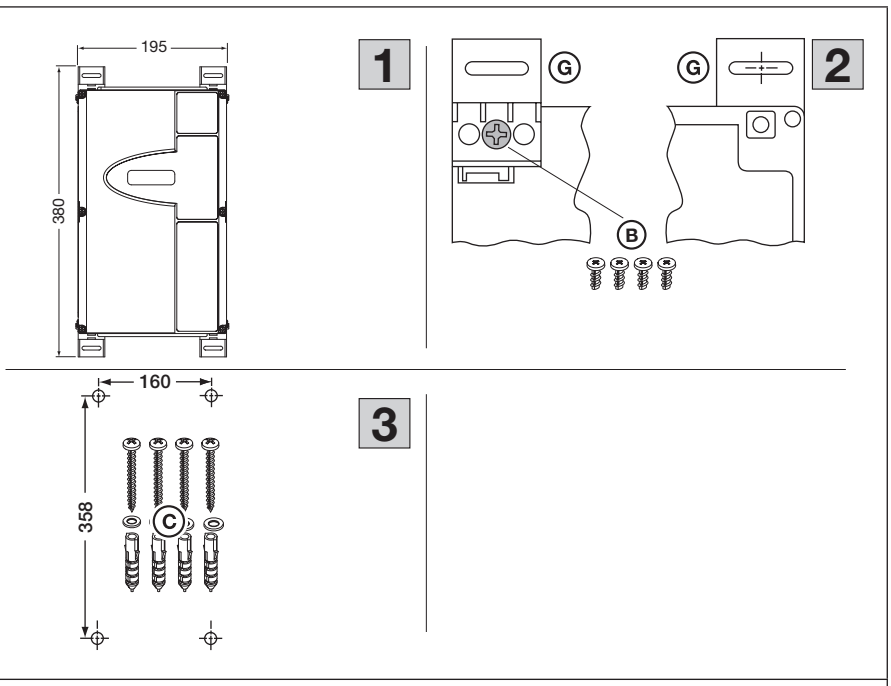

▶ Pattes de montage horizontales

1. Boîtier de commande avec pattes de montage à fixation horizontale
2. Fixation des pattes de montage, vues de derrière et de devant
3. Gabarit de perçage des forages de fixation et accessoires de montage requis

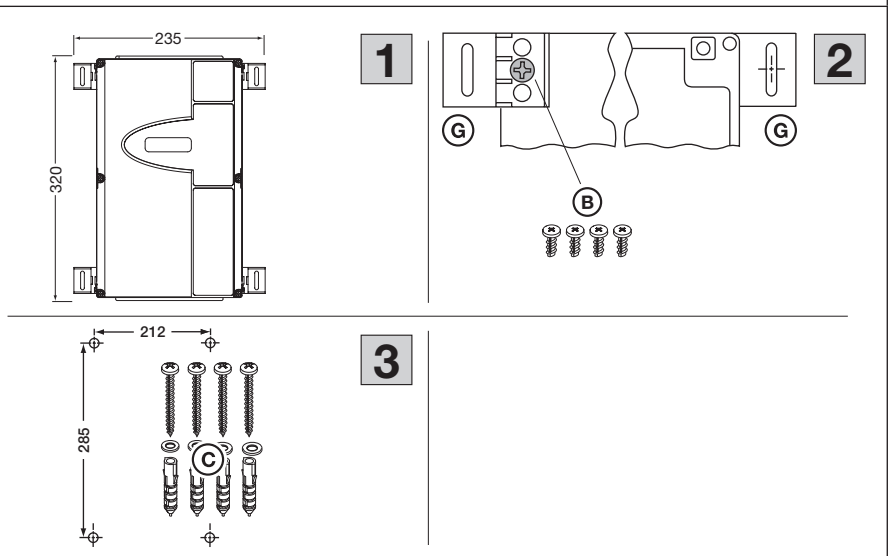

▶ Montage direct sur paroi ou surfaces

1. Boîtier de commande sans pattes de montage, à montage mural direct
2. Utilisation des forages de fixation du boîtier
3. Gabarit de perçage des forages de fixation et accessoires de montage requis

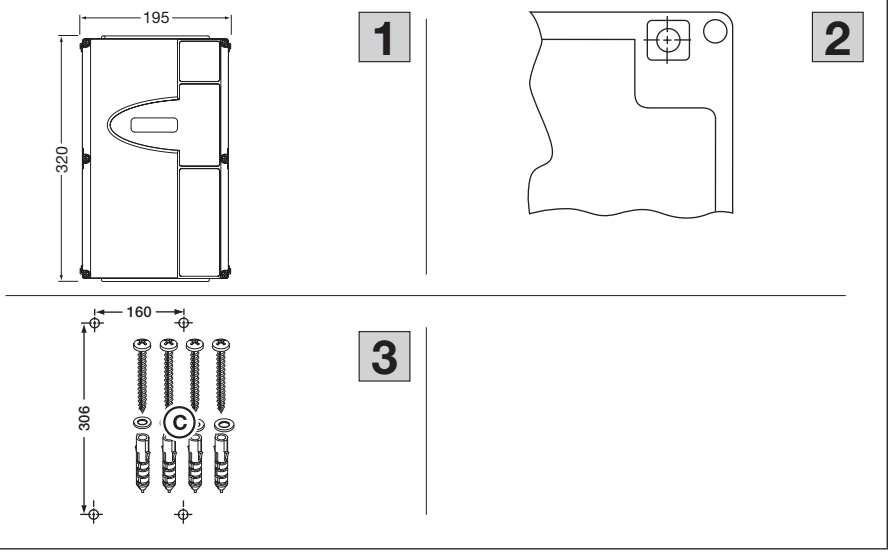

▶ Fixation du couvercle • Montez toutes les vis de couvercle (6x)	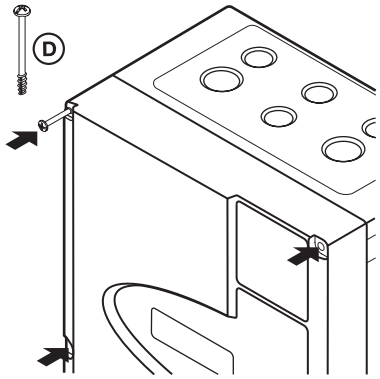
▶ Montage du boîtier d'extension 1. Contenu du sachet d'accessoires du boîtier d'extension 2. Assemblage 3. Vérification de la position correcte des jonctions du boîtier	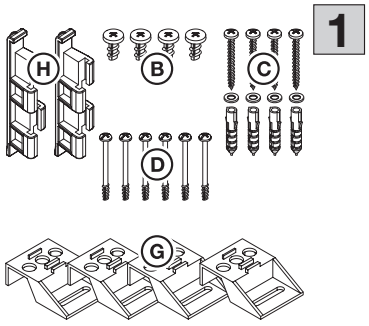 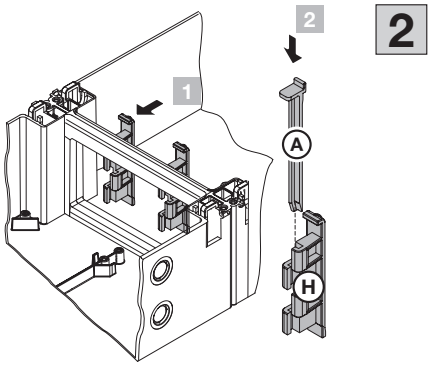 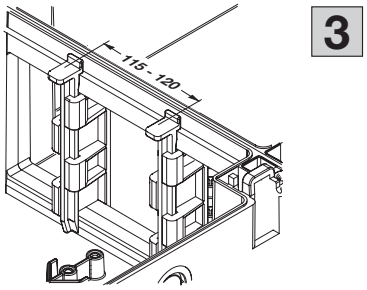

▶ Gabarit de perçage pour le montage des combinaisons de boîtiers

1. Boîtier de commande et boîtier d'extension avec pattes de montage à fixation horizontale
2. Boîtier de commande et boîtier d'extension sans pattes de montage, à montage mural direct

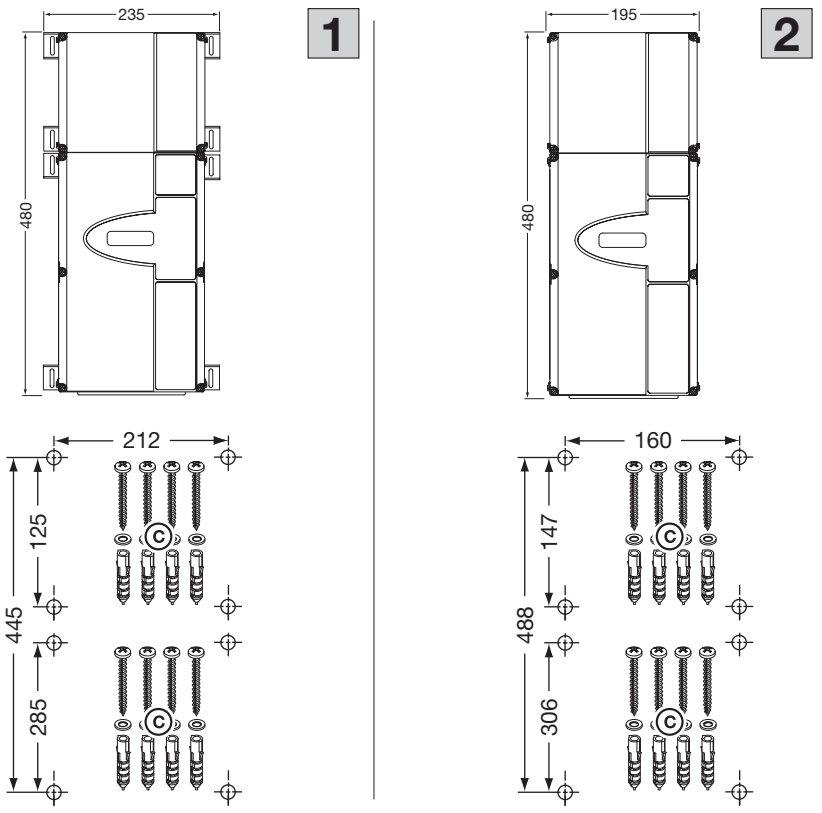

3.4 Démontage / Elimination

REMARQUES :

Lors du démontage, respectez toutes les prescriptions valables en matière de sécurité sur le lieu de travail.

Faites démonter et éliminer la commande par un spécialiste selon les présentes instructions dans l'ordre inverse des étapes de montage.

Les appareils électriques et électroniques de même que les piles ne doivent pas être jetés dans les ordures ménagères, mais doivent être remis aux points de collecte prévus à cet effet.

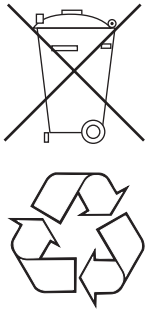

4 Raccordement électrique

4.1 Généralités

⚠ DANGER

Tension secteur

Tout contact avec la tension secteur peut entraîner une décharge électrique mortelle.

- Le raccordement ne doit être effectué que par un personnel formé et autorisé conformément aux prescriptions électriques locales / nationales en vigueur.
- La commande est destinée à être raccordée au réseau basse tension public.
- La longueur maximale du câble pour le raccordement d'appareils de commande à la commande s'élève à 30 m pour une section de câble minimale de 1,5 mm^2 (100 m pour 6 × 0,25 mm^2 pour le bouton-poussoir DTH).
- La longueur de câble maximale entre motorisation et commande est de 30 m.

▶ Avant le raccordement électrique, assurez-vous que la plage de tension secteur admise pour la commande correspond à la tension secteur locale.

▶ L'alimentation électrique de la commande intégrée WA 300 S4 a lieu par le biais de la commande 360. En cas de connexion secteur locale de la commande 360 (sans fiche Euro mâle), prévoyez un sectionneur de réseau multipolaire (par exemple un sectionneur multipolaire optionnel) en utilisant un fusible de puissance de 6 A.

▶ Insérez toujours les câbles de connexion électriques par le bas dans le boîtier de commande.

▶ Posez les câbles de commande de la motorisation dans un système d'installation séparé des autres câbles d'alimentation sous tension secteur. Vous éviterez ainsi tout dysfonctionnement.

▶ Assurez-vous de l'absence de défauts d'isolation et de ruptures des câbles conducteurs de tension dans le cadre de chaque contrôle de porte. En cas de défaut, coupez immédiatement la tension et remplacez le câble défectueux.

▶ Avant tout travail sur l'installation électrique, coupez la connexion secteur (débranchez la fiche Euro mâle ou positionnez le sectionneur multipolaire optionnel sur **0**).

Fiche Euro mâle

La fiche (indice de protection IP 44) du câble de connexion secteur constitue un dispositif de coupure secteur multipolaire. Afin de couper l'appareil du secteur en cas de besoin, la prise de courant pour cette fiche doit être facilement accessible et située hors de portée des enfants à une hauteur accessible (entre 1,5 m et 1,9 m). Si cette condition ne peut être remplie, le câble d'alimentation pour cette prise de courant doit être doté d'un sectionneur multipolaire verrouillable devant satisfaire aux critères mentionnés ci-dessus.

Connexion secteur fixe

En cas de raccordement fixe, il convient de prévoir un sectionneur multipolaire verrouillable facilement accessible et situé hors de portée des enfants à une hauteur accessible (entre 1,5 m et 1,9 m) permettant de couper l'appareil du secteur en cas de besoin.

Câble de connexion secteur

En cas de remplacement du câble de connexion secteur pour cause d'endommagement ou autre, une pièce détachée équivalente doit être installée par un personnel formé et autorisé conformément aux prescriptions électriques locales / nationales.

4.2 Raccordement électrique

4.2.1 Préparations

▶ Boîtier de commande

1. Préparation du passe-câble à vis pour le câble de connexion
2. Passage du câble de connexion et positionnement du joint
3. Pose de la plaque de vissage à bride
4. Plaque de vissage à bride montée (avec câble de connexion secteur optionnel)

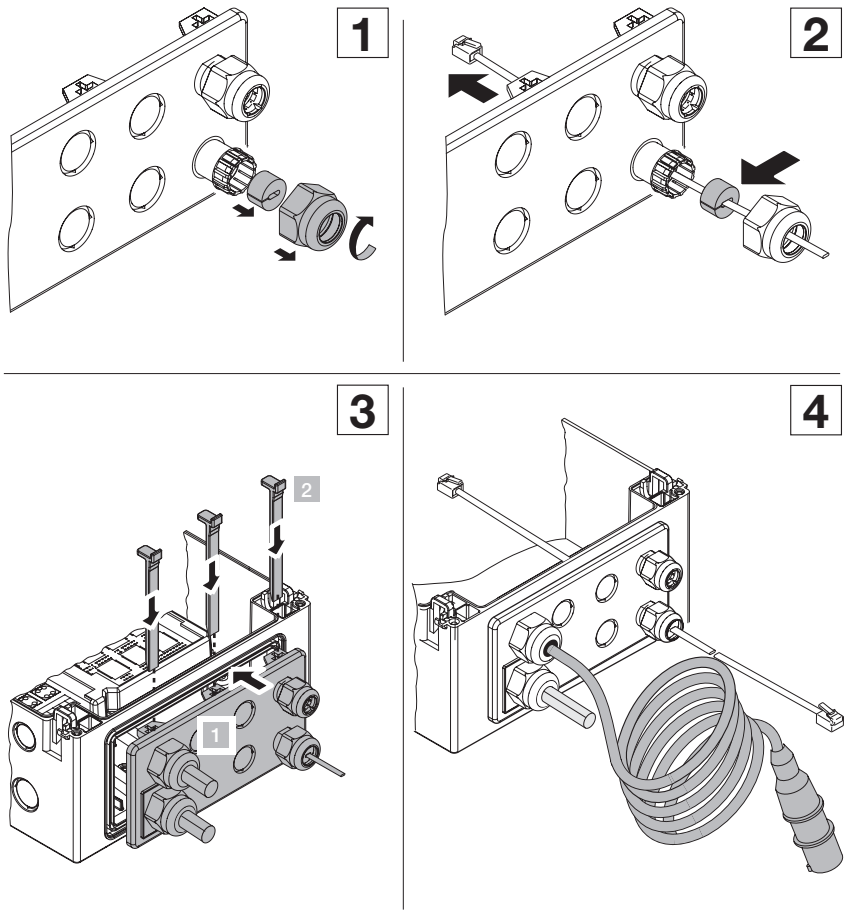

▶ Motorisation / boîtier de commande

- Posez le câble de connexion (**A**) à la motorisation et procédez au raccordement conformément au chapitre 4.2.2.
- Alimentation électrique alternative de la motorisation :
  a. Prise de courant avec raccordement direct 230 V CA **(D)**.
  b. Raccordez la prise de courant via la commande (posez ensuite les câbles de connexion secteur **B / C**, voir chapitre 4.2.2).
  c. Coupez le connecteur secteur de la motorisation, faites passer le câble dans un boîtier de dérivation et raccordez-le via la commande (posez ensuite les câbles de connexion secteur **B / C**, voir chapitre 4.2.2).

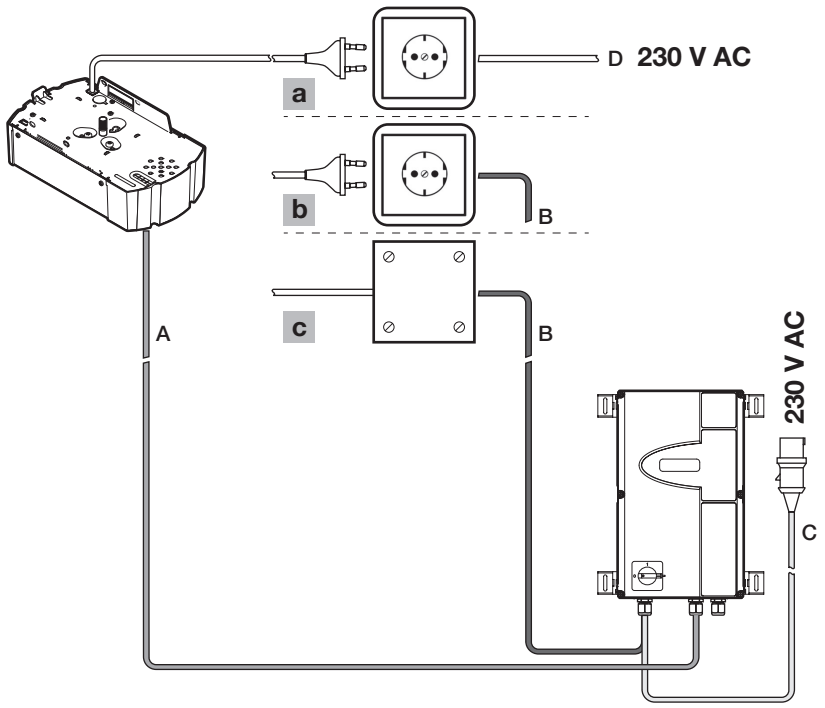

4.2.2 Connexion motorisation / boîtier de commande

▶ **Boîtier de motorisation**

- Retirez le couvercle du boîtier.
- Insérez le câble de connexion court (**A***) du connecteur en Y dans la douille **BUS**.
- Insérez le conducteur résistant du connecteur en Y dans le bornier.
- Amenez le câble de connexion vers le haut via le joint en caoutchouc.
- Remontez le couvercle du boîtier.

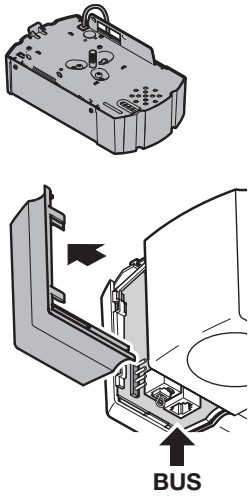

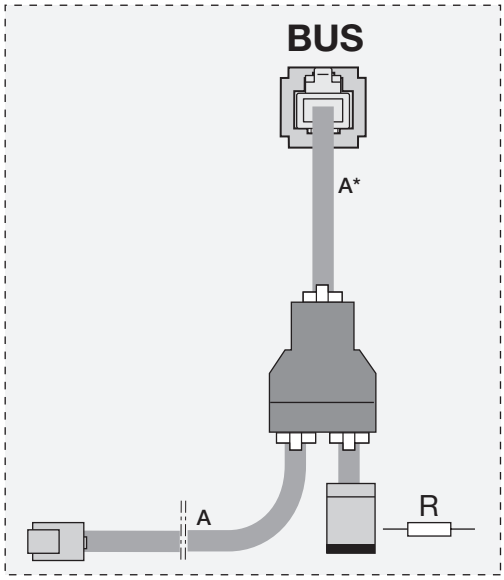

▶ **Boîtier de commande 360**

- Insérez le câble de connexion long (**A**) dans la douille **X52**.
- Si la prise de courant de la motorisation est raccordée via la commande :
  a. **Sans sectionneur multipolaire**
  Raccordez le câble de connexion secteur optionnel (**C**) et le câble de la prise de courant (**B**) au moyen des bornes fournies (voir figure **[1]**).
  b. **Avec sectionneur multipolaire**
  Raccordez le câble de connexion secteur optionnel (**C**) ou le raccord fixe (avec fusibles de puissance **6 A** conformes aux prescriptions locales / nationales) ainsi que le câble de la prise de courant (**B**) au sectionneur multipolaire conformément aux prescriptions (voir figure **[2]**).

REMARQUE :

Jusqu'au raccordement, les conducteurs des câbles de la tension secteur doivent être munis d'une isolation supplémentaire (par ex. gaine de protection).

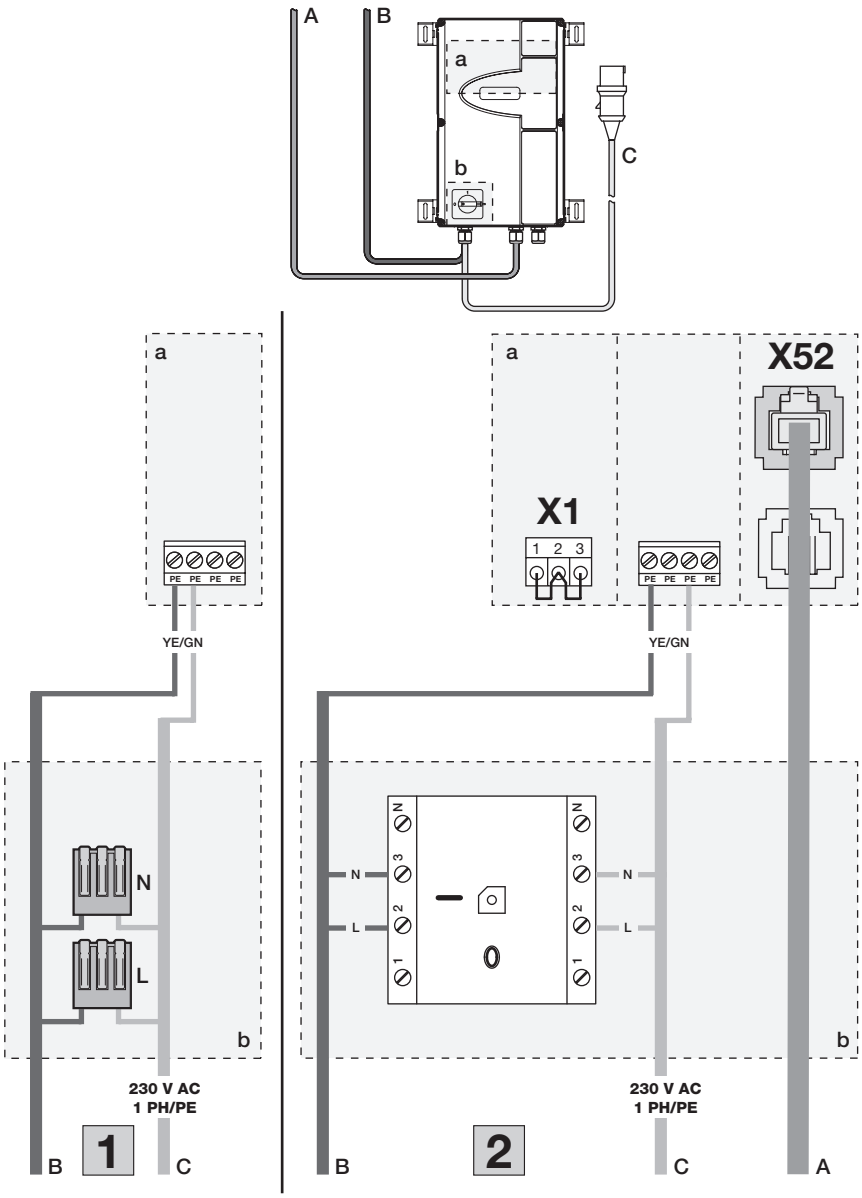

4.2.3 Raccordement des dispositifs de sécurité / accessoires

⚠ AVERTISSEMENT

Risque de blessure dû à des dispositifs de sécurité défectueux

En cas de dysfonctionnement, des dispositifs de sécurité en panne peuvent provoquer des blessures.

▶ Le responsable de la mise en service doit contrôler la / les fonction(s) du / des dispositif(s) de sécurité.

L'installation n'est opérationnelle qu'après avoir effectué les essais de fonctionnement.

▶ **Boîtier de commande**

Raccordez les dispositifs de sécurité et accessoires conformément à la vue d'ensemble du chap. 1 et aux pages consacrées aux accessoires au chap. 7.

REMARQUES :

- En cas de raccordement d'accessoires aux bornes **X1 / X2 / X3 / X20 / X21 / X22 / X23 / X30 / X52**, la somme des intensités maximale ne doit pas excéder 300 mA.
- Les impulsions envoyées aux bornes d'entrée doivent au minimum être espacées de 150 ms pour être détectées par la commande.
- La longueur maximale du câble pour le raccordement d'appareils de commande s'élève à 30 m pour une section de câble minimale de 1,5 mm² (100 m pour 6 × 0,25 mm² pour le bouton-poussoir DTH).

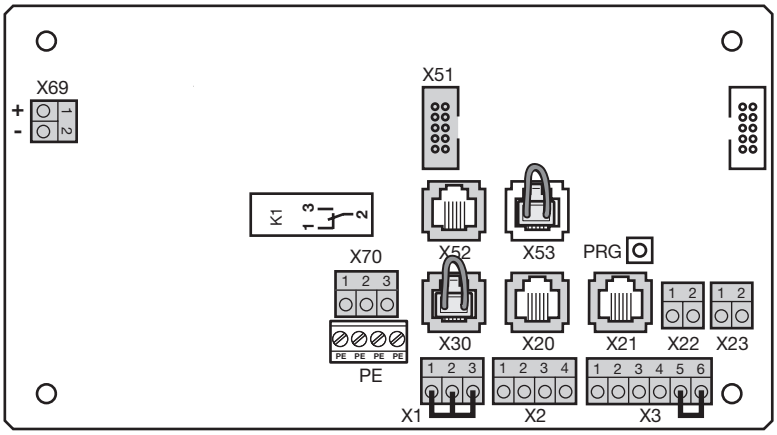

5 Eléments de commande

⚠ AVERTISSEMENT

Trajet de porte non surveillé

Toute personne se trouvant dans la zone à risque de la porte est susceptible d'être blessée lors d'un trajet de porte effectué sans surveillance.

▶ L'ensemble des déplacements du portail doit être visible lors de la commande.

5.1 Commande 360

A	▲	**Touche Ouvert** Pour amener la porte en position *Ouvert* ▶ En commande à action maintenue, appuyez 1 ×. ▶ En service homme mort, maintenez la touche enfoncée.
B	○	**Touche Arrêt** Pour interrompre le fonctionnement de porte, appuyez 1 ×.
C	8.8.	**Affichage numérique** Deux chiffres à 7 segments sont destinés à afficher les différents états d'exploitation (voir chap. 5.3).
D	▼	**Touche Fermé** Pour amener la porte en position *Fermé* ▶ En commande à action maintenue, appuyez 1 ×. ▶ En service homme mort, maintenez la touche enfoncée.
E	½	**Touche ½-Ouvert** Pour ouvrir la porte jusqu'à la position finale intermédiaire programmée. ▶ En commande à action maintenue, appuyez 1 ×. ▶ En service homme mort, aucune fonction.
F	0 1	**Serrure miniature** Pour couper tous les éléments de commande raccordés, peut être remplacée par un demi-cylindre profilé (optionnel). En modifiant le raccordement, la serrure miniature peut assurer des fonctions spéciales. **REMARQUE :** L'indice de protection IP 65 mentionné est uniquement respecté lorsque le couvre-serrure est en place. Fonctions programmables dans le menu de programmation **17**
G	1 0	**Sectionneur multipolaire** (option) Pour la coupure multipolaire de la tension de service. Il est verrouillable à l'aide d'un cadenas lors des travaux d'entretien / de maintenance.
H	●	**Touche de programmation** Pour entamer et quitter la programmation de menus, voir chap. 5.3.

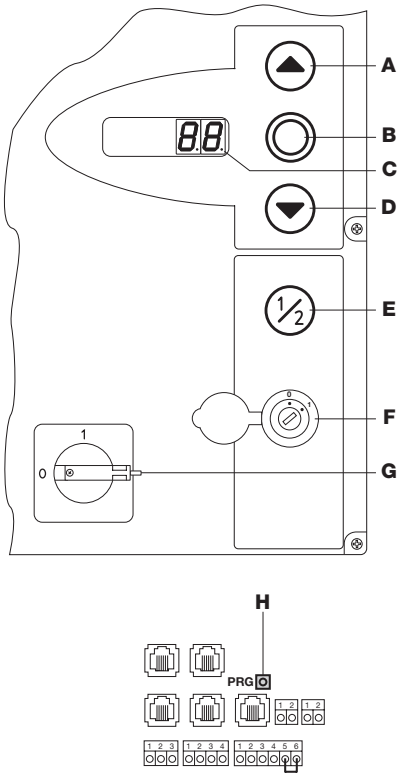

5.1.1 Autres explications

Service à action maintenue

- Une pression sur la touche *Ouvert / Fermé* permet le déplacement automatique de la porte vers la position finale correspondante.
- Pour stopper le fonctionnement de porte, la touche *Arrêt* doit être actionnée.

Service homme mort

- Pour le trajet vers la position finale correspondante, la touche *Ouvert / Fermé* doit être maintenue enfoncée.
- Pour stopper le fonctionnement de porte, relâchez la touche.

5.2 Clavier de la façade

Raccordement de la platine de clavier à la borne ***X50*** de la commande

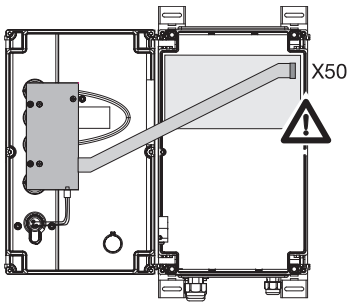

5.3 Touche externe DTH I

A		**Touche Impulsion** Pour amener la porte en position *Ouvert – Arrêt – Fermé – Arrêt – Ouvert...*
B		**Touche Arrêt** Pour interrompre le fonctionnement de porte, appuyez 1 ×.
C		**Touche ½-Ouvert** Pour ouvrir la porte jusqu'à la position finale intermédiaire programmée.

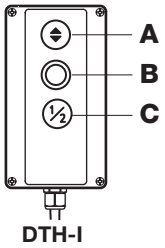

REMARQUE :
Pour le raccordement exact de la touche au listel de serrage **X2 / X3**, voir le **chapitre Raccordements** (pos. 2).

5.4 Touche externe DTH R

A		**Touche Ouvert** Pour amener la porte en position *Ouvert* ▶ En commande à action maintenue, appuyez 1 ×. ▶ En service homme mort, maintenez la touche enfoncée.
B		**Touche Arrêt** Pour interrompre le fonctionnement de porte, appuyez 1 ×.
C		**Touche Fermé** Pour amener la porte en position *Fermé* ▶ En commande à action maintenue, appuyez 1 ×. ▶ En service homme mort, maintenez la touche enfoncée.

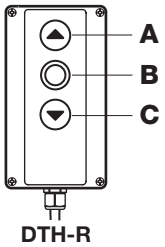

REMARQUE :
Pour le raccordement exact de la touche au listel de serrage **X3**, voir le **chapitre Raccordements** (pos. 3).

5.4.1 Affichages à 7 segments

Les affichages à 7 segments sont destinés à afficher les positions de la porte, les états d'exploitation ainsi que les messages d'erreur.

Les états d'affichage possibles de l'affichage à 7 segments sont expliqués ci-dessous.

A	Aucun affichage
B	Point allumé
C	Chiffre allumé
D	Point clignotant
E	Chiffre clignotant

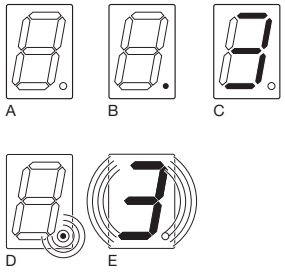

5.4.2 Affichage des statuts / positions de la porte

Ces informations ne sont représentées que sur l'un des affichages à 7 segments.

A	Affichage U « Non appris »	La commande est mise en service pour la première fois et n'a encore reçu aucun apprentissage
B	Barre du haut	Porte en fin de course *Ouvert*
C	Barre centrale clignotante	Porte se déplaçant en fins de course
D	Barre centrale allumée	Porte stoppée dans une position quelconque
E	Barre du bas	Porte en fin de course *Fermé*
F	Affichage H « ½ Ouvert »	Porte en fin de course intermédiaire programmée (position *½-Ouvert*)
G	Barres clignotantes en haut, au milieu et en bas	Porte dans la position RWA programmée

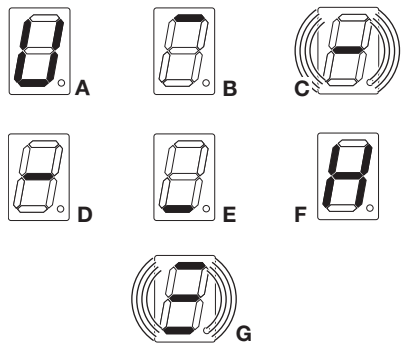

5.4.3 Messages possibles

Ces messages survenant pendant le fonctionnement peuvent être représentés sur les deux affichages à 7 segments.

A	Nombre à deux chiffres, allumé en permanence	Représente un numéro de menu de programmation (par ex. menu 06)
B	Nombre à deux chiffres, clignotant	Affiche le numéro de fonction actuellement réglé d'un menu de programmation (par ex. fonction 01)
C	Nombre à un ou deux chiffres, avec point clignotant	Affiche un numéro d'erreur (par ex. numéro d'erreur 05)
D	L clignotant	Un trajet d'apprentissage doit être effectué en commande à action maintenue
E	In clignotant	Affichage d'inspection Après 365 jours de raccordement secteur, l'installation doit subir une maintenance (voir menu de programmation **99** et menu d'entretien **02**)

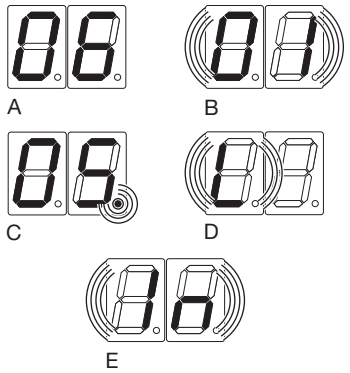

5.4.4 Affichage : touches actionnées sur le boîtier de commande

L'actionnement des touches du boîtier de commande modifie les signaux aux entrées correspondantes et s'affiche à l'écran pour une durée de 2 s.

Touche	**Affichage à l'écran**
Arrêt	50
Ouvert	51
Fermé	52
½	53
Contacteur à clé en pos. 1	54

REMARQUE :
La fiche du contacteur à clé doit être enfichée sur **X4** (voir menu de programmation **17** au chapitre 6)

5.4.5 Affichage : touches raccordées en externe actionnées

L'actionnement des touches raccordées en externe modifie les signaux aux entrées correspondantes et s'affiche à l'écran pour une durée de 2 s.

Touches	**Borne**	**Affichage à l'écran**
Arrêt	X3-5/6	60
Ouvert	X3-2/6	61
Fermé	X3-3/6	62
½	X3-4/6	63
Impulsion	X2-2/4 - 3/4	64

5.4.6 Affichage : signaux aux entrées des unités d'expansion

Les modifications de signaux aux entrées correspondant aux unités d'expansion s'affichent à l'écran pour une durée de 2 s (voir également chapitre 7).

Entrée	Borne		Affichage à l'écran
Centrale Ouvert	X60-1/2	E1	70
Centrale Fermé	X60-3/4	E2	71
Sollicitation d'entrée	X60-5/6	E3	72
Sollicitation de sortie	X60-7/8	E4	73
Fermeture automatique coupée	X61-1/2	E5	74
Entrée prioritaire	X61-3/4	E6	75
Entrée continue	X61-5/6	E7	76
Installation RWA	X61-7/8	E8	77

REMARQUE :
Les impulsions envoyées aux bornes d'entrée doivent au minimum être espacées de 150 ms pour être détectées par la commande.

5.4.7 Affichage : signaux aux entrées de la platine de commande centralisée

Les modifications de signaux aux entrées correspondant aux unités d'expansion s'affichent à l'écran pour une durée de 2 s (voir également chapitre 7).

Entrée	Borne		Affichage à l'écran
Centrale Ouvert	X60-1/2	E1	70
Centrale Fermé	X60-3/4	E2	71
Fermeture automatique coupée	X60-5/6	E3	74
Installation RWA	X60-7/8	E4	77

REMARQUE :
Les impulsions envoyées aux bornes d'entrée doivent au minimum être espacées de 150 ms pour être détectées par la commande.

5.4.8 Affichage : signaux aux entrées de la platine de commande centralisée

Les modifications de signaux aux entrées correspondant aux unités d'expansion s'affichent à l'écran pour une durée de 2 s (voir également chapitre 7).

Entrée	Borne		Affichage à l'écran
Fermeture automatique coupée	X61-1/2	E1	74

REMARQUE :
Les impulsions envoyées aux bornes d'entrée doivent au minimum être espacées de 150 ms pour être détectées par la commande.

5.4.9 Affichage en cas de connexion à la motorisation raccordée

Si la commande et la motorisation sont raccordées par le biais d'un câble de connexion, l'affichage suivant apparaît :

Commande

1. Le point droit de l'affichage est allumé => établissement de la communication en cours.
2. Le point s'éteint en cas de connexion réussie.

Motorisation

1. Le point droit de l'affichage clignote => établissement de la communication en cours.
2. Le point s'allume en cas de connexion réussie.

Le clavier de la motorisation est bloqué. La commande de la motorisation est uniquement possible par le biais de la commande connectée.
La réinitialisation de la motorisation désactive la connexion Motorisation / Commande et permet de commander à nouveau la motorisation au moyen du clavier.

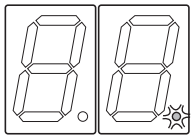

6 Mise en service

6.1 Instruction des utilisateurs

- Cette commande peut être utilisée par :
  - des enfants à partir de 8 ans
  - des personnes dont les capacités physiques, sensorielles ou mentales sont réduites
  - des personnes qui manquent d'expérience et de connaissance
- Avant d'utiliser la motorisation, les enfants/individus mentionnés ci-dessus doivent :
  - être surveillés
  - être formés à l'usage sécurisé
  - connaître les dangers en résultant

Les enfants ne doivent pas jouer avec la motorisation.

Ne laissez pas des enfants effectuer sans surveillance des travaux de nettoyage et d'entretien sur cette commande.

6.2 Etablissement de l'alimentation en courant

⚠ AVERTISSEMENT

Risque de blessure dû à un mouvement de porte incontrôlé

Lors de la programmation de la commande, il est possible que la porte se mette en mouvement et coince des personnes ou des objets.

- Assurez-vous qu'aucune personne et qu'aucun objet ne se trouve dans la zone à risque de la porte.

1. Procédez au câblage de la motorisation à la commande 360 conformément au chap. 4.2.2.
2. Pour des raisons de sécurité, ouvrez la porte manuellement jusqu'à une hauteur d'environ 1000 mm (voir chap. 8.2).
3. Enfichez la fiche Euro mâle dans la prise de courant / Etablissez l'alimentation en courant / Placez le sectionneur multipolaire (optionnel) sur la position 1.
4. L'écran affiche :
   a. **Lors de la première mise en service :**
      clignotant et point **. allumé** = commande 360 non apprise, encore aucune communication avec la motorisation
      Puis
      clignotant sans point = commande 360 non apprise, communication avec la motorisation établie
   b. **Lors d'une remise en marche :**
      clignotant et point **. allumé** = encore aucune communication avec la motorisation
      Puis
      allumé sans point = position de porte inconnue, communication avec la motorisation établie
      Ou
      clignotant sans point = commande 360 non apprise, communication avec la motorisation établie

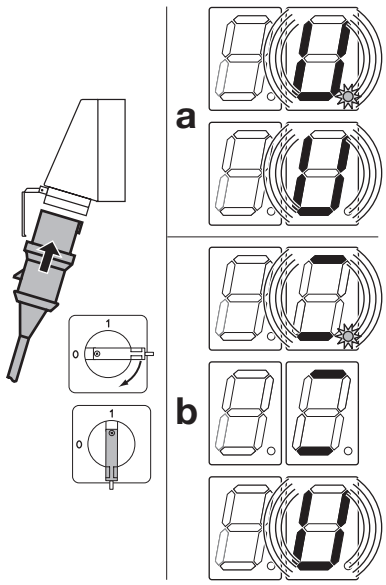

Ill. 6–1 : Etablissement de l'alimentation en courant:

a. Lors de la première mise en service,
b. Lors d'une remise en marche

6.3 Etapes de programmation générales dans tous les menus de programmation

Ce chapitre décrit les étapes de travail générales pour la programmation de la commande. Vous trouverez des remarques détaillées sur les différents menus de programmation au chap. 6.3 à partir de la page 31.

6.3.1 Démarrage de la programmation

1. Ouvrez le boîtier de commande.
2. Maintenez la touche de programmation **PRG** enfoncée pendant 3 s.
   L'affichage numérique indique 00.

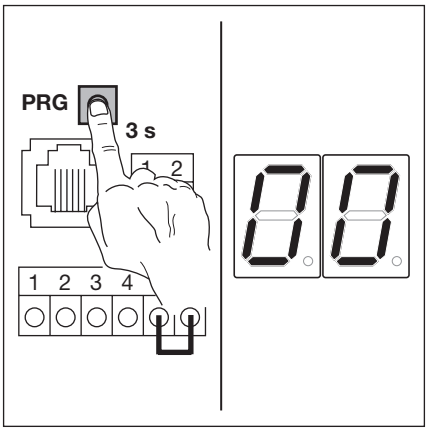

Ill. 6–2 : Démarrage de la programmation

6.3.2 Sélection et confirmation du menu de programmation

Sélection du menu de programmation :

- Appuyez plusieurs fois sur la touche **Ouvert** jusqu'à ce que le numéro de menu de programmation souhaité s'affiche (exemple : 07).
- Pour revenir au numéro précédent, appuyez sur la touche **Fermé**.

Confirmation de la sélection :

- Lorsque le numéro de menu de programmation souhaité est affiché, appuyez 1 x sur la touche **Arrêt**.
  Le numéro de fonction du menu de programmation sélectionné apparaît en clignotant (exemple : 04).

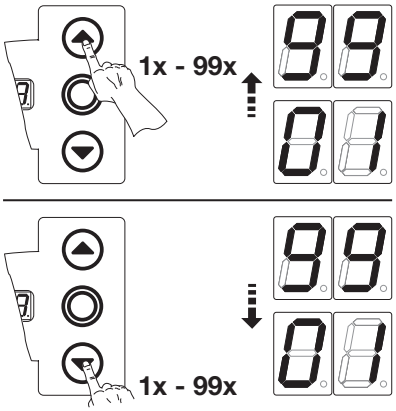

Ill. 6–3 : Sélection du menu de programmation

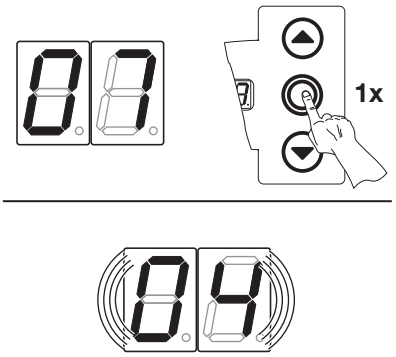

Ill. 6–4 : Confirmation du numéro de menu de programmation 07. Le numéro de fonction 04 s'affiche.

6.3.3 Modification et confirmation de la fonction

Modification de la fonction :

- Appuyez plusieurs fois sur la touche **Ouvert** jusqu'à ce que le numéro de fonction souhaité s'affiche (exemple : 09).
- Pour revenir au numéro précédent, appuyez sur la touche **Fermé**.

Confirmation de la fonction :

- Dès que le numéro de fonction souhaité s'affiche, appuyez 1 x sur la touche **Arrêt**.
  Le numéro de menu de programmation sélectionné précédemment s'affiche (exemple : 07).

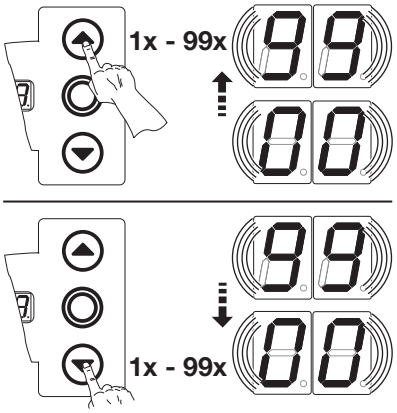

Ill. 6–5 : Modification de la fonction

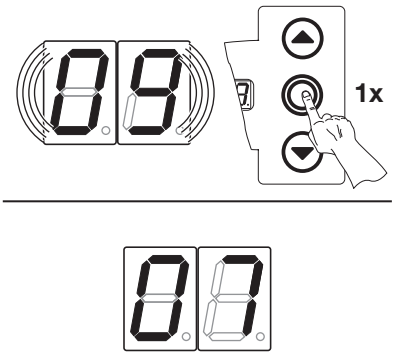

Ill. 6–6 : Confirmation du numéro de fonction 09. Le numéro de menu de programmation 07 s'affiche.

6.3.4 Poursuivre ou quitter / enregistrer la programmation

Poursuivre la programmation :

- Sélectionnez de nouveaux numéros de menu de programmation et modifiez les numéros de fonction correspondants.

Quitter / enregistrer la programmation :

- Maintenez la touche de programmation enfoncée pendant 3 s.
  L'écran affiche l'état d'exploitation correspondant (fin de course ou fin de course intermédiaire).

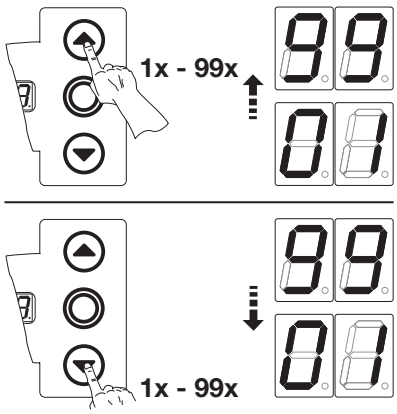

Ill. 6–7 : Sélection des nouveaux numéros de menu de programmation, pour poursuivre la programmation.

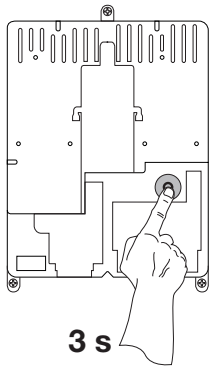

Ill. 6–8 : Quitter la programmation

REMARQUE :
Si aucune touche n'est enfoncée pendant 60 s, les réglages modifiés ne sont pas appliqués et la commande quitte automatiquement le mode de programmation.

6.4 Menu de programmation 01 : détermination du type de porte / apprentissage des positions finales / trajets d'apprentissage de l'effort

Ce menu s'exécute en action maintenue (sans limiteur d'effort). Le réglage du type de porte n'est possible qu'en cas de « Première mise en service / Commande avec réglage d'usine ».

Lors de l'apprentissage, tous les dispositifs de sécurité raccordés et opérationnels sont détectés et mémorisés (des modifications peuvent être apportées par ex. par l'intermédiaire du menu correspondant ou d'un nouvel apprentissage).

Etapes préliminaires :

1. Pour des raisons de sécurité, ouvrez la porte manuellement jusqu'à une hauteur d'environ 1000 mm (voir chap. 8.2).
2. **Si la commande ne se trouve pas encore en mode de programmation :**
   Démarrez la programmation en appuyant sur la touche de programmation (voir chap. 6.3.1).
3. Sélectionnez le menu de programmation à l'aide de la touche **Ouvert** ou **Fermé** (voir chap. 6.3.2).
4. Appuyez 1 × sur la touche **Arrêt**.
   L'écran affiche la position L̄ en clignotant.

Suppression des valeurs existantes :

▶ Appuyez simultanément sur les touches **Ouvert** et **Fermé**.
Les valeurs existantes sont supprimées et le numéro de fonction 1 programmé s'allume à droite.

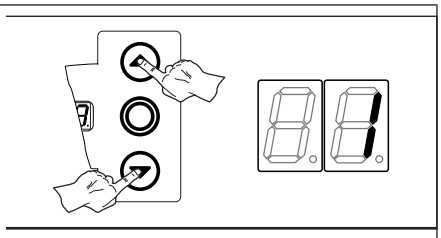

Réglage de la fonction :

▶ Appuyez sur la touche **Ouvert**.
Chaque pression augmente le numéro de fonction (numéro de fonction max. 5).

ou

▶ Appuyez sur la touche **Fermé**.
Chaque pression diminue le numéro de fonction (numéro de fonction min. 1).

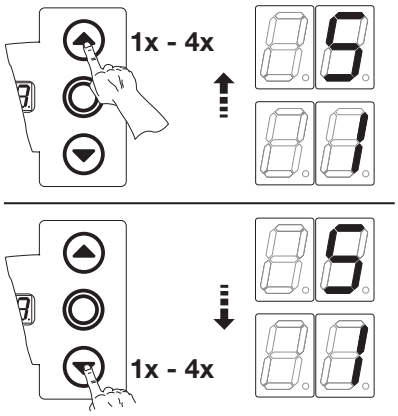

Ill. 6–9 : Sélection du numéro de fonction

6.4.1 Détermination du type de porte :

▶ Après avoir sélectionné le type de porte (fonction 1 - 5), appuyez 1 × sur la touche **Arrêt**.

▶ L'écran affiche le signe L̄ en clignotant pour indiquer que le type de porte est appris.

▶ Les trajets d'apprentissage doivent être effectués (voir chap. 6.4.2).

REMARQUE :

Le réglage du type de porte n'est possible qu'en cas de « Première mise en service / Commande avec réglage d'usine ». Si la motorisation est déjà apprise, l'écran affiche la position L̄ lors de la sélection du menu de programmation **01**, afin de démarrer les trajets d'apprentissage. Pour modifier le type de porte, une réinitialisation à la configuration usine correspondant au menu de programmation **99** / numéro de fonction 04 doit être effectuée.

Tab. 6–1 : Fonctions réglables

1	Porte sectionnelle	
2	Porte basculante	
3	Porte sectionnelle latérale	
4	Porte basculante	
5	Porte coulissante	

6.4.2 Réalisation des trajets d'apprentissage de positions finales / de l'effort :

REMARQUE :

Pour des raisons de sécurité, il est recommandé d'ouvrir la porte à une hauteur d'environ 1000 mm (voir chap. 8.2).

- L'écran affiche la position L ¯ en clignotant.
- Appuyez 1 × sur la touche **Ouvert**. La porte se déplace en action maintenue en position finale *Ouvert*.
- Trois trajets d'apprentissage *Fermé – Ouvert* permettant de déterminer la course et l'effort s'exécutent automatiquement. Ce faisant, l'écran affiche en clignotant la position L _ / L ¯ .
- Une fois les trajets d'apprentissage exécutés, la porte s'immobilise en position finale *Ouvert*, tandis que l'affichage indique .
  La motorisation est apprise.

REMARQUES

Si une panne de courant se produit pendant les trajets d'apprentissage, tandis que la motorisation n'a pas effectué d'apprentissage, celle-ci conserve cet état après retour du courant. Si la motorisation a déjà effectué son apprentissage, les réglages préalables demeurent valides.

⚠ AVERTISSEMENT

Risque de blessure dû à un limiteur d'effort mal réglé

En cas de limiteur d'effort mal réglé, il est possible que la porte s'immobilise trop tard. Le cas échéant, des personnes ou des objets peuvent être coincés.

▶ Ne réglez pas inutilement le limiteur d'effort en position élevée.

REMARQUES :

Une fois les trajets d'apprentissage effectués et en cas de raccordement d'une SKS / VL opérationnelle, les menus de programmation suivants sont réglés automatiquement :

1. Dans le menu de programmation **07** *(Présélection manuelle de la position Arrêt SKS)*, le numéro de fonction 01 est réglé.
   La position Arrêt SKS est réglée à une valeur d'usine.
2. Dans le menu de programmation **11** *(Réglage de la réaction de la motorisation après déclenchement de la sécurité de contact raccordée à la douille X30)*, le numéro de fonction 03 est réglé.

Quitter le menu de programmation :	Régler d'autres fonctions :	Quitter la programmation :
▶ Appuyez 1 × sur la touche **Arrêt**. Le numéro du menu de programmation, dans lequel vous vous trouvez actuellement, apparaît. Le réglage des fonctions de ce menu de programmation est ainsi terminé.	**1.** Sélectionnez un menu de programmation à l'aide des touches **Ouvert** et **Fermé**. **2.** Modifiez les fonctions.	▶ Maintenez la touche de programmation enfoncée pendant 3 s. L'écran affiche la position de porte correspondante.

6.5 Menu de programmation 02 : position Trajet rapide *Fermé*

En cas de fonctionnement avec un dispositif de sécurité **SKS / VL / ELG**, la porte effectue généralement un trajet rapide dans le sens Fermé. Ce faisant, le menu de programmation **02** ne peut être sélectionné. En cas de fonctionnement sans SKS, la position de commutation « Trajet rapide dans le sens Fermé / Trajet lent » peut être programmée conformément à la norme EN 12453 à la hauteur autorisée de 2500 mm. Le menu de programmation **07** doit être positionné sur la fonction 00.

Etapes préliminaires :

1. **Si la commande ne se trouve pas encore en mode de programmation :**
   Démarrez la programmation en appuyant sur la touche de programmation (voir chap. 6.2.1).
2. Sélectionnez le menu de programmation à l'aide de la touche **Ouvert** ou **Fermé** (voir chap. 6.2.2).
3. Appuyez 1 × sur la touche **Arrêt**.
   L'écran affiche la position L_ en clignotant.

Programmation de la position Trajet rapide Fermé :

1. A l'aide des touches **Ouvert / Fermé** (service homme mort), amenez la porte dans la position de commutation souhaitée (2500 mm au-dessus du sol fini).
2. Appuyez **1 ×** sur la touche **Arrêt**.
3. La porte se déplace en position finale *Ouvert* (affichage clignotant de L¯).
4. Deux trajets d'apprentissage *Fermé – Ouvert* sont effectués. L'écran affiche en clignotant la position L_.
5. La porte se déplace en position finale *Ouvert* (affichage clignotant de -).
6. L'affichage passe à la position finale *Ouvert* ¯.
7. L'installation est opérationnelle et la porte se déplace généralement rapidement en position finale *Fermé*.

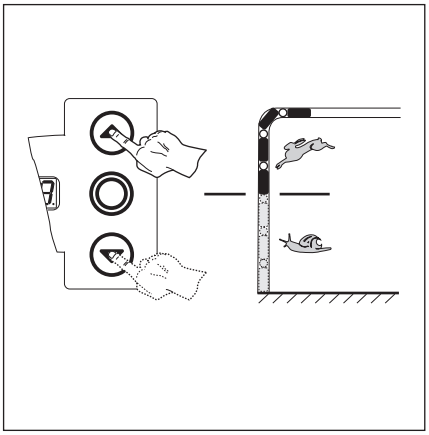

Ill. 6–10 : Déplacement en position Trajet rapide Fermé

REMARQUES :

En cas de réglage d'une hauteur inférieure à 2500 mm (hors norme EN 12453) pour le trajet rapide, assurez-vous que les efforts admis ne sont pas dépassés au moyen d'un dispositif de mesure des efforts adapté. Les dispositions nationales doivent être respectées !

Si une panne de courant se produit pendant les trajets d'apprentissage, les réglages préalables demeurent valides.

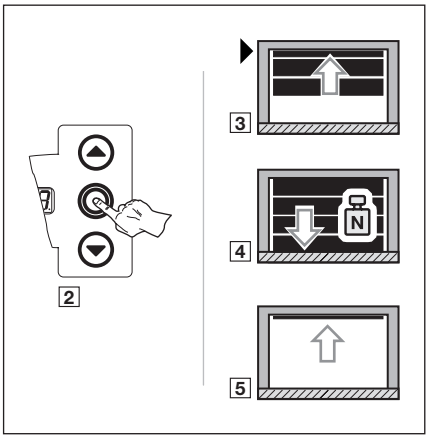

Ill. 6–11 : Détermination de la position

Quitter le menu de programmation :

- Appuyez 1 × sur la touche **Arrêt**.
  Le numéro du menu de programmation, dans lequel vous vous trouvez actuellement, apparaît.
  Le réglage des fonctions de ce menu de programmation est ainsi terminé.

Régler d'autres fonctions :

1. Sélectionnez un menu de programmation à l'aide des touches **Ouvert** et **Fermé**.
2. Modifiez les fonctions.

Quitter la programmation :

- Maintenez la touche de programmation enfoncée pendant 3 s.
  L'écran affiche la position de porte correspondante.

6.6 Menu de programmation 05 : limiteur d'effort dans le sens *Ouvert*

Cette protection doit empêcher à toute personne d'être happée par la porte pendant le déplacement de cette dernière. Elle doit être réglée selon les dispositions du pays dans lequel la porte est exploitée de telle sorte que celle-ci supporte une charge donnée supplémentaire.

Le réglage d'usine (fonction 03) satisfait aux exigences de la norme EN 12453. Pour certaines conditions, le limiteur d'effort peut cependant être adapté.

Etapes préliminaires :

1. **Si la commande ne se trouve pas encore en mode de programmation :**
   Démarrez la programmation en appuyant sur la touche de programmation (voir chap. 6.2.1).
2. Sélectionnez le menu de programmation à l'aide de la touche **Ouvert** ou **Fermé** (voir chap. 6.2.2).
3. Appuyez 1 × sur la touche **Arrêt**.
   L'écran affiche en clignotant la hauteur du limiteur d'effort réglé.

Réglage du limiteur d'effort dans le sens *Ouvert* :

▶ Appuyez sur la touche **Ouvert**.
Chaque pression correspond à une diminution du limiteur d'effort (valeur max. 06, poids additionnel max., sécurité minimale).
A une valeur égale à 00, le limiteur d'effort se coupe (aucune sécurité supplémentaire).

REMARQUE :

En cas de coupure du limiteur d'effort (fonction 00), la porte peut uniquement être déplacée en service homme mort ou en commande à impulsion lorsque la sécurité antihappement **EZS** est raccordée.

ou

▶ Appuyez sur la touche **Fermé**.
Chaque pression correspond à une augmentation du limiteur d'effort (valeur min. 01, poids additionnel min., sécurité maximale).
Valeur 03 = Réglage d'usine.

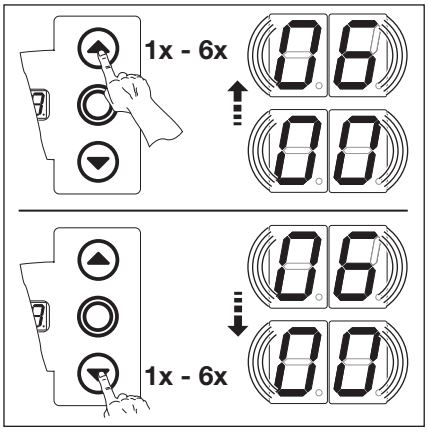

Ill. 6–12 : Sélection du numéro de fonction

⚠ AVERTISSEMENT

Risque de blessure dû à un limiteur d'effort mal réglé

Lorsqu'un limiteur d'effort est mal réglé, il est possible que des personnes soient happées par la porte en mouvement.

▶ Réglez le limiteur d'effort selon le degré de sécurité des personnes et de sécurité d'utilisation souhaité. Respectez ce faisant les dispositions nationales.

En cas de limiteur d'effort mal réglé, il est possible que la porte s'immobilise trop tard. Le cas échéant, des personnes ou des objets peuvent être coincés.

▶ Ne réglez pas inutilement le limiteur d'effort en position élevée.

REMARQUE :

En cas de modification des paramètres, l'effort appris doit être contrôlé à l'aide de poids appropriés afin de s'assurer de sa conformité aux valeurs autorisées dans le domaine d'application des normes européennes EN 12453 et EN 12445 ou aux prescriptions nationales correspondantes.

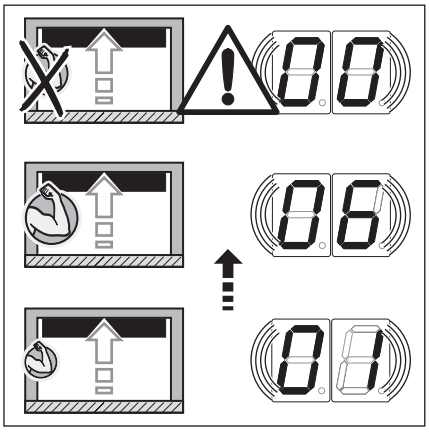

Ill. 6–13 : Réglage du limiteur d'effort. En cas de valeur de menu 00, aucune sécurité supplémentaire

Quitter le menu de programmation :

▶ Appuyez 1 × sur la touche **Arrêt**.
Le numéro du menu de programmation, dans lequel vous vous trouvez actuellement, apparaît.
Le réglage des fonctions de ce menu de programmation est ainsi terminé.

Régler d'autres fonctions :

1. Sélectionnez un menu de programmation à l'aide des touches **Ouvert** et **Fermé**.
2. Modifiez les fonctions.

Quitter la programmation :

▶ Maintenez la touche de programmation enfoncée pendant 3 s.
L'écran affiche la position de porte correspondante.

6.7 Menu de programmation 06 : limiteur d'effort dans le sens *Fermé*

La fonction du limiteur d'effort dans le sens *Fermé* sert de sécurité et de protection pour les personnes et les objets. En cas de déclenchement du limiteur d'effort, la porte s'immobilise.

En cas de réglage d'usine (fonction 03) et de vitesse de déplacement lente, les efforts admis selon la norme EN 12453 sont respectés. Pour certaines conditions, le limiteur d'effort peut cependant être adapté.

Etapes préliminaires :

1. **Si la commande ne se trouve pas encore en mode de programmation :**
   Démarrez la programmation en appuyant sur la touche de programmation (voir chap. 6.2.1).
2. Sélectionnez le menu de programmation à l'aide de la touche **Ouvert** ou **Fermé** (voir chap. 6.2.2).
3. Appuyez 1 × sur la touche **Arrêt**.
   L'écran affiche en clignotant la hauteur du limiteur d'effort réglé.

Réglage du limiteur d'effort dans le sens *Fermé* :

▶ Appuyez sur la touche **Ouvert**.
Chaque pression correspond à une diminution du limiteur d'effort (valeur max. 06, sécurité minimale).
A une valeur égale à 00, le limiteur d'effort se coupe (aucune sécurité supplémentaire).

REMARQUE :

En cas de coupure du limiteur d'effort (fonction 00), la porte peut uniquement être déplacée en service homme mort ou en commande à impulsion lorsque la sécurité de contact **SKS** est raccordée.

ou

▶ Appuyez sur la touche **Fermé**.
Chaque pression correspond à une augmentation du limiteur d'effort (valeur min. 01, sécurité maximale).
Valeur 03 = Réglage d'usine.

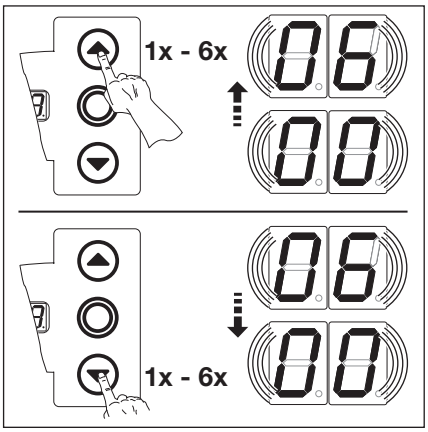

Ill. 6–14 : Sélection du numéro de fonction

⚠ AVERTISSEMENT

Risque de blessure dû à un limiteur d'effort mal réglé

Lorsqu'un limiteur d'effort est mal réglé, il est possible que des personnes soient blessées.

▶ Réglez le limiteur d'effort selon le degré de sécurité des personnes et de sécurité d'utilisation souhaité. Respectez ce faisant les dispositions nationales.

En cas de limiteur d'effort mal réglé, il est possible que la porte ne s'immobilise pas à temps. Le cas échéant, des personnes ou des objets peuvent être coincés.

▶ Ne réglez pas inutilement le limiteur d'effort en position élevée.

REMARQUE :

En cas de modification des paramètres, l'effort appris doit être contrôlé à l'aide d'un dispositif de mesure des efforts approprié afin de s'assurer de sa conformité aux valeurs autorisées dans le domaine d'application des normes européennes EN 12453 et EN 12445 ou aux prescriptions nationales correspondantes.

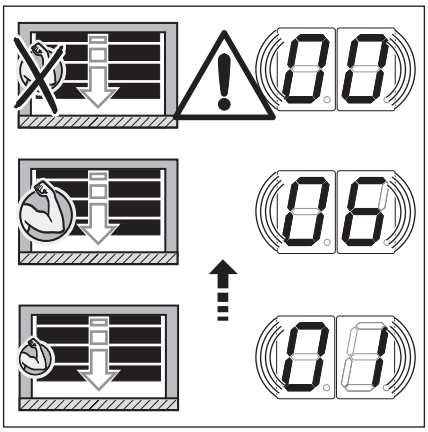

Ill. 6–15 : Réglage du limiteur d'effort. En cas de valeur de menu 00, aucune sécurité supplémentaire

Quitter le menu de programmation :

▶ Appuyez 1 × sur la touche **Arrêt**.
Le numéro du menu de programmation, dans lequel vous vous trouvez actuellement, apparaît.
Le réglage des fonctions de ce menu de programmation est ainsi terminé.

Régler d'autres fonctions :

1. Sélectionnez un menu de programmation à l'aide des touches **Ouvert** et **Fermé**.
2. Modifiez les fonctions.

Quitter la programmation :

▶ Maintenez la touche de programmation enfoncée pendant 3 s.
L'écran affiche la position de porte correspondante.

6.8 Menu de programmation 07 : présélection manuelle de la limite d'inversion

La limite d'inversion désactive le dispositif de sécurité raccordé (sécurité de contact **SKS** / cellule photoélectrique embarquée **VL** / listel de contact à résistance **8k2** / barrière photoélectrique **ELG**) juste avant que la porte n'atteigne la position finale *Fermé*, afin d'éviter toute réaction erronée (par ex. une inversion involontaire). Ce faisant, un obstacle de 50 mm de hauteur doit encore être détecté ; ensuite, la porte s'immobilise et libère l'obstacle par un retour automatique (inversion).

La fonction 02 permet un réglage manuel de la limite d'inversion pour des situations de montage particulières.

Etapes préliminaires :

1. **Si la commande ne se trouve pas encore en mode de programmation :**
   Démarrez la programmation en appuyant sur la touche de programmation (voir chap. 6.2.1 à la page 29).
2. Sélectionnez le menu de programmation à l'aide de la touche **Ouvert** ou **Fermé** (voir chap. 6.2.2 à la page 30).
3. Appuyez 1 × sur la touche **Arrêt**.
   L'écran affiche la position L=.

Réglage de la fonction :

- Appuyez sur la touche **Ouvert**. Chaque pression augmente le numéro de fonction (numéro de fonction max. 02).

ou

- Appuyez sur la touche **Fermé**. Chaque pression diminue le numéro de fonction (numéro de fonction min. 01). Placée sur le numéro de fonction 00, la fonction est désactivée.

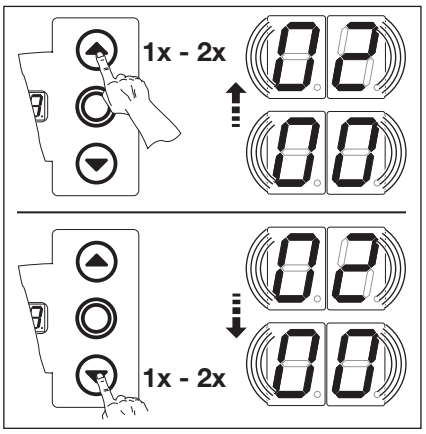

Ill. 6–16 : Sélection du numéro de fonction

Tab. 6–2 : Fonctions réglables

00[1]	Aucune SKS / 8k2 / ELG raccordé(e). Le limiteur d'effort est désactivé à la limite d'inversion
01	SKS / 8k2 / ELG raccordé(e). Réglage automatique de la limite d'inversion
02	SKS / 8k2 raccordé(e). Réglage manuel de la limite d'inversion (impossible pour HLG)

1) Réglage d'usine

REMARQUES :

Numéro de fonction 02 :

En cas de réglage du numéro de fonction 02, un trajet d'apprentissage est effectué à chaque vérification du menu de programmation **07**.

Réglage manuel de la limite d'inversion :

- Modification du numéro de fonction de 01 à 02 :
- L'écran affiche la position L= en clignotant.
- Appuyez 1 × sur la touche **Ouvert**. La porte se déplace en position finale *Ouvert*.
- Placez le testeur au niveau du milieu de porte (voir ill. 6–17).
- Appuyez 1 × sur la touche **Fermé**. La porte se ferme jusqu'à ce que le dispositif de sécurité détecte le testeur, puis effectue une brève inversion dans le sens *Ouvert*.
- Le message d'erreur 11 ou 15 apparaît.
- Aucun autre trajet d'apprentissage n'a lieu et l'installation est opérationnelle.

REMARQUE :

En cas de divergences entre la limite d'inversion et la course autorisée, l'erreur 19 est émise et la limite d'inversion réglée sur une valeur d'usine.

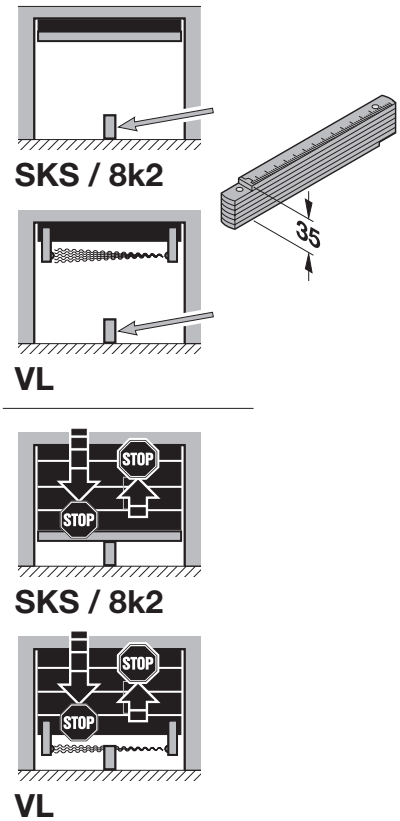

Ill. 6–17 : Réglage manuel de la limite d'inversion

Modification du numéro de fonction 00 à 01 :

- L'écran affiche la position L¯ en clignotant.
- Appuyez 1 × sur la touche **Ouvert**. La porte se déplace en position finale *Ouvert*.
- Trois trajets d'apprentissage *Fermé – Ouvert* permettant de déterminer la course et l'effort s'exécutent automatiquement. Ce faisant, l'écran affiche en clignotant la position L_ / L¯.
  La limite d'inversion est automatiquement réglée sur une valeur d'usine.
- Une fois les trajets d'apprentissage exécutés, la porte s'immobilise en position finale *Ouvert*. L'affichage passe à la position finale *Ouvert* ¯.
- Dans le menu de programmation **11** *(Réglage de la réaction de la motorisation après déclenchement de la sécurité de contact raccordée à la douille X30)*, le numéro de fonction 03 est réglé automatiquement.
- L'installation est opérationnelle.

Modification du numéro de fonction 00 à 02 :

- L'écran affiche la position L¯ en clignotant.
- Appuyez 1 × sur la touche **Ouvert**. La porte se déplace en position finale *Ouvert*.
- Les trajets d'apprentissage *Fermé – Ouvert* permettant de déterminer la course et l'effort s'exécutent automatiquement. Ce faisant, l'écran affiche en clignotant la position L_ / L¯.
  La limite d'inversion est automatiquement réglée sur une valeur d'usine.
- Une fois les trajets d'apprentissage exécutés, la porte s'immobilise en position finale *Ouvert*. L'écran affiche la position L= en clignotant.
- Placez le testeur au niveau du milieu de porte (voir ill. 6–17).
- Appuyez 1 × sur la touche **Fermé**. La porte se ferme jusqu'à ce que le dispositif de sécurité détecte le testeur, puis effectue une brève inversion dans le sens *Ouvert*.
- Le message d'erreur 11 ou 15 apparaît.
- Aucun autre trajet d'apprentissage n'a lieu.
- Dans le menu de programmation **11** *(Réglage de la réaction de la motorisation après déclenchement de la sécurité de contact raccordée à la douille X30)*, le numéro de fonction 03 est réglé automatiquement.
- L'installation est opérationnelle.

REMARQUE :

En cas de divergences entre la limite d'inversion et la course autorisée, l'erreur 19 est émise et la limite d'inversion réglée sur une valeur d'usine.

Modification du numéro de fonction 02 à 01 :

- Aucun trajet d'apprentissage n'est exécuté et la limite d'inversion est automatiquement réglée sur une valeur d'usine.

Modification du numéro de fonction 01 / 02 à 00 :

- L'écran affiche la position L¯ en clignotant.
- Appuyez 1 × sur la touche **Ouvert**. La porte se déplace en position finale *Ouvert*.
- Trois trajets d'apprentissage *Fermé – Ouvert* permettant de déterminer la course et l'effort s'exécutent automatiquement. Ce faisant, l'écran affiche en clignotant la position L_ / L¯.
  Le limiteur d'effort est désactivé à la limite d'inversion.
- L'installation est opérationnelle.

REMARQUE :

Si une panne de courant se produit pendant les trajets d'apprentissage, les réglages préalables demeurent valides.

Quitter le menu de programmation :

▶ Appuyez 1 × sur la touche **Arrêt**.
Le numéro du menu de programmation, dans lequel vous vous trouvez actuellement, apparaît.
Le réglage des fonctions de ce menu de programmation est ainsi terminé.

Régler d'autres fonctions :

1. Sélectionnez un menu de programmation à l'aide des touches **Ouvert** et **Fermé**.
2. Modifiez les fonctions.

Quitter la programmation :

▶ Maintenez la touche de programmation enfoncée pendant 3 s.
L'écran affiche la position de porte correspondante.

⚠ AVERTISSEMENT

Risque de blessure dû à des dispositifs de sécurité défectueux

En cas de dysfonctionnement, des dispositifs de sécurité en panne peuvent provoquer des blessures.

▶ Le responsable de la mise en service doit contrôler la / les fonction(s) du / des dispositif(s) de sécurité.

L'installation n'est opérationnelle qu'après avoir effectué les essais de fonctionnement.

6.8.1 Vérification de la limite d'inversion SKS / VL

REMARQUE :

Cette vérification doit impérativement être effectuée (inutile pour la barrière photoélectrique ELG) !

Après le réglage de la limite d'inversion, quittez le mode de programmation (voir chap. 6.2.4), ouvrez la porte dans la position adaptée, puis positionnez le testeur et exécutez un trajet de porte en action maintenue. Avant désactivation par la limite d'inversion, le dispositif de sécurité doit détecter le testeur et interrompre le trajet de porte dans le sens de la position finale *Fermé*.

- ▶ Testeur : cale en bois de min. 40 mm / max. 50 mm de hauteur. Déclenchez un trajet de porte en position finale *Fermé*. Si le testeur n'est pas détecté (la porte continue son trajet et entre en contact avec l'obstacle), procédez comme suit :

1. Procédez à un nouveau réglage de la limite d'inversion (voir chap. 6.8).
2. Procédez à une nouvelle vérification de la limite d'inversion.

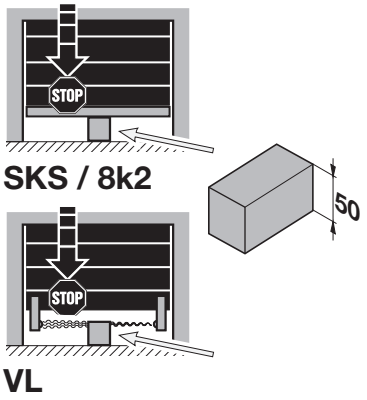

Ill. 6–18 : Vérification de la limite d'inversion

6.9 Menu de programmation 08 : apprentissage de la position finale intermédiaire Ouvert (½-Ouvert)

La fonction *Position finale intermédiaire* permet d'ouvrir la porte par l'intermédiaire de la touche **½-Ouvert** uniquement jusqu'à une hauteur déterminée apprise (à au moins 120 mm des positions finales *Fermé* et *Ouvert*). Ce menu n'est possible qu'en service homme mort. Les positions finales intermédiaires apprises peuvent être supprimées grâce à la fonction 0 5 du menu de programmation **99**.

Etapes préliminaires :

1. **Si la commande ne se trouve pas encore en mode de programmation :**
   Démarrez la programmation en appuyant sur la touche de programmation (voir chap. 6.2.1).
2. Sélectionnez le menu de programmation à l'aide de la touche **Ouvert** ou **Fermé** (voir chap. 6.2.2).
3. Appuyez 1 × sur la touche **Arrêt**.
   L'écran affiche en clignotant la position L H.

Apprentissage de la position finale intermédiaire :

- ▶ A l'aide des touches **Ouvert / Fermé**, amenez la porte jusqu'à la position finale intermédiaire souhaitée (service homme mort).
- ▶ Appuyez 1 × sur la touche **Arrêt**.
- ▶ Un trajet en action maintenue a lieu jusqu'à la position finale *Ouvert* et l'écran affiche le menu de programmation **08.**
- ▶ Quittez le menu de programmation ou réglez d'autres fonctions, puis quittez la programmation (voir ci-dessous).

REMARQUE :

Après chaque trajet en service homme mort, la commande ne réagit à l'ordre de déplacement de porte suivant qu'environ 1,5 s après l'immobilisation de la porte. Pendant cet intervalle, l'affichage ne clignote pas.

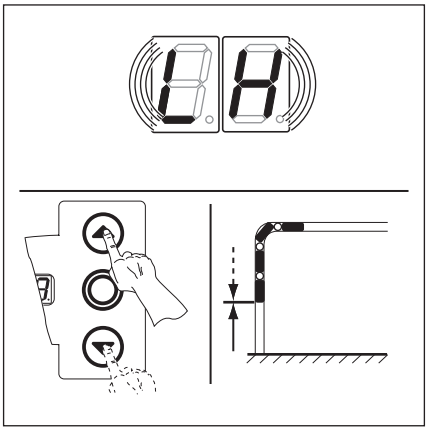

Ill. 6–19 : Apprentissage de la position finale intermédiaire Ouvert

Quitter le menu de programmation :

- ▶ Appuyez 1 × sur la touche **Arrêt**.
  Le numéro du menu de programmation, dans lequel vous vous trouvez actuellement, apparaît.
  Le réglage des fonctions de ce menu de programmation est ainsi terminé.

Régler d'autres fonctions :

1. Sélectionnez un menu de programmation à l'aide des touches **Ouvert** et **Fermé**.
2. Modifiez les fonctions.

Quitter la programmation :

- ▶ Maintenez la touche de programmation enfoncée pendant 3 s.
  L'écran affiche la position de porte correspondante.

6.10 Menu de programmation 09 : durée d'avertissement de démarrage / d'avertissement

Les platines multifonction devant être programmées en conséquence aux menus de programmation **18 / 19** ainsi que le relais d'option intégré (voir menu de programmation **24**) travaillent avec ces durées (en secondes).

Pour plus d'informations au sujet des platines d'extension, voir chap. 7.

Etapes préliminaires :

1. **Si la commande ne se trouve pas encore en mode de programmation :**
   Démarrez la programmation en appuyant sur la touche de programmation (voir chap. 6.2.1).
2. Sélectionnez le menu de programmation à l'aide de la touche **Ouvert** ou **Fermé** (voir chap. 6.2.2).
3. Appuyez 1 × sur la touche **Arrêt**.
   L'écran affiche en clignotant le numéro de fonction réglé.

Réglage de la fonction :

▶ Appuyez sur la touche **Ouvert**.
Chaque pression augmente le numéro de fonction (numéro de fonction max. 19).

ou

▶ Appuyez sur la touche **Fermé**.
Chaque pression diminue le numéro de fonction (numéro de fonction min. 01).
Placée sur le numéro de fonction 00, la fonction est désactivée.

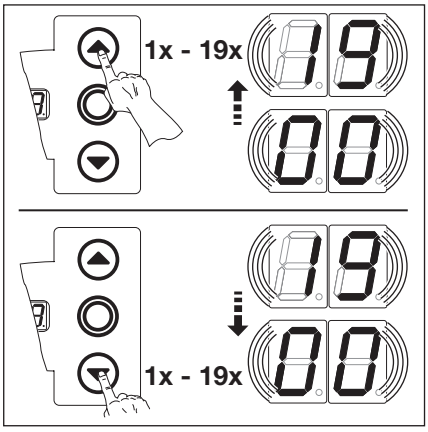

Ill. 6–20 : Sélection du numéro de fonction

REMARQUES :

- **Avertissement de démarrage (en cas de commande à impulsion) :**
  Le signal d'avertissement de démarrage s'amorce avant chaque trajet de porte *Ouvert / Fermé*.
  La porte démarre après écoulement du temps d'avertissement de démarrage.
- **Avertissement (en cas de fermeture automatique / de régulation du trafic)** :
  Le signal d'avertissement s'amorce après écoulement du temps de maintien en position *Ouvert* (menu de programmation **10**) précédant chaque trajet de porte en position *Fermé* depuis el fin de course.
  La porte démarre après écoulement du temps d'avertissement. Le menu de programmation 20 doit être réglé.

REMARQUES :

- Si les fonctions 06– 07 ont été réglées dans les menus de programmation **18 / 19**, les relais s'allument ou clignotent pour la durée y ayant été paramétrée.

Tab. 6–3 : Fonctions réglables

N°	Durée (s)	N°	Durée (s)
00[1)]	–	10	10
01	1	11	12
02	2	12	15
03	3	13	20
04	4	14	25
05	5	15	30
06	6	16	40
07	7	17	50
08	8	18	60
09	9	19	70

1) Réglage d'usine

Quitter le menu de programmation :

▶ Appuyez 1 × sur la touche **Arrêt**.
Le numéro du menu de programmation, dans lequel vous vous trouvez actuellement, apparaît.
Le réglage des fonctions de ce menu de programmation est ainsi terminé.

Régler d'autres fonctions :

1. Sélectionnez un menu de programmation à l'aide des touches **Ouvert** et **Fermé**.
2. Modifiez les fonctions.

Quitter la programmation :

▶ Maintenez la touche de programmation enfoncée pendant 3 s.
L'écran affiche la position de porte correspondante.

6.11 Menu de programmation 10 : réglage du temps de maintien en position ouverte en cas de fermeture automatique ou de régulation du trafic

Ce menu permet de régler le temps de maintien en position ouverte pendant lequel la porte reste ouverte pour permettre le passage après avoir atteint la position finale *Ouvert / ½-Ouvert* (temps en secondes).

Etapes préliminaires :

1. **Si la commande ne se trouve pas encore en mode de programmation :**
   Démarrez la programmation en appuyant sur la touche de programmation (voir chap. 6.2.1).
2. Sélectionnez le menu de programmation à l'aide de la touche **Ouvert** ou **Fermé** (voir chap. 6.2.2).
3. Appuyez 1 × sur la touche **Arrêt**.
   L'écran affiche en clignotant le numéro de fonction réglé.

Réglage de la fonction :

▶ Appuyez sur la touche **Ouvert**.
Chaque pression augmente le numéro de fonction (numéro de fonction max. 18).

ou

▶ Appuyez sur la touche **Fermé**.
Chaque pression diminue le numéro de fonction (numéro de fonction min. 01).
Placée sur le numéro de fonction 00, la fonction est désactivée.

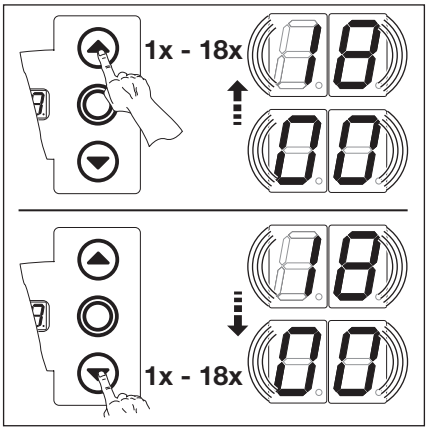

Ill. 6–21 : Sélection du numéro de fonction

REMARQUE :

- **Temps de maintien en position ouverte (en cas de fermeture automatique / de régulation du trafic)** :
  Le temps de maintien en position ouverte est la durée pendant laquelle la porte reste ouverte pour permettre le passage, après avoir atteint la position finale *Ouvert / ½-Ouvert*. Une fois le temps de maintien en position ouverte et le temps d'avertissement écoulés (menu de programmation **09**), la porte se referme automatiquement.
  - Pour cette fonction, le mode de service (commande à impulsion / fermeture automatique / régulation du trafic) doit être réglé dans le menu de programmation **20**.
  - Pour cette fonction, procédez au réglage d'une durée dans le menu de programmation **09**.

Tab. 6–4 : Fonctions réglables

N°	Durée (s)	N°	Durée (s)
00 1)	–	10	60
01	5	11	90
02	10	12	120
03	15	13	180
04	20	14	240
05	25	15	300
06	30	16	360
07	35	17	420
08	40	18	480
09	50	–	–

1) Réglage d'usine

Quitter le menu de programmation :

▶ Appuyez 1 × sur la touche **Arrêt**.
Le numéro du menu de programmation, dans lequel vous vous trouvez actuellement, apparaît.
Le réglage des fonctions de ce menu de programmation est ainsi terminé.

Régler d'autres fonctions :

1. Sélectionnez un menu de programmation à l'aide des touches **Ouvert** et **Fermé**.
2. Modifiez les fonctions.

Quitter la programmation :

▶ Maintenez la touche de programmation enfoncée pendant 3 s.
L'écran affiche la position de porte correspondante.

6.12 Menu de programmation 11 : réglage de la réaction de la motorisation après déclenchement des dispositifs de sécurité raccordés à la douille X30

Ce menu permet de régler le comportement de la motorisation dans le **sens de déplacement Fermé** après déclenchement du dispositif de sécurité raccordé à la douille **X30** (sécurité de contact **SKS** / cellule photoélectrique embarquée **VL** / listel de contact à résistance **8k2** / barrière photoélectrique **ELG**). Ce menu n'est disponible que si la fonction 00 **n'est pas** sélectionnée dans le menu de programmation **07**.

Etapes préliminaires :

1. **Si la commande ne se trouve pas encore en mode de programmation :**
   Démarrez la programmation en appuyant sur la touche de programmation (voir chap. 6.2.1).
2. Sélectionnez le menu de programmation à l'aide de la touche **Ouvert** ou **Fermé** (voir chap. 6.2.2).
3. Appuyez 1 x sur la touche **Arrêt**.
   L'écran affiche en clignotant le numéro de fonction réglé.

Réglage de la fonction :

- Appuyez sur la touche **Ouvert**.
  Chaque pression augmente le numéro de fonction (numéro de fonction max. 10).

ou

- Appuyez sur la touche **Fermé**.
  Chaque pression diminue le numéro de fonction (numéro de fonction min. 01).
  Au numéro de fonction 00, la fonction est désactivée.

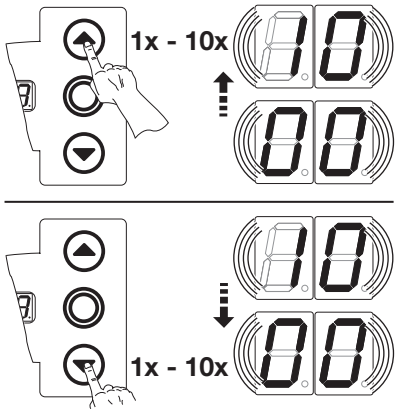

Ill. 6–22 : Sélection du numéro de fonction

REMARQUE :
Réglez et vérifiez la limite d'inversion conformément au menu de programmation **07**.

⚠ PRECAUTION

Risque de blessure en raison de dispositifs de blocage

En cas de dysfonctionnement, des dispositifs de blocage en panne peuvent provoquer des blessures.

- Une fois les trajets d'apprentissage terminés, le responsable de la mise en service doit contrôler la / les fonction(s) du / des dispositif(s) de blocage.

Ce n'est que lorsque ces opérations sont achevées que l'installation est opérationnelle.

REMARQUE :
Pour le service homme mort **sans** SKS, réglez la fonction 00 dans le menu de programmation **06**.

Tab. 6–5 : Fonctions réglables

SKS / VL	
00 1)	Aucune fonction du dispositif de sécurité dans le sens Fermé
01	Service homme mort avec SKS / VL dans le sens *Fermé*
02	Arrêt lorsque la porte rencontre un obstacle
03 2)	Brève inversion lorsque la porte rencontre un obstacle
04	Longue inversion lorsque la porte rencontre un obstacle
8k2	
05	Service homme mort avec sécurité de contact à résistance (8k2) dans le sens *Fermé*
06	Arrêt lorsque la porte rencontre un obstacle
07 3)	Brève inversion lorsque la porte rencontre un obstacle
08	Longue inversion lorsque la porte rencontre un obstacle
ELG	
09	Arrêt progressif et brève inversion en cas d'interruption de la barrière photoélectrique (ELG)
10	Arrêt progressif et inversion longue en cas d'interruption de la barrière photoélectrique (ELG)

1) Réglage d'usine **sans** dispositif de sécurité SKS / VL raccordé
2) Réglage d'usine lorsque l'apprentissage a été réalisé avec le dispositif de sécurité SKS / VL
3) Réglage d'usine lorsque l'apprentissage a été réalisé avec le listel de contact à résistance 8K2

Vous disposez des possibilités suivantes :

Quitter le menu de programmation :	Régler d'autres fonctions :	Quitter la programmation :
▶ Appuyez 1 x sur la touche **Arrêt**. Le numéro du menu de programmation, dans lequel vous vous trouvez actuellement, apparaît. Le réglage des fonctions de ce menu de programmation est ainsi terminé.	**1.** Sélectionnez un menu de programmation à l'aide des touches **Ouvert** et **Fermé**. **2.** Modifiez les fonctions.	▶ Maintenez la touche de programmation enfoncée pendant 3 s. L'écran affiche la position correspondante de la porte.

6.13 Menu de programmation 12 : réglage de la réaction de la motorisation après déclenchement du dispositif de sécurité raccordé aux douilles X20 / X22

Ce menu permet de régler le comportement de la motorisation après déclenchement du dispositif de sécurité (par ex. une cellule photoélectrique) raccordé aux bornes **X20 / X22**. Les cellules photoélectriques raccordées sont automatiquement déterminées dans le menu de programmation **01** lors des trajets d'apprentissage, tandis que le menu de programmation **12** doit être paramétré sur la fonction 02.

Etapes préliminaires :

1. **Si la commande ne se trouve pas encore en mode de programmation :**
   Démarrez la programmation en appuyant sur la touche de programmation (voir chap. 6.2.1).
2. Sélectionnez le menu de programmation à l'aide de la touche **Ouvert** ou **Fermé** (voir chap. 6.2.2).
3. Appuyez 1 × sur la touche **Arrêt**.
   L'écran affiche en clignotant le numéro de fonction réglé.

Réglage de la fonction :

▶ Appuyez sur la touche **Ouvert**.
Chaque pression augmente le numéro de fonction (numéro de fonction max. 07).

ou

▶ Appuyez sur la touche **Fermé**.
Chaque pression diminue le numéro de fonction (numéro de fonction min. 01).
Placée sur le numéro de fonction 00, la fonction est désactivée.

⚠ PRECAUTION

Risque de blessure en raison de dispositifs de blocage

En cas de dysfonctionnement, des dispositifs de blocage en panne peuvent provoquer des blessures.

▶ Une fois les trajets d'apprentissage terminés, le responsable de la mise en service doit contrôler la / les fonction(s) du / des dispositif(s) de blocage.

Ce n'est que lorsque ces opérations sont achevées que l'installation est opérationnelle.

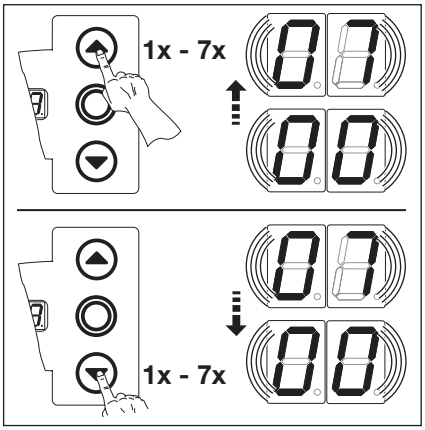

Ill. 6–23 : Sélection du numéro de fonction

REMARQUES :

Après toute modification ultérieure de la configuration de la cellule photoélectrique opérée après le trajet d'apprentissage dans le menu de programmation **01**, un nouveau trajet d'apprentissage est nécessaire (pour l'autodétection des cellules photoélectriques). Toute fonction 01 – 07 réglée préalablement dans le menu de programmation **12** est appliquée.

Numéro de fonction 00 :

Les douilles **X20** et **X22** sont désactivées. En cas de changement de fonction, un nouveau trajet d'apprentissage est nécessaire.

Numéro de fonction 06 :

Utilisation d'une cellule photoélectrique en tant qu'élément de sécurité et cellule photoélectrique de passage : En cas de franchissement (et de nouvelle libération) du faisceau, le temps de maintien en position ouverte est interrompu. Si la cellule photoélectrique est de nouveau franchie lors du trajet de porte *Fermé*, une longue inversion a lieu.

Numéro de fonction 07 :

Utilisation d'une cellule photoélectrique éloignée de la porte en tant que cellule photoélectrique de passage :
Le temps de maintien en position ouverte est interrompu lorsque la cellule photoélectrique est de nouveau libre.

Tab. 6–6 : Fonctions réglables

00[1]	Aucun élément de sécurité raccordé, douilles X20 / X22 désactivées.
01	Elément de sécurité dans le sens *Fermé*. Aucune inversion en cas de déclenchement de l'élément de sécurité.
02[2]	Elément de sécurité dans le sens *Fermé*. Brève inversion en cas de déclenchement de l'élément de sécurité.
03	Elément de sécurité dans le sens *Fermé*. Longue inversion en cas de déclenchement de l'élément de sécurité.
04	Elément de sécurité (par ex. sécurité antihappement) dans le sens *Ouvert*. Aucune inversion.
05	Elément de sécurité dans le sens *Ouvert*. Brève inversion en cas de déclenchement de l'élément de sécurité.
06	Elément de sécurité dans le sens *Fermé.* En cas de déclenchement de l'élément de sécurité : • Longue inversion • En cas de fermeture automatique, le temps de maintien en position ouverte restant est interrompu, tandis que le temps d'avertissement est amorcé dès que l'élément de sécurité est à nouveau libre.
07	Après déclenchement de l'élément de sécurité en cas de fermeture automatique, le temps de maintien en position ouverte restant est interrompu, tandis que le temps d'avertissement est amorcé dès que l'élément de sécurité est à nouveau libre.

1) Réglage d'usine **sans** dispositif de sécurité raccordé
2) Réglage d'usine lorsque l'apprentissage a été réalisé avec le dispositif de sécurité

Quitter le menu de programmation :	Régler d'autres fonctions :	Quitter la programmation :
▶ Appuyez 1 × sur la touche **Arrêt**. Le numéro du menu de programmation, dans lequel vous vous trouvez actuellement, apparaît. Le réglage des fonctions de ce menu de programmation est ainsi terminé.	**1.** Sélectionnez un menu de programmation à l'aide des touches **Ouvert** et **Fermé**. **2.** Modifiez les fonctions.	▶ Maintenez la touche de programmation enfoncée pendant 3 s. L'écran affiche la position de porte correspondante.

6.14 Menus de programmation 13 / 14 : réglage de la réaction de la motorisation après déclenchement du dispositif de sécurité raccordé aux douilles X21 / X23

Ce menu permet de régler le comportement de la motorisation après déclenchement du dispositif de sécurité (par ex. une cellule photoélectrique) raccordé aux bornes **X21 / X23**. Les cellules photoélectriques raccordées sont automatiquement déterminées dans le menu de programmation **01** lors des trajets d'apprentissage, tandis que les menus de programmation **13 / 14** doivent être paramétrés sur la fonction 02. La programmation est identique pour les menus de programmation **13 / 14**.

L'affectation suivante s'applique :

- Menu de programmation **13** = douille **X21**
- Menu de programmation **14** = douille **X23**

Etapes préliminaires :

1. **Si la commande ne se trouve pas encore en mode de programmation :**
   Démarrez la programmation en appuyant sur la touche de programmation (voir chap. 6.2.1).
2. Sélectionnez le menu de programmation à l'aide de la touche **Ouvert** ou **Fermé** (voir chap. 6.2.2).
3. Appuyez 1 × sur la touche **Arrêt**.
   L'écran affiche en clignotant le numéro de fonction réglé.

Réglage de la fonction :

▶ Appuyez sur la touche **Ouvert**.
Chaque pression augmente le numéro de fonction (numéro de fonction max. 07).

ou

▶ Appuyez sur la touche **Fermé**.
Chaque pression diminue le numéro de fonction (numéro de fonction min. 01).
Placée sur le numéro de fonction 00, la fonction est désactivée.

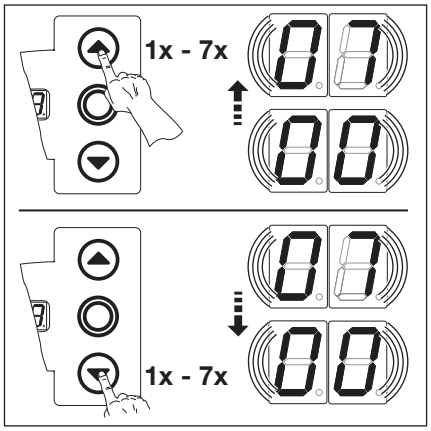

Ill. 6–24 : Sélection du numéro de fonction

⚠ PRECAUTION

Risque de blessure en raison de dispositifs de blocage

En cas de dysfonctionnement, des dispositifs de blocage en panne peuvent provoquer des blessures.

▶ Une fois les trajets d'apprentissage terminés, le responsable de la mise en service doit contrôler la / les fonction(s) du / des dispositif(s) de blocage.

Ce n'est que lorsque ces opérations sont achevées que l'installation est opérationnelle.

REMARQUES :

L'activation et la désactivation de la cellule photoélectrique s'effectue via les fonctions des menus de programmation **13 / 14** ou via un trajet d'apprentissage avec autodétection des cellules photoélectriques. Ce faisant, toute fonction 01 – 07 réglée préalablement dans les menus de programmation **13 / 14** est appliquée).

Numéro de fonction 06 :

Utilisation d'une cellule photoélectrique en tant qu'élément de sécurité et cellule photoélectrique de passage :
en cas de franchissement (et de nouvelle libération) du faisceau, le temps de maintien en position ouverte est interrompu. Si la cellule photoélectrique est de nouveau franchie lors du trajet de porte *Fermé*, une longue inversion a lieu.

Numéro de fonction 07 :

Utilisation d'une cellule photoélectrique éloignée de la porte en tant que cellule photoélectrique de passage :
Le temps de maintien en position ouverte est interrompu lorsque la cellule photoélectrique est de nouveau libre.

Tab. 6–7 : Fonctions réglables

00[1]	Aucun élément de sécurité raccordé, douilles X21 / X23 désactivées.
01	Elément de sécurité dans le sens *Fermé*. Aucune inversion en cas de déclenchement de l'élément de sécurité.
02[2]	Elément de sécurité dans le sens *Fermé*. Brève inversion en cas de déclenchement de l'élément de sécurité.
03	Elément de sécurité dans le sens *Fermé*. Longue inversion en cas de déclenchement de l'élément de sécurité.
04	Elément de sécurité (par ex. sécurité antihappement) dans le sens *Ouvert*. Aucune inversion.
05	Elément de sécurité dans le sens *Ouvert*. Brève inversion en cas de déclenchement de l'élément de sécurité.
06	Elément de sécurité dans le sens *Fermé.* En cas de déclenchement de l'élément de sécurité : • Longue inversion • En cas de fermeture automatique, le temps de maintien en position ouverte restant est interrompu, tandis que le temps d'avertissement est amorcé dès que l'élément de sécurité est à nouveau libre.
07	Après déclenchement de l'élément de sécurité en cas de fermeture automatique, le temps de maintien en position ouverte restant est interrompu, tandis que le temps d'avertissement est amorcé dès que l'élément de sécurité est à nouveau libre.

1) Réglage d'usine **sans** dispositif de sécurité raccordé
2) Réglage d'usine lorsque l'apprentissage a été réalisé avec le dispositif de sécurité

Quitter le menu de programmation :	Régler d'autres fonctions :	Quitter la programmation :
▶ Appuyez 1 × sur la touche **Arrêt**. Le numéro du menu de programmation, dans lequel vous vous trouvez actuellement, apparaît. Le réglage des fonctions de ce menu de programmation est ainsi terminé.	**1.** Sélectionnez un menu de programmation à l'aide des touches **Ouvert** et **Fermé**. **2.** Modifiez les fonctions.	▶ Maintenez la touche de programmation enfoncée pendant 3 s. L'écran affiche la position de porte correspondante.

6.15 Menu de programmation 15 : réglage de la réaction de la motorisation après déclenchement des dispositifs de sécurité raccordés à la douille X2 (commande à impulsion)

Ce menu permet de régler le comportement de la motorisation après déclenchement de l'entrée d'impulsion raccordée à la douille **X2**.

Etapes préliminaires :

1. **Si la commande ne se trouve pas encore en mode de programmation :**
   Démarrez la programmation en appuyant sur la touche de programmation (voir chap. 6.2.1).
2. Sélectionnez le menu de programmation à l'aide de la touche **Ouvert** ou **Fermé** (voir chap. 6.2.2).
3. Appuyez 1 × sur la touche **Arrêt**.
   L'écran affiche en clignotant le numéro de fonction réglé.

Réglage de la fonction :

▶ Appuyez sur la touche **Ouvert**.
Chaque pression augmente le numéro de fonction (numéro de fonction max. 03).

ou

▶ Appuyez sur la touche **Fermé**.
Chaque pression diminue le numéro de fonction (numéro de fonction min. 01).
Placée sur le numéro de fonction 00, la fonction est désactivée.

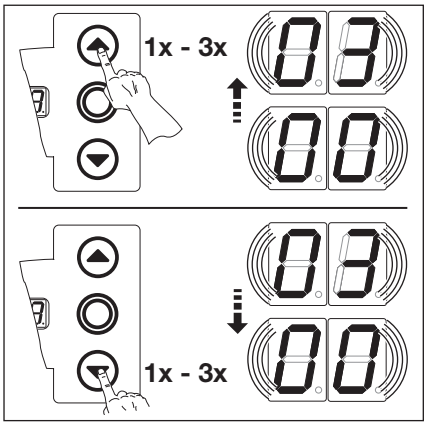

Ill. 6–25 : Sélection du numéro de fonction

REMARQUES :

Numéros de fonction 01 et 02 :

En cas de réglage sur le numéro de fonction 01 ou 02, respectez les dispositions nationales !

Mode automatique

Si le numéro de fonction 01 (mode de service commande de fermeture) ou 02 (mode de service régulation du trafic) a été réglé dans le menu de programmation **20**, les fonctions du menu de programmation **15** ne sont pas prises en compte.

Les fonctions suivantes restent valides :

- Une impulsion ouvre la porte sans interruption.
- Une impulsion durant l'ouverture n'a aucun effet.
- Une impulsion durant la fermeture provoque un changement de direction.
- Une impulsion durant le temps de maintien en position ouverte prolonge ce dernier.

Respectez les dispositions nationales en vigueur dans votre pays !

Tab. 6–8 : Fonctions réglables

00[1]	Fonction d'impulsion (commande séquentielle pour les éléments à commande manuelle tels que bouton-poussoir, émetteur, interrupteur à tirette) : *Ouvert – Arrêt – Fermé – Arrêt – Ouvert – Arrêt...* Si le numéro de fonction 01 (mode de service commande de fermeture) ou 02 (mode de service régulation du trafic) a été réglé dans le menu de programmation **20**, toute impulsion lors du temps de maintien en position ouverte prolonge ce dernier.
01	Fonction d'impulsion (pour éléments à commande électrique) : *Ouvert* (jusqu'à la position finale *Ouvert*) – *Fermé* (jusqu'à la position finale *Fermé*)
02	Fonction d'impulsion (pour éléments à commande électrique) : • Position de porte quelconque ou position finale *Fermé* : *Ouvert – Arrêt – Ouvert – Arrêt ...* (jusqu'à la position finale *Ouvert*) • Porte en position finale *Ouvert* : *Fermé* (jusqu'à la position finale *Fermé*) – *Arrêt – Ouvert – Arrêt – Ouvert...* (jusqu'à la position finale *Ouvert*)
03	Fonction d'impulsion comme 00 Si le numéro de fonction 01 (mode de service commande de fermeture) ou 02 (mode de service régulation du trafic) a été réglé dans le menu de programmation **20**, toute impulsion lors du temps de maintien en position ouverte interrompt ce dernier.

1) Réglage d'usine

Quitter le menu de programmation :

▶ Appuyez 1 × sur la touche **Arrêt**.
Le numéro du menu de programmation, dans lequel vous vous trouvez actuellement, apparaît.
Le réglage des fonctions de ce menu de programmation est ainsi terminé.

Régler d'autres fonctions :

1. Sélectionnez un menu de programmation à l'aide des touches **Ouvert** et **Fermé**.
2. Modifiez les fonctions.

Quitter la programmation :

▶ Maintenez la touche de programmation enfoncée pendant 3 s.
L'écran affiche la position de porte correspondante.

6.16 Menu de programmation 16 : réglage de la réaction de la motorisation après déclenchement des dispositifs de sécurité raccordés à la douille X3 (sélection de direction)

Ce menu permet de régler la fonction des éléments de commande sur la façade du boîtier de commande et à la douille **X3** pour la commande à impulsion (menu de programmation **20** = 00).

Etapes préliminaires :

1. **Si la commande ne se trouve pas encore en mode de programmation :**
   Démarrez la programmation en appuyant sur la touche de programmation (voir chap. 6.2.1).
2. Sélectionnez le menu de programmation à l'aide de la touche **Ouvert** ou **Fermé** (voir chap. 6.2.2).
3. Appuyez 1 × sur la touche **Arrêt**.
   L'écran affiche en clignotant le numéro de fonction réglé.

Réglage de la fonction :

- ▶ Appuyez sur la touche **Ouvert**.
  Chaque pression augmente le numéro de fonction (numéro de fonction max. 04).
  ou
- ▶ Appuyez sur la touche **Fermé**.
  Chaque pression diminue le numéro de fonction (numéro de fonction min. 01).
  Placée sur le numéro de fonction 00, la fonction est désactivée.

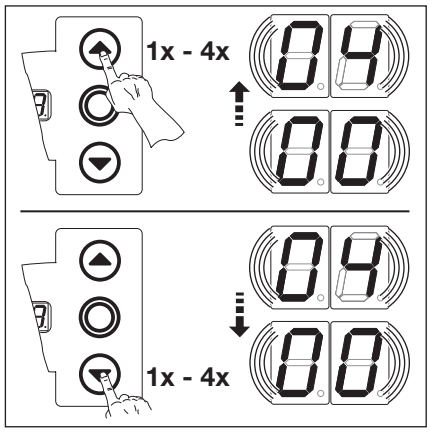

Ill. 6–26 : Sélection du numéro de fonction

REMARQUES :

Numéros de fonction 02 – 04 :

En cas de réglage sur le numéro de fonction 02, 03 ou 04, respectez les dispositions nationales !

Fonctionnement automatique

Si le numéro de fonction 01 ou 02 a été réglé dans le menu de programmation **20**, les fonctions du menu de programmation **16** ne sont pas prises en compte.

Les fonctions suivantes restent valides :

- La touche **Ouvert** ouvre la porte sans interruption.
- La touche **Fermé** interrompt le temps de maintien en position ouverte lorsque la porte est ouverte.
- Touche **Arrêt** = immobilisation
- Touche **½-Ouvert** = aucune fonction : si la fermeture automatique est activée, la touche **½-Ouvert** interrompt la fermeture et la porte se ferme jusqu'à la position finale *Fermé*

Respectez les dispositions nationales en vigueur dans votre pays !

Service homme mort :

Lorsque les menus de programmation **05 / 06** = 00 et/ou le menu de programmation **11** = 01 sont réglés, les fonctions du menu de programmation **16** pour chaque sens de porte ne sont pas prises en compte.

Tab. 6–9 : Fonctions réglables

00[1]	Touches Ouvert et Fermé en alternance avec la touche Arrêt • Touche **Ouvert** : *Ouvert – Arrêt – Ouvert – Arrêt – Ouvert – Arrêt...* • Touche **Fermé** : *Fermé – Arrêt – Fermé – Arrêt – Fermé – Arrêt...*
01	Uniquement touches Ouvert et Fermé • Touche **Ouvert** : ouverture jusqu'à la position finale ; la touche **Fermé** immobilise la porte. • Touche **Fermé** : fermeture jusqu'à la position finale ; la touche **Ouvert** immobilise la porte.
02	Touches Ouvert et Fermé avec changement de direction via la touche Arrêt pendant un trajet de porte *Fermé* • La touche **Ouvert** immobilise la porte. L'ouverture s'effectue ensuite automatiquement (boucle d'induction).
03	Touches Ouvert et Fermé avec changement de direction pendant un trajet de porte *Ouvert* • La touche **Fermé** immobilise la porte. La fermeture s'effectue ensuite automatiquement.
04	Touches Ouvert et Fermé avec changement de direction via la touche Arrêt dans les deux sens • La touche **Ouvert** immobilise le trajet de fermeture. L'ouverture s'effectue ensuite automatiquement. • La touche **Fermé** immobilise le trajet d'ouverture. La fermeture s'effectue ensuite automatiquement.

1) Réglage d'usine **sans** dispositif de sécurité raccordé

Quitter le menu de programmation :	Régler d'autres fonctions :	Quitter la programmation :
▶ Appuyez 1 × sur la touche **Arrêt**. Le numéro du menu de programmation, dans lequel vous vous trouvez actuellement, apparaît. Le réglage des fonctions de ce menu de programmation est ainsi terminé.	**1.** Sélectionnez un menu de programmation à l'aide des touches **Ouvert** et **Fermé**. **2.** Modifiez les fonctions.	▶ Maintenez la touche de programmation enfoncée pendant 3 s. L'écran affiche la position de porte correspondante.

6.17 Menu de programmation 17 : serrure miniature modifiant la réaction des éléments de commande

Ce menu permet de régler le comportement des éléments de commande après activation de la serrure miniature du boîtier de commande. La serrure miniature assure ainsi des fonctions spéciales.

Etapes préliminaires :

1. Ouvrez la commande et changez le raccordement de la serrure miniature à la platine de clavier dans le couvercle (voir ill. 6–27).
1. **Si la commande ne se trouve pas encore en mode de programmation :**
   Démarrez la programmation en appuyant sur la touche de programmation (voir chap. 6.2.1).
2. Sélectionnez le menu de programmation à l'aide de la touche **Ouvert** ou **Fermé** (voir chap. 6.2.2).
3. Appuyez 1 × sur la touche **Arrêt**.
   L'écran affiche en clignotant le numéro de fonction réglé.

Réglage de la fonction :

▶ Appuyez sur la touche **Ouvert**. Chaque pression augmente le numéro de fonction (numéro de fonction max. 07).

ou

▶ Appuyez sur la touche **Fermé**. Chaque pression diminue le numéro de fonction (numéro de fonction min. 01).
Placée sur le numéro de fonction 00, la fonction est désactivée.

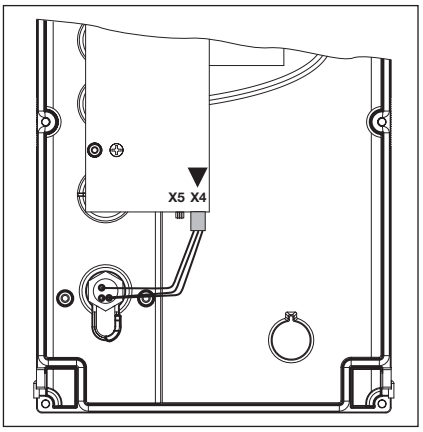

*Ill. 6–27 : Raccordement de la serrure miniature, intérieur du couvercle, permutation de **X5** à **X4** (fonctions spéciales)*

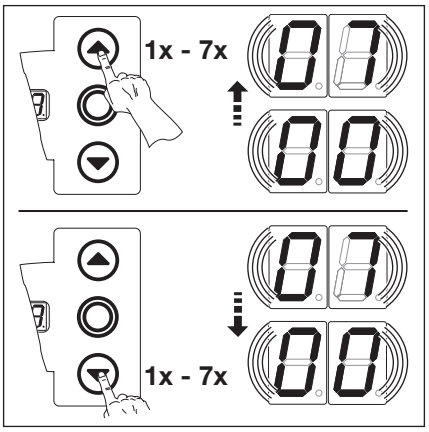

Ill. 6–28 : Sélection du numéro de fonction

REMARQUES :

Numéro de fonction 07
Toutes les autres touches / entrées conservent leurs fonctions habituelles.

- En cas d'installation de la platine de commande centralisée, la porte s'ouvre complètement avec l'entrée **E1 Centrale Ouvert**.
- En cas d'installation de la platine de régulation du trafic avec fermeture automatique, la porte s'ouvre complètement depuis la position finale *Fermé* avec la touche / l'entrée **Ouvert**.

Tab. 6–10 : Fonctions réglables

N°	Réglage de la serrure miniature	Résultat
00 1)	–	Sans fonction
01	1	Bloque les touches du couvercle du boîtier de commande (sauf la touche **Arrêt**).
02	1	Bloque les touches du couvercle du boîtier de commande et tous les signaux de commande externes (à l'exception de la touche **Arrêt** et de l'ordre RWA).
03	1	Bloque les touches du couvercle du boîtier de commande et tous les signaux de commande externes (à l'exception de la touche **Arrêt** et de l'ordre RWA).
07	0	Avec la touche / l'entrée **½-Ouvert**, service à impulsion pour trajet de la position finale *Fermé* à la position finale *Ouvert* (mode été).
	1	Avec la touche / l'entrée **½-Ouvert**, service à impulsion pour trajet de la position finale *Fermé* à la *Position finale intermédiaire* (mode hiver).

1) Réglage d'usine

Quitter le menu de programmation :

▶ Appuyez 1 × sur la touche **Arrêt**.
Le numéro du menu de programmation, dans lequel vous vous trouvez actuellement, apparaît.
Le réglage des fonctions de ce menu de programmation est ainsi terminé.

Régler d'autres fonctions :

1. Sélectionnez un menu de programmation à l'aide des touches **Ouvert** et **Fermé**.
2. Modifiez les fonctions.

Quitter la programmation :

▶ Maintenez la touche de programmation enfoncée pendant 3 s.
L'écran affiche la position de porte correspondante.

6.18 Menus de programmation 18 / 19 : réglage des relais K1 / K2 sur la platine multifonction

Il est possible d'enclencher les relais **K1** et **K2** selon les divers états d'exploitation en permanence, par intervalles ou en cadence. Pour la pose, voir chap. 7.6 à la page 62.

L'affectation suivante s'applique :

- Menu de programmation **18** = relais **K1**
- Menu de programmation **19** = relais **K2**

Etapes préliminaires :

1. **Si la commande ne se trouve pas encore en mode de programmation :**
   Démarrez la programmation en appuyant sur la touche de programmation (voir chap. 6.2.1).
2. Sélectionnez le menu de programmation à l'aide de la touche **Ouvert** ou **Fermé** (voir chap. 6.2.2).
3. Appuyez 1 × sur la touche **Arrêt**.
   L'écran affiche en clignotant le numéro de fonction réglé.

Réglage de la fonction :

▶ Appuyez sur la touche **Ouvert**. Chaque pression augmente le numéro de fonction (numéro de fonction max. 09).

ou

▶ Appuyez sur la touche **Fermé**. Chaque pression diminue le numéro de fonction (numéro de fonction min. 01). Placée sur le numéro de fonction 00, la fonction est désactivée.

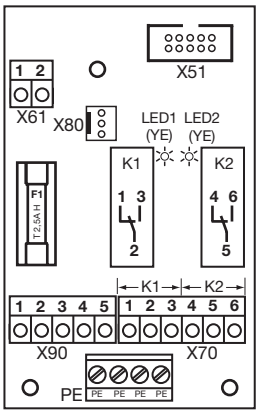

Ill. 6–29 : Platine multifonction avec les relais K1 et K2

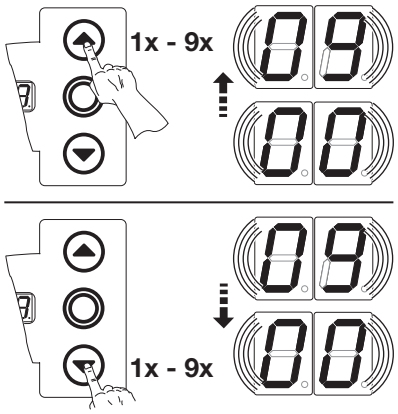

Ill. 6–30 : Sélection du numéro de fonction

REMARQUES :

Numéros de fonction 06 – 07 :

- **Avertissement de démarrage (en cas de commande à impulsion) :** Le signal d'avertissement de démarrage s'amorce avant chaque trajet de porte *Ouvert / Fermé*. La porte démarre après écoulement du temps d'avertissement de démarrage.
- **Avertissement (en cas de fermeture automatique / de régulation du trafic)** : Le signal d'avertissement s'amorce après écoulement du temps de maintien en position *Ouvert* (menu de programmation **10**) précédant chaque trajet de porte en position *Fermé* depuis la fin de course. La porte démarre après écoulement du temps d'avertissement. Le menu de programmation 20 doit être réglé.

Tab. 6–11 : Fonctions réglables

00	Relais désactivé
01 1)	Message *Position finale Ouvert*
02 2)	Message *Position finale Fermé*
03	Message *Position finale intermédiaire (½-Ouvert)*
04	Signal d'effacement (1 s) en cas d'ordre *Ouvert* ou signal *Sollicitation d'entrée / de sortie* ainsi que prolongement du temps de maintien en position ouverte (par ex. commande d'un éclairage de garage via un minuteur / relais de temporisation)
05	Signal *Message d'erreur à l'écran* (dysfonctionnement)
06	Avertissement de démarrage / avertissement Signal continu durant le temps d'avertissement, pendant chaque trajet et dans chaque position intermédiaire (tenez compte du réglage de la durée au menu de programmation **09**)
07	Avertissement de démarrage / avertissement Commutation d'une lampe d'avertissement raccordée durant le temps d'avertissement, pendant chaque trajet et dans chaque position intermédiaire (tenez compte du réglage de la durée au menu de programmation **09**)
08	Message *Motorisation en cours de fonctionnement*
09	Message *Inspection*

1) Réglage d'usine pour menu de programmation 18
2) Réglage d'usine pour menu de programmation 19

Quitter le menu de programmation : ▶ Appuyez 1 × sur la touche **Arrêt**. Le numéro du menu de programmation, dans lequel vous vous trouvez actuellement, apparaît. Le réglage des fonctions de ce menu de programmation est ainsi terminé.	**Régler d'autres fonctions :** **1.** Sélectionnez un menu de programmation à l'aide des touches **Ouvert** et **Fermé**. **2.** Modifiez les fonctions.	**Quitter la programmation :** ▶ Maintenez la touche de programmation enfoncée pendant 3 s. L'écran affiche la position de porte correspondante.

6.19 Menu de programmation 20 : réglage des modes de service

Ce menu permet de régler la commande en service manuel ou automatique.

Etapes préliminaires :

1. **Si la commande ne se trouve pas encore en mode de programmation :**
   Démarrez la programmation en appuyant sur la touche de programmation (voir chap. 6.2.1).
2. Sélectionnez le menu de programmation à l'aide de la touche **Ouvert** ou **Fermé** (voir chap. 6.2.2).
3. Appuyez 1 × sur la touche **Arrêt**.
   L'écran affiche en clignotant le numéro de fonction réglé.

Réglage de la fonction :

▶ Appuyez sur la touche **Ouvert**.
Chaque pression augmente le numéro de fonction (numéro de fonction max. 02).

ou

▶ Appuyez sur la touche **Fermé**.
Chaque pression diminue le numéro de fonction (numéro de fonction min. 00).

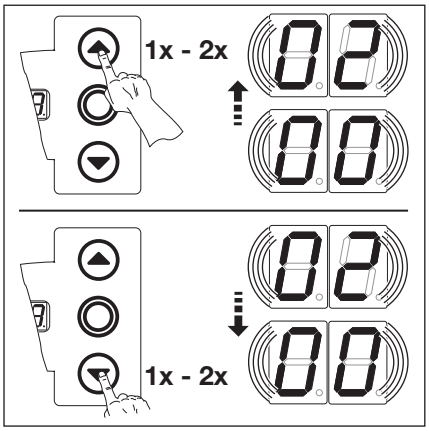

Ill. 6–31 : Sélection du numéro de fonction

Tab. 6–12 : Pour le numéro de fonction 01, les menus de programmation suivants sont réglés automatiquement :

Menu de programmation	Réglage / Numéro de fonction
09	Durée d'avertissement de démarrage / d'avertissement sur la fonction 02 = 2 s
10	Temps de maintien en position ouverte sur la fonction 06 = 30 s
18	Platine multifonction – Relais **K1** sur la fonction 07 = avertissement de démarrage / avertissement clignotant
24	Relais d'option sur la fonction 07 = avertissement de démarrage / avertissement clignotant

Tab. 6–13 : Pour le numéro de fonction 02, les menus de programmation suivants sont réglés automatiquement :

Menu de programmation	Réglage / Numéro de fonction
09	Durée d'avertissement de démarrage / d'avertissement sur la fonction 02 = 2 s
10	Temps de maintien en position ouverte sur la fonction 06 = 30 s

REMARQUE :

Respectez les dispositions nationales en vigueur dans votre pays !

Tab. 6–14 : Fonctions réglables

00[1]	Commande à impulsion / Service homme mort
01	Fermeture automatique (depuis la position finale *Ouvert* ou *½-Ouvert*)
02	Régulation du trafic avec fermeture automatique

1) Réglage d'usine

REMARQUES :

Menu de programmation

Les menus de programmation **09 / 10 / 18 / 24** ne seront modifiés automatiquement par le biais du menu de programmation **20** que s'ils se trouvent à leur réglage d'usine. Dans le cas contraire, leur réglage sélectionné à l'origine conserve sa validité. Si le menu de programmation **20** est de nouveau positionné sur 00, tout réglage des menus de programmation **09 / 10 / 18 / 24** modifié par le biais du menu de programmation **20** est réinitialisé au réglage d'usine.

Régulation du trafic

Les platines doivent être installées de manière appropriée (voir chap. 7.4).
Une fermeture automatique avec sélection de la fonction 01 / 02 est également possible lorsqu'aucune cellule photoélectrique n'est raccordée aux bornes **X20 / X21 / X22 / X23** ou après désélection de celle-ci dans le menu de programmation **12 / 13**. Les dispositions nationales en vigueur doivent être respectées !

En cas d'interruption de la SKS lors de la fermeture automatique, cette dernière est redémarrée 3 × et la porte s'immobilise en position finale *Ouvert*.

En cas d'interruption de la cellule photoélectrique lors de la fermeture automatique, cette dernière est sans cesse redémarrée.

Si une erreur du dispositif de sécurité persiste au terme du temps de maintien en position ouverte, celle-ci s'affiche durant 4 secondes (par ex. 12A / 12b / 13 / 14). Le temps de maintien en position ouverte est alors réinitialisé. Si une erreur de dispositif de sécurité se produit durant un trajet *Fermé*, celle-ci s'affiche durant 4 secondes lors du trajet inverse et une fois la position finale *Ouvert* atteinte.

Quitter le menu de programmation :	**Régler d'autres fonctions :**	**Quitter la programmation :**
▶ Appuyez 1 × sur la touche **Arrêt**. Le numéro du menu de programmation, dans lequel vous vous trouvez actuellement, apparaît. Le réglage des fonctions de ce menu de programmation est ainsi terminé.	**1.** Sélectionnez un menu de programmation à l'aide des touches **Ouvert** et **Fermé**. **2.** Modifiez les fonctions.	▶ Maintenez la touche de programmation enfoncée pendant 3 s. L'écran affiche la position de porte correspondante.

6.20 Menu de programmation 21 : surveillance du contact de portillon incorporé testé

Ce menu permet d'enclencher et de couper la surveillance d'un contact de portillon incorporé raccordé à la douille **X31** (sur la platine de sécurité de contact SKS) avec test. Tout contact de portillon incorporé avec test raccordé est automatiquement détecté lors des trajets d'apprentissage effectués dans le menu de programmation **01**, tandis que le menu de programmation **21** est paramétré sur la fonction 0 1.

Etapes préliminaires :

1. **Si la commande ne se trouve pas encore en mode de programmation :**
   Démarrez la programmation en appuyant sur la touche de programmation (voir chap. 6.2.1).
2. Sélectionnez le menu de programmation à l'aide de la touche **Ouvert** ou **Fermé** (voir chap. 6.2.2).
3. Appuyez 1 × sur la touche **Arrêt**.
   L'écran affiche en clignotant le numéro de fonction réglé.

Réglage de la fonction :

▶ Appuyez sur la touche **Ouvert**.
Chaque pression augmente le numéro de fonction (numéro de fonction max. 0 1).

ou

▶ Appuyez sur la touche **Fermé**.
Chaque pression diminue le numéro de fonction (numéro de fonction min. 0 0).

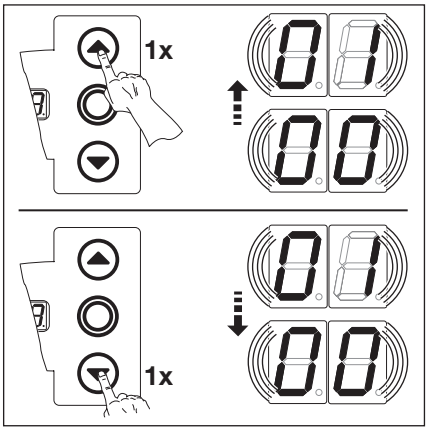

Ill. 6–32 : Sélection du numéro de fonction

REMARQUES :

Toute désactivation ultérieure peut uniquement être réalisée manuellement ou après une réinitialisation à la configuration usine.

Si un contact de portillon incorporé avec test est raccordé (et automatiquement détecté lors des trajets d'apprentissage effectués dans le menu de programmation **01**), le trajet de porte est annulé par l'envoi du message d'erreur **16** en cas de test négatif.

En cas de test désactivé, de contact raccordé non testé ou d'ouverture du circuit de veille CV durant un trajet, le message d'erreur **02** apparaît à l'écran.

Respectez la consigne de sécurité du chap. 8.2.

Tab. 6–15 : Fonctions réglables

0 0 1)	Surveillance du test coupée
0 1	Surveillance du test enclenchée. En cas de test négatif, le trajet de porte est annulé par l'envoi du message d'erreur **16**.

1) Réglage d'usine

Quitter le menu de programmation :

▶ Appuyez 1 × sur la touche **Arrêt**.
Le numéro du menu de programmation, dans lequel vous vous trouvez actuellement, apparaît.
Le réglage des fonctions de ce menu de programmation est ainsi terminé.

Régler d'autres fonctions :

1. Sélectionnez un menu de programmation à l'aide des touches **Ouvert** et **Fermé**.
2. Modifiez les fonctions.

Quitter la programmation :

▶ Maintenez la touche de programmation enfoncée pendant 3 s.
L'écran affiche la position de porte correspondante.

6.21 Menu de programmation 22 : apprentissage de la position finale sur une commande d'appareil RWA

Un ordre venant de l'installation RWA (évacuation de la fumée et de la chaleur) et arrivant à l'entrée de commande **E8** sur la platine de régulation du trafic / **E4** sur la platine de commande centralisée provoque l'ouverture de la porte jusqu'à une hauteur apprise déterminée. Ce menu n'est possible qu'en service homme mort.

Etapes préliminaires :

1. **Si la commande ne se trouve pas encore en mode de programmation :**
   Démarrez la programmation en appuyant sur la touche de programmation (voir chap. 6.2.1).
2. Sélectionnez le menu de programmation à l'aide de la touche **Ouvert** ou **Fermé** (voir chap. 6.2.2).
3. Appuyez 1 × sur la touche **Arrêt**.
   L'écran affiche la position L Ξ en clignotant.

Apprentissage de la position finale intermédiaire

- ▶ Maintenez la touche **Ouvert** enfoncée (service homme mort) jusqu'à ce que la position finale souhaitée soit atteinte.
- ▶ Au besoin, corrigez à l'aide de la touche **Fermé**.
- ▶ Appuyez 1 × sur la touche Arrêt.
  Un trajet en action maintenue a lieu jusqu'à la position finale Ouvert et l'écran affiche le menu de programmation 22.

REMARQUE

Après chaque trajet en service homme mort, la commande ne réagit à l'ordre de déplacement de porte suivant qu'environ 1,5 s après l'immobilisation de la porte. Pendant cet intervalle, l'affichage ne clignote pas.

Installation RWA (évacuation de fumée et de chaleur)

Un ordre parvenant à cette entrée déplace la porte après 1 s dans la position programmée au menu de programmation **22**. Une porte en déplacement est immobilisée et repart après 1 s dans la position programmée au menu de programmation **22**.
Une fois la position RWA atteinte, la commande est verrouillée et ne sera de nouveau opérationnelle qu'après coupure puis remise en marche de la commande (même si l'ordre RWA est encore actif).

REMARQUE :

- Après rétablissement du courant suite à une panne de courant, la motorisation se déplace automatiquement en position finale Ouvert puis en position finale Fermé si la fermeture automatique / la régulation du trafic a été réglée.
- En cas d'ordre d'arrêt (clavier de la façade, listel de serrage **X3**) pendant le trajet de porte, la porte s'immobilise et l'ordre RWA est supprimé. Ensuite, la commande est à nouveau opérationnelle.
- En cas de déclenchement du circuit de veille (listel de serrage **X1** / **X30**) pendant le trajet de porte, la porte s'immobilise. Après fermeture du circuit de veille, une nouvelle tentative a lieu pour atteindre la position RWA.
- En cas de déclenchement de la **SKS** (**X30**), la porte se déplace en sens inverse selon le réglage effectué au menu de programmation **11**.
  La position RWA tentera d'être atteinte à plusieurs reprises.

En cas de déclenchement de la **LS** (**X20**, **X21**, **X22, X23**), la porte se déplace en sens inverse selon le réglage effectué aux menus de programmation **12**, **13** et **14**. La position RWA tentera d'être atteinte à plusieurs reprises.

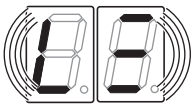

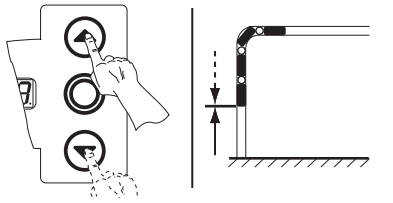

Ill. 6–33 : Apprentissage de la position finale RWA

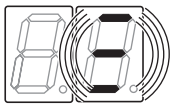

Ill. 6–34 : Affichage : position RWA atteinte

⚠ AVERTISSEMENT

Cette commande n'est pas un composant conçu et homologué pour une utilisation dans des installations RWA.

L'ordre RWA décrit dans cette section présente uniquement la fonctionnalité de base et ne doit pas être utilisé avant le contrôle de son efficacité et de sa sécurité de fonctionnement dans le cadre d'un concept de protection coupe-feu et de désenfumage.

- ▶ Une inspection par un organisme de contrôle agréé doit avoir lieu avant la toute première mise en service du bâtiment, immédiatement après toute modification importante de l'installation RWA ainsi qu'à intervalle régulier selon les directives légales nationales en vigueur.

Quitter le menu de programmation :

- ▶ Appuyez 1 × sur la touche **Arrêt**.
  Le numéro du menu de programmation, dans lequel vous vous trouvez actuellement, apparaît.
  Le réglage des fonctions de ce menu de programmation est ainsi terminé.

Régler d'autres fonctions :

1. Sélectionnez un menu de programmation à l'aide des touches **Ouvert** et **Fermé**.
2. Modifiez les fonctions.

Quitter la programmation :

- ▶ Maintenez la touche de programmation enfoncée pendant 3 s.
  L'écran affiche la position de porte correspondante.

6.22 Menu de programmation 24 : réglages du relais d'option sur la platine de commande

Selon les divers états d'exploitation, le relais peut être enclenché en permanence, par intervalles ou en cadence.
Raccordement à la borne X70.

Etapes préliminaires :

1. **Si la commande ne se trouve pas encore en mode de programmation :**
   Démarrez la programmation en appuyant sur la touche de programmation (voir chap. 6.2.1).
2. Sélectionnez le menu de programmation à l'aide de la touche **Ouvert** ou **Fermé** (voir chap. 6.2.2).
3. Appuyez 1 × sur la touche **Arrêt**.
   L'écran affiche en clignotant le numéro de fonction réglé.

Réglage de la fonction :

▶ Appuyez sur la touche **Ouvert**.
Chaque pression augmente le numéro de fonction (numéro de fonction max. 09).

ou

▶ Appuyez sur la touche **Fermé**.
Chaque pression diminue le numéro de fonction (numéro de fonction min. 01).
Placée sur le numéro de fonction 00, la fonction est désactivée.

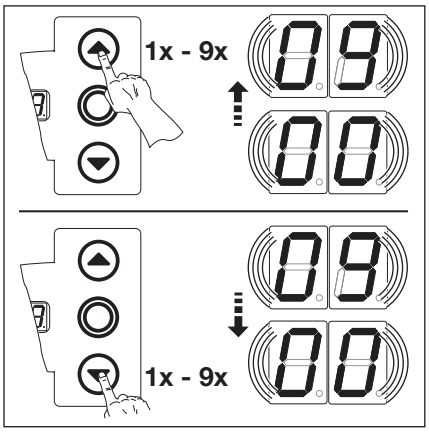

Ill. 6–35 : Sélection du numéro de fonction

REMARQUES :

Numéros de fonction 06 – 07 :

- **Avertissement de démarrage (en cas de commande à impulsion) :**
  Le signal d'avertissement de démarrage s'amorce avant chaque trajet de porte *Ouvert / Fermé*.
  La porte démarre après écoulement du temps d'avertissement de démarrage.
- **Avertissement (en cas de fermeture automatique / de régulation du trafic)** :
  Le signal d'avertissement s'amorce après écoulement du temps de maintien en position *Ouvert* (menu de programmation **10**) précédant chaque trajet de porte en position *Fermé* depuis la fin de course.
  La porte démarre après écoulement du temps d'avertissement.
  Le menu de programmation 20 doit être réglé.

Tab. 6–16 : Fonctions réglables

00	Relais désactivé
01 (1)	Message *Position finale Ouvert*
02	Message *Position finale Fermé*
03	Message *Position finale intermédiaire (½-Ouvert)*
04	Signal d'effacement (1 s) en cas d'ordre *Ouvert* ou signal *Sollicitation d'entrée / de sortie* ainsi que prolongement du temps de maintien en position ouverte (par ex. commande d'un éclairage de garage via un minuteur / relais de temporisation)
05	Signal *Message d'erreur à l'écran* (dysfonctionnement)
06	Avertissement de démarrage / avertissement Signal continu durant le temps d'avertissement, pendant chaque trajet et dans chaque position intermédiaire (tenez compte du réglage de la durée au menu de programmation **09**)
07	Avertissement de démarrage / avertissement Commutation d'une lampe d'avertissement raccordée durant le temps d'avertissement, pendant chaque trajet et dans chaque position intermédiaire (tenez compte du réglage de la durée au menu de programmation **09**)
08	Message *Motorisation en cours de fonctionnement*
09	Message *Inspection*

1) Réglage d'usine

Quitter le menu de programmation :

▶ Appuyez 1 × sur la touche **Arrêt**.
Le numéro du menu de programmation, dans lequel vous vous trouvez actuellement, apparaît.
Le réglage des fonctions de ce menu de programmation est ainsi terminé.

Régler d'autres fonctions :

1. Sélectionnez un menu de programmation à l'aide des touches **Ouvert** et **Fermé**.
2. Modifiez les fonctions.

Quitter la programmation :

▶ Maintenez la touche de programmation enfoncée pendant 3 s.
L'écran affiche la position de porte correspondante.

6.23 Menu de programmation 99 : réinitialisation de données

Dans ce menu, vous pouvez réinitialiser différentes données du programme de commande.

Etapes préliminaires :

1. **Si la commande ne se trouve pas encore en mode de programmation :**
   Démarrez la programmation en appuyant sur la touche de programmation (voir chap. 6.2.1).
2. Sélectionnez le menu de programmation à l'aide de la touche **Ouvert** ou **Fermé** (voir chap. 6.2.2).
3. Appuyez 1 × sur la touche **Arrêt**.
   L'écran affiche en clignotant le numéro de fonction réglé.

Réglage de la fonction :

▶ Appuyez sur la touche **Ouvert**.
Chaque pression augmente le numéro de fonction (numéro de fonction max. 05).

ou

▶ Appuyez sur la touche **Fermé**.
Chaque pression diminue le numéro de fonction (numéro de fonction min. 01).
Au numéro de fonction 00, aucune donnée n'est réinitialisée.

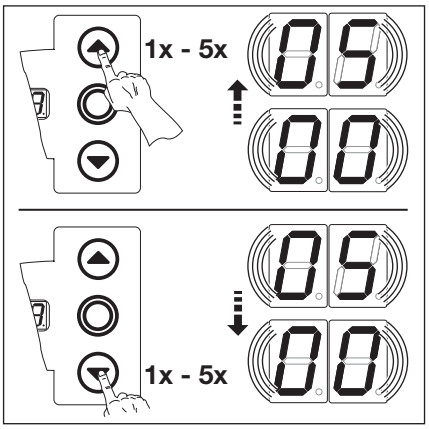

Ill. 6–36 : Sélection du numéro de fonction

REMARQUE :

Numéro de fonction 01 :

Après 365 jours de raccordement secteur, l'affichage de la façade montre un In clignotant indiquant qu'une maintenance de l'installation doit avoir lieu. Le compteur doit ensuite être réinitialisé.

Numéro de fonction 02 :

00 est écrit dans la mémoire d'erreurs à des fins de diagnostic. Ce signe sert ainsi de repère initial pour les nouveaux messages d'erreur accumulés (menu d'entretien **01**).

Tab. 6–17 : Fonctions réglables

00[1)]	Aucune réinitialisation de données
01	Réinitialisation de l'intervalle d'entretien
02	Réinitialisation de l'intervalle d'entretien
03	Réinitialisation des fonctions des menus de programmation 05 / 06 / 07 / 09 et numéros supérieurs ainsi que de l'erreur 43 à leur réglage d'usine **REMARQUE :** Si une **SKS** était raccordée avant la réinitialisation, celle-ci est déprogrammée. Lors du trajet d'apprentissage de l'effort suivant, la **SKS** ne fait pas l'objet d'un nouvel apprentissage.
04	Réinitialisation des fonctions de tous les menus de programmation à leur réglage d'usine. En quittant le menu, l'écran affiche U. (voir chap. 6.2).
05	Suppression de la Position finale intermédiaire (½-*Ouvert*)

1) Réglage d'usine

Quitter le menu de programmation :

▶ Appuyez 1 × sur la touche **Arrêt**.
Le numéro du menu de programmation, dans lequel vous vous trouvez actuellement, apparaît.
Le réglage des fonctions de ce menu de programmation est ainsi terminé.

Régler d'autres fonctions :

1. Sélectionnez un menu de programmation à l'aide des touches **Ouvert** et **Fermé**.
2. Modifiez les fonctions.

Quitter la programmation :

▶ Maintenez la touche de programmation enfoncée pendant 3 s.
L'écran affiche la position de porte correspondante.

7 Accessoires et extensions

7.1 Généralités

⚠ DANGER

Tension secteur mortelle

Tout contact avec la tension secteur peut entraîner une décharge électrique mortelle.

- ▶ Avant la pose d'accessoires et d'extensions, mettez l'installation hors tension et protégez-la de toute remise en marche intempestive conformément aux prescriptions en matière de sécurité.
- ▶ Ne posez que des accessoires et des extensions avalisés par le fabricant pour cette commande.
- ▶ Respectez les dispositions locales en matière de sécurité.
- ▶ Posez impérativement les câbles secteur et de commande dans des systèmes d'installation séparés.

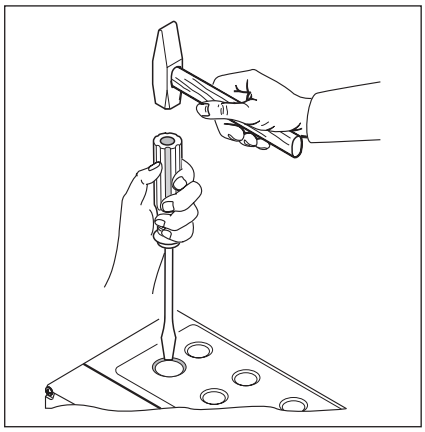

*Ill. 7–1 : Lors de l'extension de passe-câble à vis, les zones préperforées ne doivent être percées qu'avec le couvercle **fermé**.*

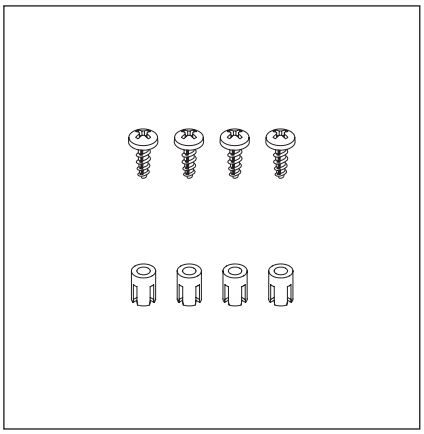

Ill. 7–2 : Sachet d'accessoires pour platine d'extension

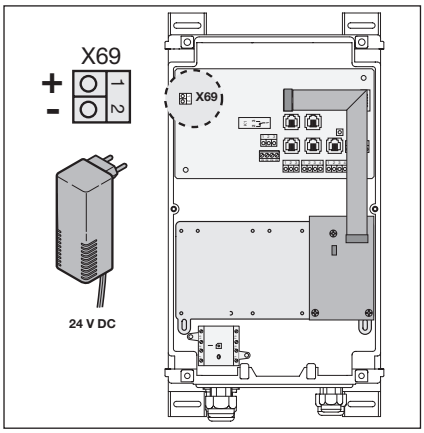

*Ill. 7–3 : Possibilité de raccordement d'une tension de service externe supplémentaire 24 V CC à la borne **X69**, si le besoin en électricité dépasse 300 mA (par ex. fonctionnement avec platines d'extension)*

7.2 Platines d'extension

1. **A** = multifonction (consommation de courant 60 mA)
2. **B** = régulation du trafic (consommation de courant 55 mA)
3. **C** = commande centralisée (consommation de courant 40 mA)
4. **D** = positions finales (consommation de courant 60 mA)

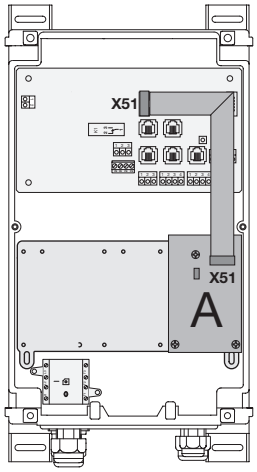

*Ill. 7–4 : Platine multifonction **A** par ex. pour témoins clignotants, signal de fins de course (voir chap. 7.2.1).*

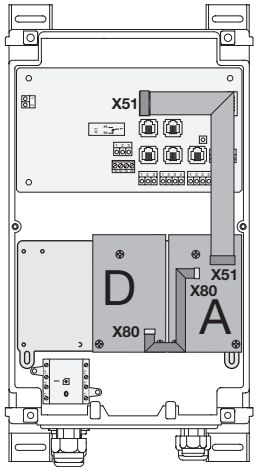

*Ill. 7–5 : Platine multifonction **A** par ex. pour témoins clignotants (voir chap. 7.2.1) et platine de fins de course **D** raccordée à la douille **X80** pour signaux de fins de course (voir chap. 7.2.4).*

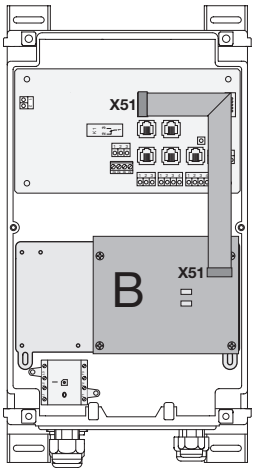

*Ill. 7–6 : Platine de régulation du trafic **B** pour le raccordement de feux de signalisation (voir chap. 7.2.2).*

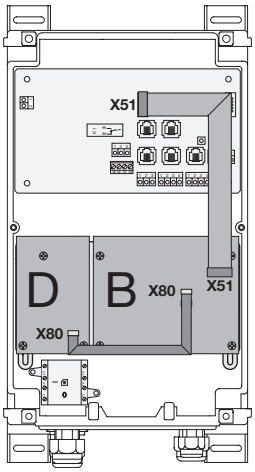

*Ill. 7–7 : Platine de régulation du trafic **B** pour le raccordement des feux de signalisation (voir chap. 7.2.2) et platine de fins de course **D** raccordée à la douille **X80** pour signaux de fins de course (voir chap. 7.2.4).*

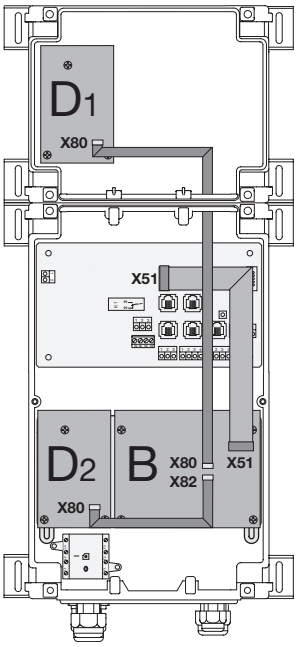

*Ill. 7–8 : Platine de régulation du trafic **B** pour le raccordement de feux de signalisation (voir chap. 7.2.2), platine de fins de course **D1** (située dans le boîtier d'extension) raccordée à la douille **X80** pour signaux de fins de course (voir chap. 7.2.4) et platine de fins de course **D2** raccordée à la douille **X82** en tant que relais programmable via menu de programmation 18 / 19 (voir chap. 6.18 / 7.2.4).*

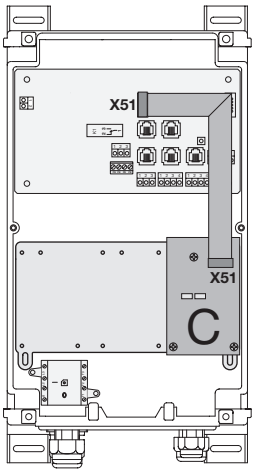

*Ill. 7–9 : Platine de commande centralisée **C** pour ouverture centralisée / fermeture centralisée, fermeture auto désactivée et RWA (voir chap. 7.2.3).*

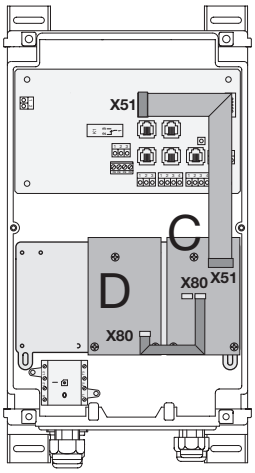

*Ill. 7–10 : Platine de commande centralisée **C** pour ouverture centralisée / fermeture centralisée, fermeture auto désactivée et RWA (voir chap. 7.2.3) et platine de fins de course **D** raccordée à la douille **X80** pour signaux de fins de course (voir chap. 7.2.4).*

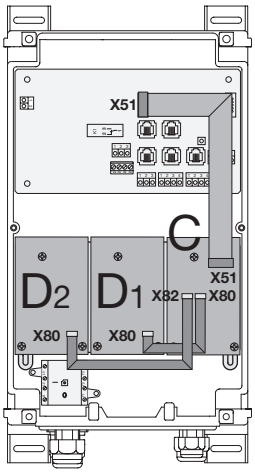

*Ill. 7–11 : Platine de commande centralisée **C** pour ouverture centralisée / fermeture centralisée, fermeture auto désactivée et RWA (voir chap. 7.2.3), platine de fins de course **D1** raccordée à la douille **X80** pour signaux de fins de course (voir chap. 7.2.4) et platine de fins de course **D2** raccordée à la douille **X82** en tant que relais programmable via menu de programmation 18 / 19 (voir chap. 6.18 / 7.2.4).*

7.2.1 Platine multifonction

La platine multifonction dispose de 2 contacts à relais pour signal de positions finales, signal d'effacement en cas d'ordre *Ouvert*, signal *Fermeture automatique désactivée*, message d'erreur et avertissement de démarrage / avertissement. La fonction correspondante se règle dans les menus de programmation **18** = relais **1** et **19** = relais **2**.

Raccordement de la platine multifonction	
X51	Raccordement à la commande
X61	Entrée d'ordre **E1** / **Fermeture automatique désactivée** (En cas de contact fermé (contacteur, minuterie) à cette entrée, la porte reste en position finale *Ouvert* jusqu'à ce que l'entrée soit de nouveau libre. **REMARQUE :** Un courant étranger au listel de serrage **X61** entraîne la destruction du système électronique.
X70	Les contacts (charge sur les contacts max. : 500 W) des relais K1 / K2 peuvent être protégés via le fusible **F1** (T 2.5A H 250 V) à la borne **X90-**2/3. Les LED rouges indiquent le relais en cours d'actionnement.
X80	Raccordement d'une platine de fins de course (voir chap. 7.2.4) pour le signal de fins de course. Des contacts sans potentiel sont mis à disposition pour les signaux *Ouvert* et *Fermé*.
X90	Raccordement de l'alimentation électrique 230 V CA pour feux de signalisation H1 / H2 – Directement à la borne **X90**-1/4 – Via la fiche de raccordement secteur de la commande **X90** (si présente), borne L3/N et/ou L1/N raccordée à la borne **X90**-1/4 de la platine multifonction

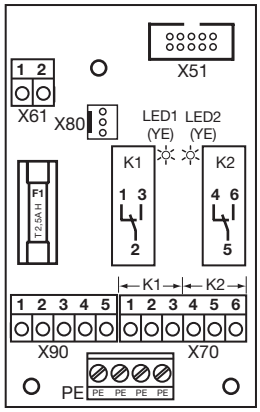

Ill. 7–12 : Conception de la platine

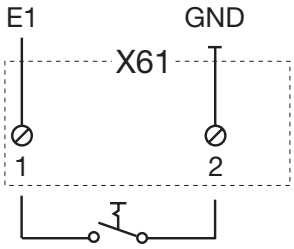

Ill. 7–13 : Raccordement de l'entrée E1

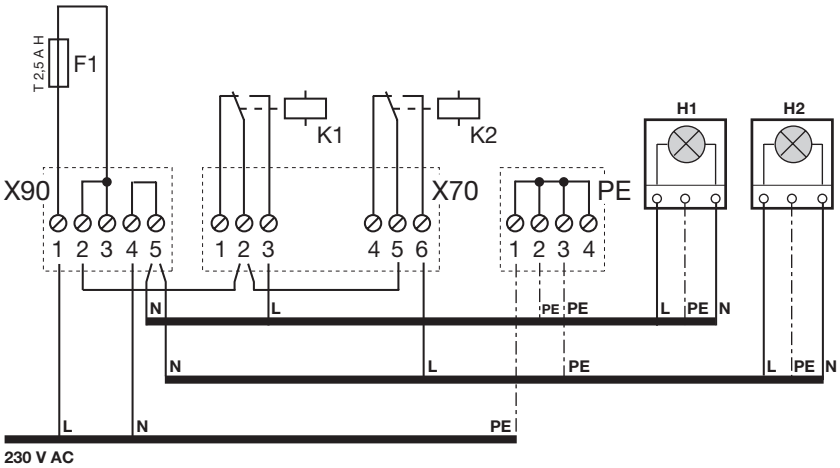

Ill. 7–14 : Schéma électrique de l'alimentation électrique et des relais, exemple de raccordement pour feux de signalisation 230 V

7.2.2 Platine de réglage du trafic

Avec la platine de réglage du trafic, les contacts à relais sont disponibles pour les commandes à feux de signalisation et pour une utilisation optionnelle. La platine est directement prévue pour des appareils fonctionnant sur une tension d'alimentation de 230 V. Le raccordement à la platine de commande s'effectue sur le contact **X51**. Les platines supplémentaires sont raccordées sur **X80/X82**.

- **Relais K1** = entrée – feu de signalisation rouge **(H1)**
- **Relais K2** = entrée – feu de signalisation vert **(H2)**
- **Relais K3** = sortie – feu de signalisation rouge **(H3)**
- **Relais K4** = sortie – feu de signalisation vert **(H4)**

Platine de régulation du trafic – Raccordements	
X51	Raccordement à la commande. La LED 5 verte affiche la tension de service.
X60 **X61**	Entrées d'ordre
X69	+24 V / max. 100 mA, pour l'alimentation électrique d'un récepteur radio par ex.
X71	Les contacts (charge sur les contacts max. : 500 W) des relais K1 – K4 peuvent être protégés via le fusible F1 (T 2.5A H 250 V) à la borne **X90**-1. Les LED rouges / vertes indiquent le relais en cours d'actionnement.
X80	Raccordement d'une platine de fins de course (voir chap. 7.2.4 à la page 67) pour le signal de fins de course. Des contacts sans potentiel sont mis à disposition pour les signaux *Ouvert* et *Fermé*.
X82	Raccordement d'une platine de fins de course (voir chap. 7.2.4 à la page 67) agissant ici comme une platine multifonction. Les fonctions correspondantes pour les contacts sans potentiel doivent être programmées dans les menus de programmation **18** / **19**.
X90	Raccordement de l'alimentation électrique 230 V CA pour feux de signalisation H1 – H4 – Directement à la borne **X90**-1/4 – Via la fiche de raccordement secteur de la commande **X90** (si présente), borne L3/N et/ou L1/N raccordée à la borne **X90**-1/4 de la platine multifonction

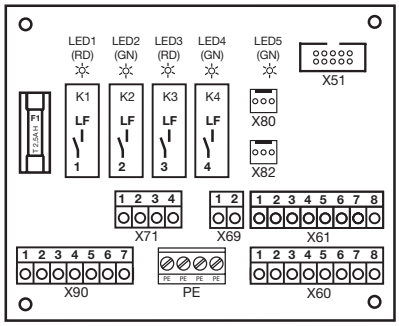

Ill. 7–15 : Conception de la platine

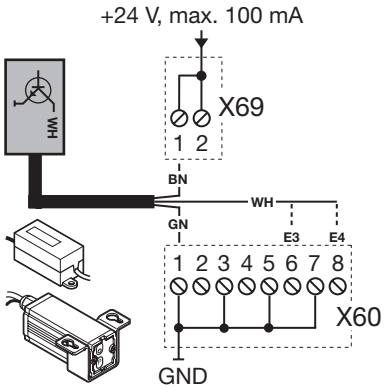

Ill. 7–16 : Raccordement d'un récepteur radio pour sollicitation de l'entrée et de la sortie

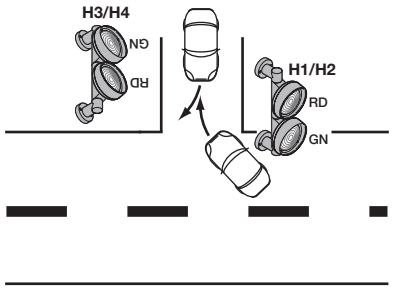

Ill. 7–17 : Disposition des feux de signalisation

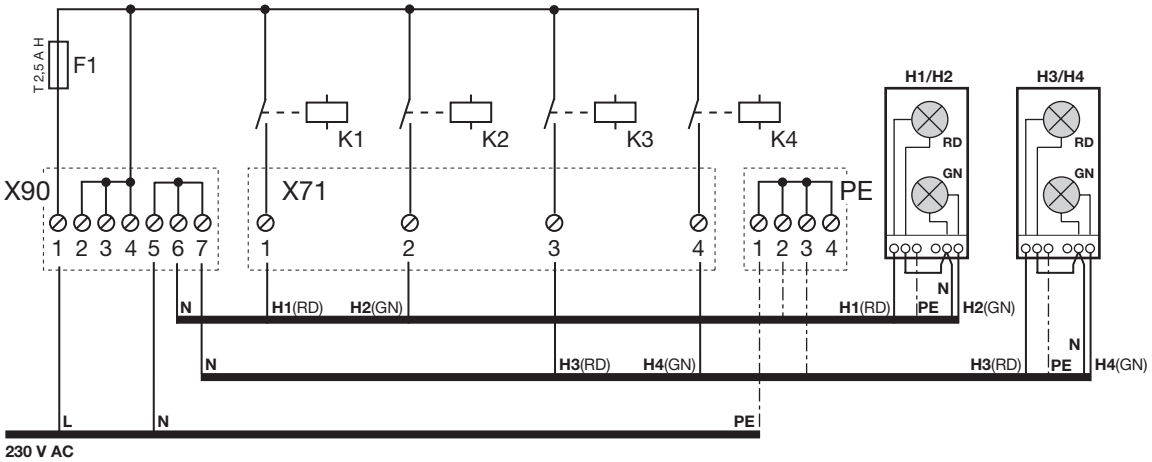

Ill. 7–18 : Schéma électrique de l'alimentation électrique et des relais, exemple de raccordement pour feux de signalisation 230 V

Platine de régulation du trafic – Configuration des entrées	
E1	**Centrale Ouvert** • Un ordre parvenant à cette entrée – Immobilise la porte en cours de manœuvre *Fermé* et la ramène, après une seconde, en position finale *Ouvert*. Cette procédure ne peut être interrompue que par un ordre *Centrale Fermé* ou *Arrêt*. Une fois la position finale atteinte, la commande est à nouveau opérationnelle. – Ouvre une porte à l'arrêt. • Un contacteur (contact continu) à cette entrée désactive la fermeture automatique. Les feux de signalisation rouges raccordés clignotent également en position finale *Ouvert*. • Un bouton placé à cette entrée permet d'ouvrir la porte et de la fermer par le biais de la fermeture automatique.
E2	**Centrale Fermé** • Un ordre parvenant à cette entrée – Immobilise la porte en cours de manœuvre *Ouvert* et la ramène, après une seconde, en position finale *Fermé*. Cette procédure ne peut être interrompue que par un ordre *Centrale Ouvert* ou *Arrêt*. Une fois la position finale atteinte, la commande est à nouveau opérationnelle. – Ferme une porte à l'arrêt. • Un contacteur (contact continu) à cette entrée ferme la porte et la verrouille. • Un bouton placé à cette entrée permet de fermer la porte.
E3	**Sollicitation d'entrée**
E4	**Sollicitation de sortie**
E5	**Fermeture automatique désactivée** (uniquement pour les commandes avec fermeture automatique) En cas de contact fermé (contacteur, minuterie) à cette entrée, la porte reste en fin de course *Ouvert* jusqu'à ce que l'entrée soit de nouveau libre. **Remarque :** En outre, la porte peut exclusivement être fermée à l'aide de l'ordre *Centrale Fermé*.
E6	**Entrée prioritaire**
E7	**Entrée continue** En cas de contact fermé (contacteur, minuterie) à cette entrée : – La porte s'ouvre – La fermeture automatique se coupe – L'entrée passe au vert de manière continue – Le sens de la phase verte change en cas de demande de sortie
E8	**Installation RWA (évacuation de fumée et de chaleur)** Un ordre parvenant à cette entrée déplace la porte après 1 s dans la position programmée au menu de programmation **22**. Une porte en déplacement est immobilisée et repart après 1 s dans la position programmée au menu de programmation **22**. Une fois la position RWA atteinte, la commande est verrouillée et ne sera de nouveau opérationnelle qu'après coupure puis remise en marche de la commande (même si l'ordre RWA est encore actif). **REMARQUE :** – En cas d'ordre d'arrêt (clavier de la façade, listel de serrage **X3**) pendant le trajet de porte, la porte s'immobilise et l'ordre RWA est supprimé. Ensuite, la commande est à nouveau opérationnelle. – En cas de déclenchement du circuit de veille (listel de serrage **X1** / **X30**) pendant le trajet de porte, la porte s'immobilise. Après fermeture du circuit de veille, une nouvelle tentative a lieu pour atteindre la position RWA. – En cas de déclenchement de la **SKS** (**X30**), la porte se déplace en sens inverse selon le réglage effectué au menu de programmation **11**. La position RWA tentera d'être atteinte à plusieurs reprises. – En cas de déclenchement de la **LS** (**X20**, **X21**, **X22**, **X23**), la porte se déplace en sens inverse selon le réglage effectué aux menus de programmation **12**, **13** et **14**. La position RWA tentera d'être atteinte à plusieurs reprises. **Tenez compte de l'avertissement du menu de programmation 22.**

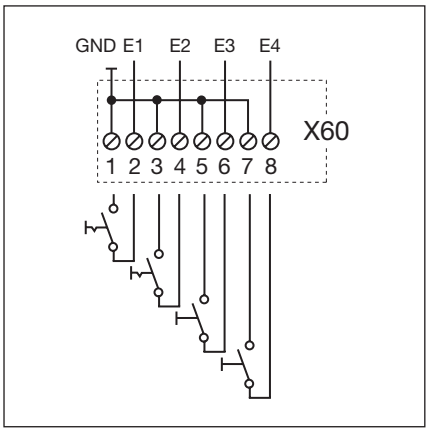

Ill. 7–19 : Raccordement des entrées E1 à E4

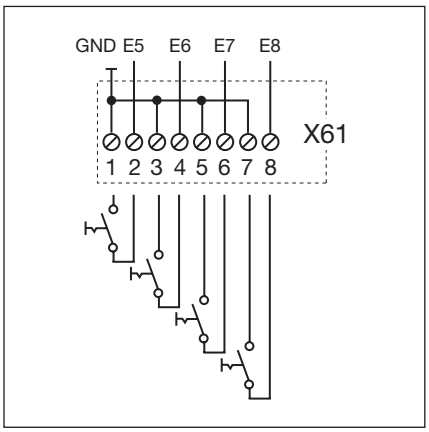

Ill. 7–20 : Raccordement des entrées E5 à E8

ATTENTION

Courant étranger

Un courant étranger au listel de serrage **X60/X61** est susceptible de détruire le système électronique.

▶ Evitez tout courant étranger aux listels de serrage.

REMARQUE :

Réglez le mode de service au menu de programmation **20** (voir page 50).

Tous les éléments de sécurité (par ex. SKS ou cellule photoélectrique) restent actifs.

7.2.3 Platine de commande centralisée

Cette platine permet par ex. de prendre en charge des commandes centralisées et des alarmes anti-incendies. Le raccordement à la platine de commande s'effectue sur le contact **X51**. Les platines supplémentaires sont raccordées sur **X80 / X82**.

Platine de commande centralisée – Raccordements	
X51	Raccordement à la commande
X69	+24 V / max. 100 mA, pour l'alimentation électrique d'un récepteur radio.
X80	Raccordement d'une platine de fins de course (voir chap. 7.2.4 à la page 65) pour le signal de fins de course. Des contacts sans potentiel sont mis à disposition pour les signaux *Ouvert* et *Fermé*.
X82	Raccordement d'une platine de fins de course (voir chap. 7.2.4 à la page 65) agissant ici comme une platine multifonction. Les fonctions correspondantes pour les contacts sans potentiel doivent être programmées dans les menus de programmation **18** / **19**.
Platine de commande centralisée – Configuration des entrées	
E1	**Centrale Ouvert** • Un ordre parvenant à cette entrée – Immobilise la porte en cours de manœuvre *Fermé* et la ramène, après une seconde, en position finale *Ouvert*. Cette procédure ne peut être interrompue que par un ordre *Centrale Fermé* ou *Arrêt*. Une fois la position finale atteinte, la commande est à nouveau opérationnelle. – Ouvre une porte à l'arrêt. • Un contacteur (contact continu) à cette entrée désactive la fermeture automatique. • Un bouton placé à cette entrée permet d'ouvrir la porte et de la fermer par le biais de la fermeture automatique.
E2	**Centrale Fermé** • Un ordre parvenant à cette entrée – Immobilise la porte en cours de manœuvre *Ouvert* et la ramène, après une seconde, en position finale *Fermé*. Cette procédure ne peut être interrompue que par un ordre *Centrale Ouvert* ou *Arrêt*. Une fois la position finale atteinte, la commande est à nouveau opérationnelle. – Ferme une porte à l'arrêt. • Un contacteur (contact continu) à cette entrée ferme la porte et la verrouille. • Un bouton placé à cette entrée permet de fermer la porte.
E3	**Fermeture automatique désactivée** (uniquement pour les commandes avec fermeture automatique) En cas de contact fermé (contacteur, minuterie) à cette entrée, la porte reste en fin de course *Ouvert* jusqu'à ce que l'entrée soit de nouveau libre. **Remarque :** En outre, la porte peut exclusivement être fermée à l'aide de l'ordre *Centrale Fermé*.
E4	**Installation RWA (évacuation de fumée et de chaleur)** Un ordre parvenant à cette entrée déplace la porte après 1 s dans la position programmée au menu de programmation **22**. Une porte en déplacement est immobilisée et repart après 1 s dans la position programmée au menu de programmation **22**. Une fois la position RWA atteinte, la commande est verrouillée et ne sera de nouveau opérationnelle qu'après coupure puis remise en marche de la commande (même si l'ordre RWA est encore actif). **REMARQUE :** – En cas d'ordre d'arrêt (clavier de la façade, listel de serrage **X3**) pendant le trajet de porte, la porte s'immobilise et l'ordre RWA est supprimé. Ensuite, la commande est à nouveau opérationnelle. – En cas de déclenchement du circuit de veille (listel de serrage **X1** / **X30**) pendant le trajet de porte, la porte s'immobilise. Après fermeture du circuit de veille, une nouvelle tentative a lieu pour atteindre la position RWA. – En cas de déclenchement de la **SKS** (**X30**), la porte se déplace en sens inverse selon le réglage effectué au menu de programmation **11**. La position RWA tentera d'être atteinte à plusieurs reprises. – En cas de déclenchement de la **LS** (**X20**, **X21**, **X22**, **X23**), la porte se déplace en sens inverse selon le réglage effectué aux menus de programmation **12**, **13** et **14**. La position RWA tentera d'être atteinte à plusieurs reprises. **Tenez compte de l'avertissement du menu de programmation 22.**

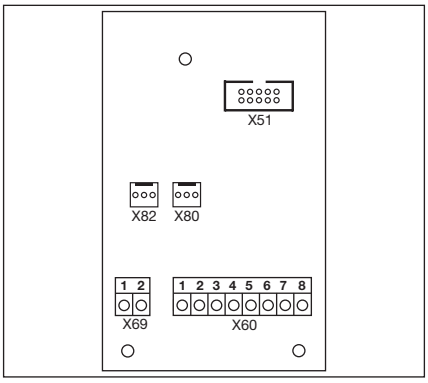

Ill. 7–21 : Conception de la platine

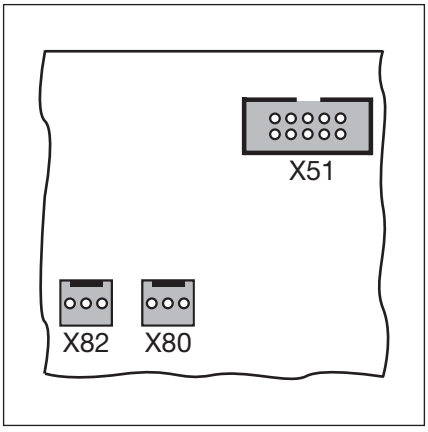

Ill. 7–22 : X51 = raccordement à la commande, X80 / 82 = raccordement de platines d'extension

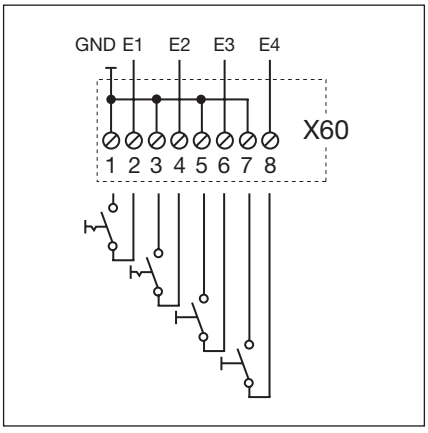

Ill. 7–23 : Raccordement des entrées E1 à E4

ATTENTION

Courant étranger

Un courant étranger au listel de serrage **X60** est susceptible de détruire le système électronique.

▶ Evitez tout courant étranger aux listels de serrage.

Remarque :

Tous les éléments de sécurité (par ex. SKS ou cellule photoélectrique) restent actifs

7.2.4 Platine de signal de fins de course

Platine de fins de course avec contacts sans potentiel.

- Raccordée à la douille **X80**, la platine multifonction / platine de régulation du trafic / platine de commande centralisée est étendue de signaux de fins de course.
- Raccordée à la douille **X82**, la platine de régulation du trafic / platine de commande centralisée est étendue de signaux programmables (menus de programmation **18** pour le relais **1** et **19** pour le relais **2**).

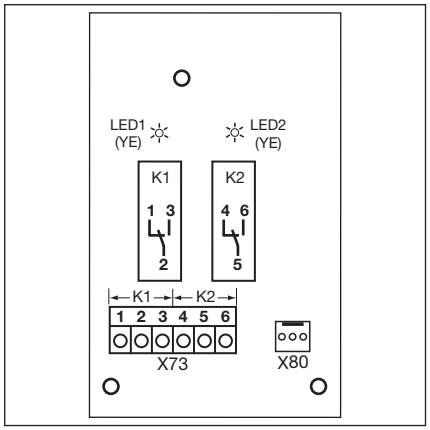

Ill. 7–24 : Conception de la platine

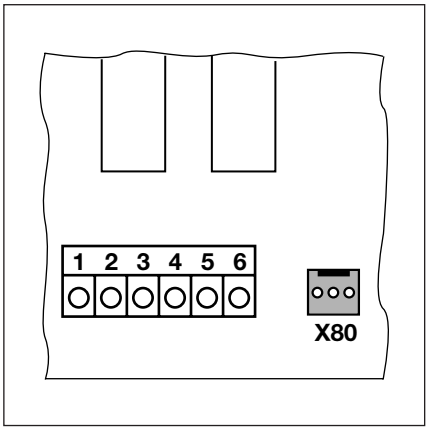

Ill. 7–25 : Raccordement aux platines existantes via X80

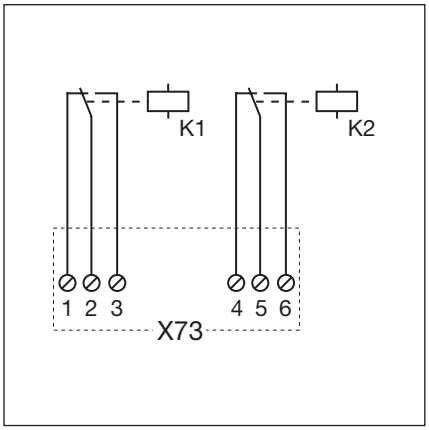

Ill. 7–26 : Schéma électrique des relais

REMARQUE :

La LED **YE** (jaune) affiche le relais en cours d'actionnement.

Platines de signal de position finale – Raccordements			
X73	Raccordement du relais **K1** (message *Position finale Ouvert*)		
	Borne 1	Contact à ouverture	Charge sur les contacts max. : 500 W / 250 V CA 2,5 A / 30 V CC
	Borne 2	Contact commun	
	Borne 3	Contact de fermeture	
X73	Raccordement du relais **K2** (message *Position finale Fermé*)		
	Borne 4	Contact à ouverture	Charge sur les contacts max. : 500 W / 250 V CA 2,5 A / 30 V CC
	Borne 5	Contact commun	
	Borne 6	Contact de fermeture	

7.3 Sécurité de contact SKS

La sécurité de contact comporte les composants suivants :

- Boîtier de dérivation 1 sur le côté de la porte avec platine SKS **(1)** (raccordement des dispositifs de sécurité entraînés avec le tablier de porte)
- Boîtier de dérivation 2 sur le côté de la porte avec connecteur 1:1 **(2)**
- Boîtier de dérivation sur le cadre dormant avec platine d'adaptation **(3)**, câble spiralé et câble d'alimentation
- Prise pontée de couleur **BU**

Réaction de la motorisation à ce dispositif de sécurité, voir chap. 6.12.

Platine SKS (1)	
X30	Raccordement du câble spiralé en tant que connexion à la platine d'adaptation
X31	Raccordements pour, par ex., contact de portillon incorporé **(8)**, verrouillage de nuit **(9) ou** prise pontée de couleur BU
X32	Raccordement de l'optopalpeur de la sécurité de contact (récepteur avec masse de scellement noire)
X33	En cas de raccordement d'un listel de contact de résistance 8k2 (WKL), une prise pontée de couleur BU doit être enfichée dans **X34** ! **REMARQUE :** **Ne raccordez aucun appareil simultanément à X32 !**
X34	Raccordement du câble de connexion de la sécurité de contact
24 V	La LED (GN) s'allume quand une tension de service est présente (= tout fonctionne)
SKS	La LED (RD) s'allume en cas de déclenchement de la sécurité de contact (= dysfonctionnement)
CV	La LED (YE) s'allume lorsque le circuit de veille est fermé (= tout fonctionne)
Connecteur 1:1 (2)	
(5)	Raccordement de l'optopalpeur de la sécurité de contact (émetteur avec masse de scellement grise)
(6)	Raccordement **X34** – Câble de connexion de l'optopalpeur de la sécurité de contact
Platine d'adaptation, câble spiralé et câble d'alimentation (3)	
X30	Raccordement du câble spiralé et du câble d'alimentation en tant que connexion à la commande

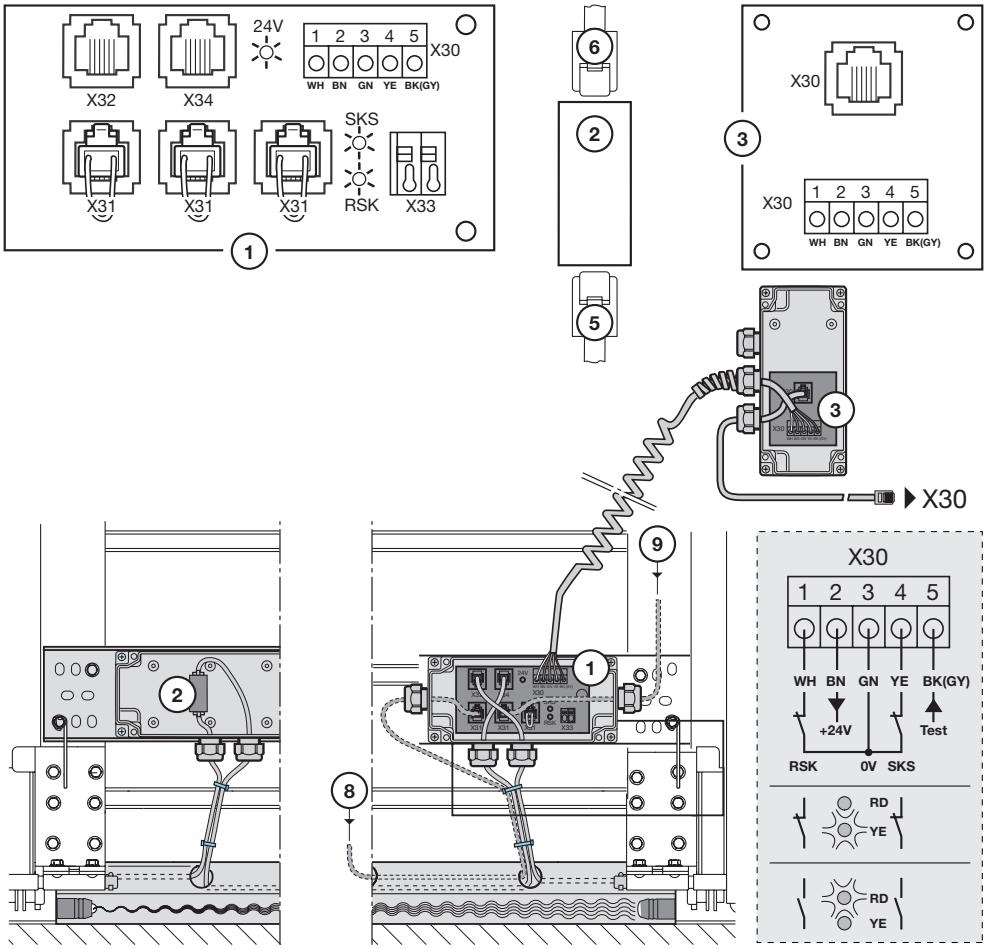

7.4 Récepteur sans fil HET-E2 24 BS avec rétrosignal

Par le biais de l'émetteur correspondant, le récepteur sans fil **HET-E2 24 BS** amène la porte en commande à action maintenue en position finale *Ouvert* / *Fermé*.

X3	**Sélection de direction**	
	Récepteur radio externe	
	1	Conducteur **BN**
		Tension auxiliaire +24 V CC
	2	**Canal 1**
		Conducteur **WH**
		Entrée *Ouvert*
	3	**Canal 2**
		Conducteur **YE**
		Entrée *Fermé*
	6	Conducteur **GN**
		GND = 0 V potentiel de référence
	Fonctions programmables dans le menu de programmation **16**	
	REMARQUE : Programmation du récepteur, voir instructions correspondantes	

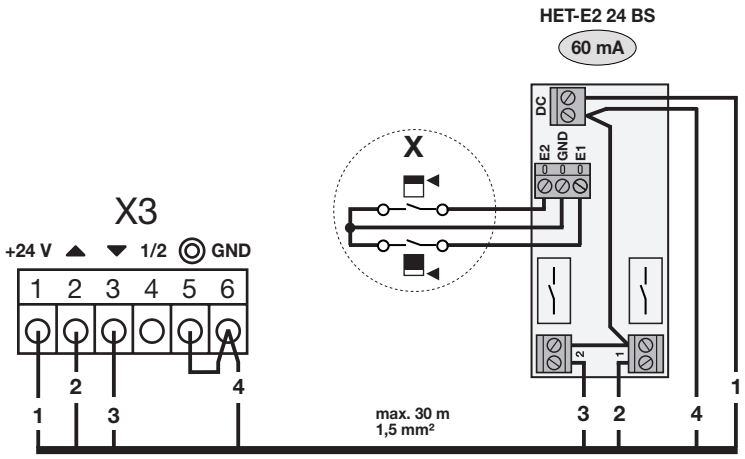

Par le biais d'une platine multifonction / de positions finales raccordée au récepteur sans fil **HET-E2 24 BS**, le statut de la porte (*Non fermé* / *Position finale Fermé*) peut également être transmis à l'émetteur qui l'affichera (affichage via BiSecur Gateway et l'appli « BiSecur Gateway » sur smartphone / tablette).

X70	**Platine multifonctio**	
X73	**Platine de positions finales**	
	Signal de position finale pour rétrosignal	
	3	Signal de position finale *Ouvert (en option pour le rétrosignal automatique de la position de porte)*
	2/5	GND = 0 V potentiel de référence
	6	Signal de position finale *Fermé*
	Réglage de la fonction *Signal de position finale* des relais dans les menus de programmation **18** / **18**	
	REMARQUE : Programmation du récepteur, voir instructions correspondantes	

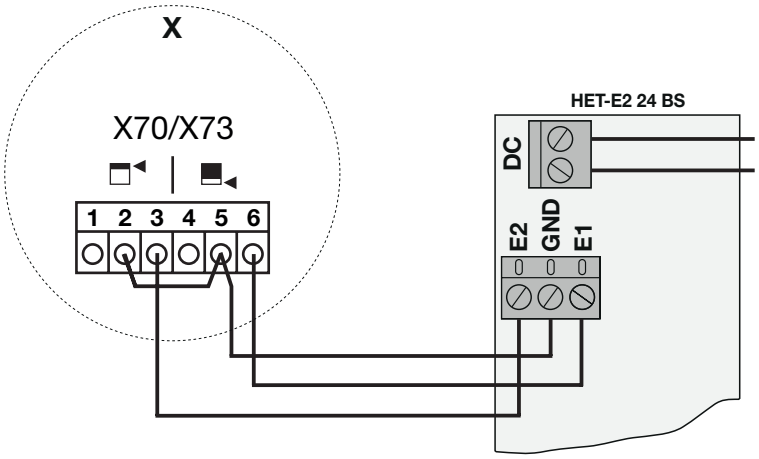

8 Maintenance / Entretien

8.1 Généralités concernant la maintenance et l'entretien

⚠ DANGER

Tension secteur mortelle

Des risques subsistent lors de travaux de maintenance et d'entretien. Par conséquent, respectez impérativement les remarques suivantes :

- ▶ Les travaux de maintenance et d'entretien ne doivent être effectués que par un personnel formé et autorisé conformément aux prescriptions locales / nationales en matière de sécurité.
- ▶ Mettez en premier lieu l'installation hors tension et protégez-la de toute remise en marche intempestive conformément aux prescriptions en matière de sécurité, avant d'effectuer les travaux suivants :
  - Travaux de maintenance et d'entretien
  - Résolution d'erreur
  - Changement de fusibles
- ▶ Débranchez impérativement la fiche de la batterie de secours de la motorisation (si présente).

8.2 Inspection des dispositifs de sécurité

L'exploitant d'une machine étant également responsable de la sécurité de celle-ci, il vous est fortement recommandé d'inspecter et de maintenir régulièrement votre rideau motorisé ainsi que l'ensemble de l'installation. Les exigences en matière de sécurité ont ce faisant la priorité sur les aspects économiques. De manière générale, observez en outre toutes les dispositions, normes et prescriptions nationales.

Toute inspection ou réparation nécessaire ne doit être effectuée que par un spécialiste (voir également le carnet de contrôle fourni). L'exploitant peut cependant procéder à un contrôle visuel.

▶ Au moins tous les six mois :

a. Inspection de tous les dispositifs de sécurité sans test

b. Vérification du fonctionnement de la limite d'inversion (voir chap. 6.8.1).

8.3 Mise hors tension de la porte

⚠ PRECAUTION

Déverrouillage

La zone de mouvement de la porte constitue un risque de blessure et d'endommagement.

- ▶ Le déverrouillage ne doit être effectué que par un personnel spécialisé et lorsque la porte est **fermée**.
- ▶ Ne vous placez jamais sous une porte ouverte.

8.3.1 Mise hors tension de la porte lors des travaux de maintenance et d'entretien

Pour pouvoir ouvrir ou fermer manuellement la porte de garage hors tension lors de travaux de maintenance ou d'entretien, le chariot de guidage doit être débrayé de la porte fermée.

▶ Voir la procédure dans les instructions de la motorisation

8.3.2 Comportement lors d'une panne d'électricité (sans batterie de secours)

Pour pouvoir ouvrir ou fermer la porte de garage manuellement durant une panne d'électricité, le chariot de guidage doit être débrayé de la porte fermée.

▶ Voir la procédure dans les instructions de la motorisation

8.3.3 Comportement après rétablissement du courant (sans batterie de secours)

Une fois le courant rétabli, le chariot de guidage doit être à nouveau embrayé pour enclencher le service automatique.

▶ Voir la procédure dans les instructions de la motorisation

8.4 Menu d’entretien

8.4.1 Procédure pour l’interrogation du menu d’entretien

⚠ AVERTISSEMENT

Risque de blessure dû à un mouvement de porte incontrôlé

Lors de l’interrogation du menu d’entretien, la porte peut se déplacer et coincer des personnes ou des objets.

▶ Assurez-vous qu’aucune personne et qu’aucun objet ne se trouve dans la zone à risque de la porte.

8.4.2 Etablissement de l’alimentation en courant et appel du menu d’entretien

Etablissement de l’alimentation en courant :

1. Enfichez la fiche Euro mâle dans la prise de courant.
2. Placez le sectionneur multipolaire (optionnel) sur la position 1.

Appel du menu d’entretien :

▶ Appuyez sur la touche **Arrêt** pendant 5 s.
L’écran affiche 00.

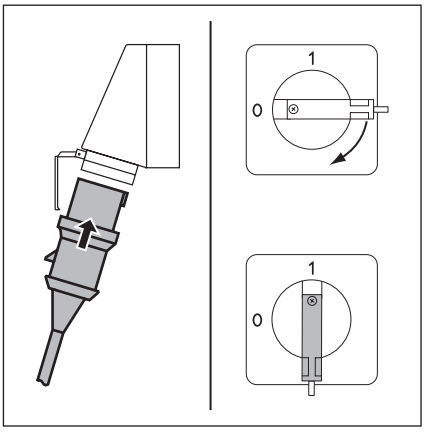

*Ill. 8–1 : Etablissement de l’alimentation en courant. Sectionneur multipolaire (optionnel) sur **1***

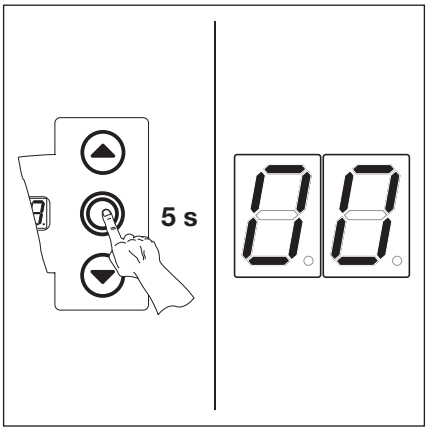

Ill. 8–2 : Appel du menu d’entretien

8.4.3 Interrogation des numéros de menu d’entretien

Sélection du numéro de menu d’entretien :

▶ Appuyez plusieurs fois sur la touche **Ouvert** jusqu’à ce que le numéro de menu souhaité s’affiche.

▶ Pour revenir au numéro précédent, appuyez sur la touche **Fermé**.

Confirmation du numéro de menu d’entretien :

▶ Lorsque le numéro de menu souhaité est affiché, appuyez 1 × sur la touche **Arrêt**.
Pour les menus d’entretien 1 – 4, le symbole – – apparaît en clignotant au début de la série de nombre, tandis qu’à partir du numéro de fonction 5, le numéro de fonction s’affiche directement.

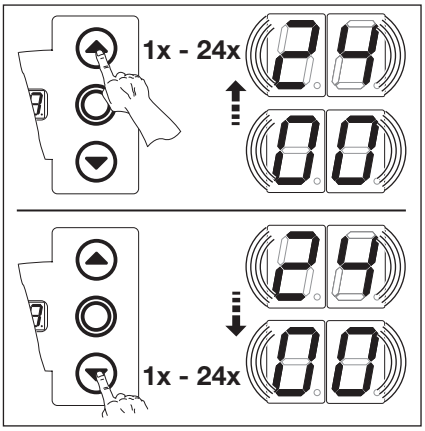

Ill. 8–3 : Sélection du numéro de menu d’entretien

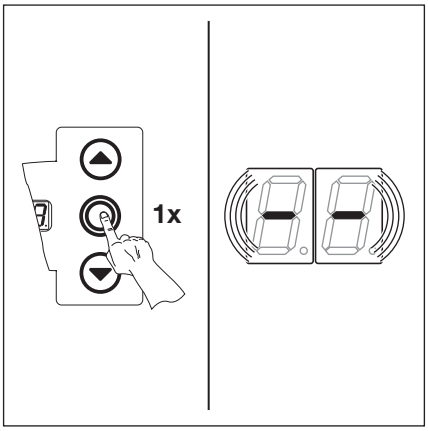

Ill. 8–4 : Confirmation du numéro de menu d’entretien. Le début de la série de nombres s’affiche

REMARQUE :

Si aucune pression sur une touche n’a lieu pendant 30 s, le menu d’entretien se ferme.

8.5 Menu d'entretien 01 : messages d'erreur

Ce menu affiche les 10 dernières erreurs survenues sous la forme d'un nombre à 2 chiffres. Si une erreur supplémentaire est enregistrée, la plus ancienne est effacée.

Etapes préliminaires :

1. **Si la commande ne se trouve pas encore en mode de menu d'entretien :**
   Appelez le menu d'entretien (voir chap. 8.4.3 à la page 70), puis basculez au menu d'entretien correspondant.
2. Sélectionnez le menu correspondant à l'aide de la touche **Ouvert** ou **Fermé** (voir chap. 8.4.3 à la page 70).
3. Appuyez 1 × sur la touche **Arrêt**.
   L'écran affiche le début de la série de chiffres en clignotant.

Interrogation des 10 dernières erreurs :

▶ A l'aide de la touche **Fermé**, il est possible d'appeler les 10 dernières erreurs du début de la série de nombres – – à la fin de la série de nombres – –. L'erreur la plus récente s'affiche en premier et la plus ancienne en dernier.
Les erreurs s'affichent sous forme de nombres à 2 chiffres.

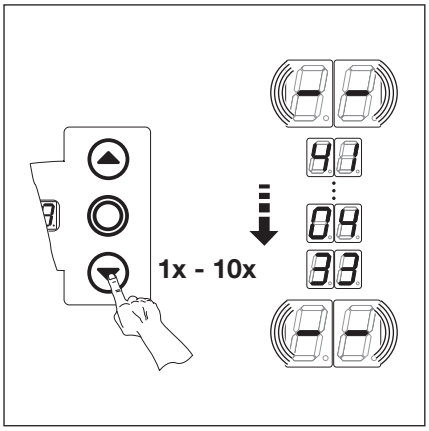

Ill. 8–5 : Interrogation des 10 dernières erreurs. Numéro d'erreur, par exemple 41, 04, 33

REMARQUES :

Numéros d'erreur 01– 05 :
▶ Circuit de veille ouvert

Numéros d'erreur 11– 18 :
▶ Eléments de sécurité actifs

Numéros d'erreur 21– 28 :
▶ Mouvements de porte

Numéros d'erreur 31– 38 :
▶ Composant du matériel informatique

Numéros d'erreur 41– 48 :
▶ Erreur du système / Communication

01	...	05
11	...	18
21	...	28
31	...	38
41	...	48

Ill. 8–6 : Affichage des numéros d'erreur 01... 05 à 41... 48

Basculer vers un autre numéro du menu d'entretien :

1. Appuyez 1 × sur la touche **Arrêt**.
2. Sélectionnez le nouveau numéro de menu d'entretien.

Quitter le menu d'entretien :

1. Sélectionnez le numéro de menu d'entretien **00**.
2. Appuyez 1 × sur la touche **Arrêt**.
   ou
   N'actionnez aucune touche pendant 30 s.

REMARQUE :
Si aucune pression sur une touche n'a lieu pendant 30 s, le menu d'entretien se ferme automatiquement.

8.6 Menu d’entretien 02 : heures de service depuis la dernière maintenance

Ce menu affiche les heures de service sur secteur depuis la dernière maintenance. Le nombre maximal d’heures pouvant être affiché est de 999999.

Etapes préliminaires :

1. **Si la commande ne se trouve pas encore en mode de menu d’entretien :**
   Appelez le menu d’entretien (voir chap. 8.4.3 à la page 70), puis basculez au menu d’entretien correspondant.
2. Sélectionnez le menu correspondant à l’aide de la touche **Ouvert** ou **Fermé** (voir chap. 8.4.3 à la page 70).
3. Appuyez 1 × sur la touche **Arrêt**.
   L’écran affiche le début de la série de chiffres en clignotant.

Interrogation des heures de service (exemple 123456) :

1. A l’aide de la touche **Fermé**, appelez les chiffres correspondant aux centaines et dizaines de milliers (exemple 12).
2. Appuyez à nouveau sur la touche **Fermé** pour afficher les chiffres correspondant aux milliers et aux centaines (exemple 34).
3. Appuyez à nouveau sur la touche **Fermé** pour appeler les chiffres correspondant aux dizaines et aux unités (exemple 56).

REMARQUE :

Après environ 365 jours de service sur le raccordement secteur, le message In s’affiche à l’écran à chaque pression de touche. Cela indique qu’il faut procéder à l’inspection annuelle conformément aux ASR 1.7.

Le compteur peut être réinitialisé dans le menu de programmation **99**.

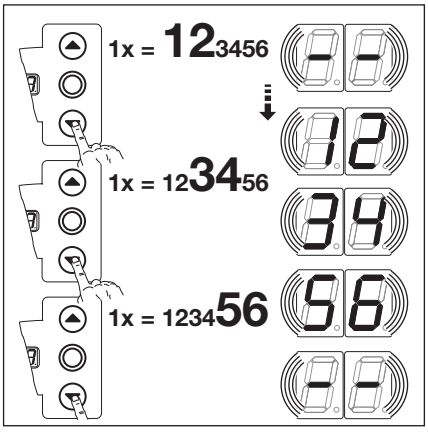

Ill. 8–7 : Interrogation des heures de service

Basculer vers un autre numéro du menu d’entretien :

1. Appuyez 1 × sur la touche **Arrêt**.
2. Sélectionnez le nouveau numéro de menu d’entretien.

Quitter le menu d’entretien :

1. Sélectionnez le numéro de menu d’entretien **00**.
2. Appuyez 1 × sur la touche **Arrêt**.
   ou
   N’actionnez aucune touche pendant 30 s.

REMARQUE :

Si aucune pression sur une touche n’a lieu pendant 30 s, le menu d’entretien se ferme automatiquement.

8.7 Menu d’entretien 03 : nombre total de cycles de manœuvre

Ce menu affiche le nombre de cycles de manœuvre. Un cycle de manœuvre est enregistré à chaque fois que la porte atteint la position finale *Fermé*. Le nombre maximal de cycles pouvant être affiché est de 999999.

Etapes préliminaires :

1. **Si la commande ne se trouve pas encore en mode de menu d’entretien :**
   Appelez le menu d’entretien (voir chap. 8.4.3 à la page 70), puis basculez au menu d’entretien correspondant.
2. Sélectionnez le menu correspondant à l’aide de la touche **Ouvert** ou **Fermé** (voir chap. 8.4.3 à la page 70).
3. Appuyez 1 × sur la touche **Arrêt**.
   L’écran affiche le début de la série de chiffres en clignotant.

Interrogation des cycles (exemple 123456) :

1. A l’aide de la touche **Fermé**, appelez les chiffres correspondant aux centaines et dizaines de milliers (exemple 12).
2. Appuyez à nouveau sur la touche **Fermé** pour afficher les chiffres correspondant aux milliers et aux centaines (exemple 34).
3. Appuyez à nouveau sur la touche **Fermé** pour appeler les chiffres correspondant aux dizaines et aux unités (exemple 56).

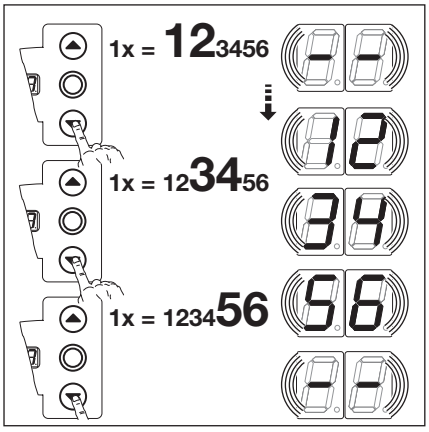

Ill. 8–8 : Interrogation des heures de service

Basculer vers un autre numéro du menu d’entretien :

1. Appuyez 1 × sur la touche **Arrêt**.
2. Sélectionnez le nouveau numéro de menu d’entretien.

Quitter le menu d’entretien :

1. Sélectionnez le numéro de menu d’entretien **00**.
2. Appuyez 1 × sur la touche **Arrêt**.
   ou
   N’actionnez aucune touche pendant 30 s.

REMARQUE :
Si aucune pression sur une touche n’a lieu pendant 30 s, le menu d’entretien se ferme automatiquement.

8.8 Menu d’entretien 04 : nombre total d’heures de service

Ce menu affiche le nombre total d’heures de service accumulées sur secteur. Le nombre maximal d’heures pouvant être affiché est de 999999. Il est impossible de réinitialiser ce compteur.

Etapes préliminaires :

1. **Si la commande ne se trouve pas encore en mode de menu d’entretien :**
   Appelez le menu d’entretien (voir chap. 8.4.3 à la page 70), puis basculez au menu d’entretien correspondant.
2. Sélectionnez le menu correspondant à l’aide de la touche **Ouvert** ou **Fermé** (voir chap. 8.4.3 à la page 70).
3. Appuyez 1 × sur la touche **Arrêt**.
   L’écran affiche le début de la série de chiffres en clignotant.

Interrogation des heures de service (exemple 123456) :

1. A l’aide de la touche **Fermé**, appelez les chiffres correspondant aux centaines et dizaines de milliers (exemple 12).
2. Appuyez à nouveau sur la touche **Fermé** pour afficher les chiffres correspondant aux milliers et aux centaines (exemple 34).
3. Appuyez à nouveau sur la touche **Fermé** pour appeler les chiffres correspondant aux dizaines et aux unités (exemple 56).

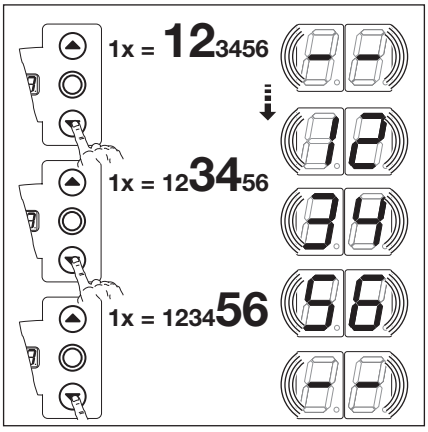

Ill. 8–9 : Interrogation des heures de service

Basculer vers un autre numéro du menu d’entretien :

1. Appuyez 1 × sur la touche **Arrêt**.
2. Sélectionnez le nouveau numéro de menu d’entretien.

Quitter le menu d’entretien :

1. Sélectionnez le numéro de menu d’entretien **00**.
2. Appuyez 1 × sur la touche **Arrêt**.
   ou
   N’actionnez aucune touche pendant 30 s.

REMARQUE :
Si aucune pression sur une touche n’a lieu pendant 30 s, le menu d’entretien se ferme automatiquement.

8.9 Menus d'entretien 05 à 24 : numéros de fonction des menus de programmation

Ce menu permet d'afficher les numéros des fonctions choisies pour les menus de programmation. Le numéro du menu d'entretien correspond ici au numéro de fonction du menu de programmation.

Etapes préliminaires :

1. **Si la commande ne se trouve pas encore en mode de menu d'entretien :**
   Appelez le menu d'entretien (voir chap. 8.4.3 à la page 70), puis basculez au menu d'entretien correspondant.
2. Sélectionnez le menu correspondant à l'aide de la touche **Ouvert** ou **Fermé** (voir chap. 8.4.3 à la page 70).
   Le numéro du menu d'entretien a ici la même signification que le numéro de menu de programmation (par exemple, le menu d'entretien **05** correspond au menu de programmation **05**).

Interrogation du numéro de fonction :

▶ Appuyez 1 × sur la touche **Arrêt**.
L'écran affiche en clignotant le numéro de fonction réglé. Si aucune fonction n'est paramétrée pour le menu de programmation affiché, l'écran affiche - - en clignotant.

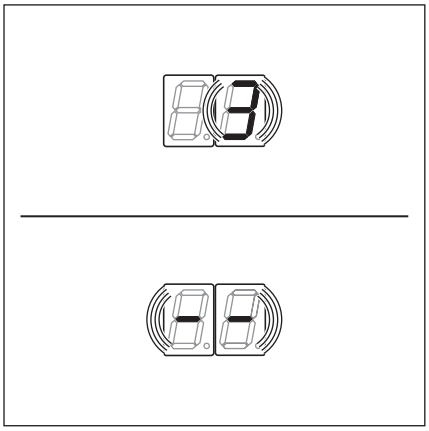

Ill. 8–10 : Affichage par ex. 3 = numéro de fonction 3, par ex. - - = aucune fonction paramétrée

Basculer vers un autre numéro du menu d'entretien :

1. Appuyez 1 × sur la touche **Arrêt**.
2. Sélectionnez le nouveau numéro de menu d'entretien.

Quitter le menu d'entretien :

1. Sélectionnez le numéro de menu d'entretien **00**.
2. Appuyez 1 × sur la touche **Arrêt**.
   ou
   N'actionnez aucune touche pendant 30 s.

REMARQUE :
Si aucune pression sur une touche n'a lieu pendant 30 s, le menu d'entretien se ferme automatiquement.

8.10 Menu d'entretien 98 : interrogation du type de porte réglé

Ce menu permet d'interroger le type de porte réglé dans le menu de programmation **01**.

Etapes préliminaires :

1. **Si la commande ne se trouve pas encore en mode de menu d'entretien :**
   Appelez le menu d'entretien (voir chap. 8.4.3 à la page 70), puis basculez au menu d'entretien correspondant.
2. Sélectionnez le menu correspondant à l'aide de la touche **Ouvert** ou **Fermé** (voir chap. 8.4.3 à la page 70).

Interrogation du numéro de fonction :

▶ Appuyez 1 × sur la touche **Arrêt**.
L'écran affiche en clignotant le numéro de fonction réglé.

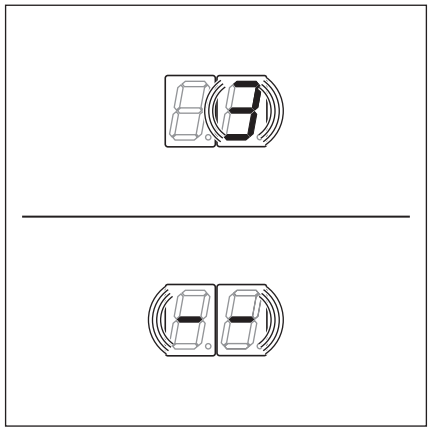

Ill. 8–11 : Affichage par ex. 3 = numéro de fonction 3

1	Porte sectionnelle	
2	Porte basculante	
3	Porte sectionnelle latérale	
4	Porte basculante	
5	Porte coulissante	

Ill. 8–12 : Le numéro de fonction indique le type de porte

Basculer vers un autre numéro du menu d'entretien :

1. Appuyez 1 × sur la touche **Arrêt**.
2. Sélectionnez le nouveau numéro de menu d'entretien.

Quitter le menu d'entretien :

1. Sélectionnez le numéro de menu d'entretien **00**.
2. Appuyez 1 × sur la touche **Arrêt**.
   ou
   N'actionnez aucune touche pendant 30 s.

REMARQUE :
Si aucune pression sur une touche n'a lieu pendant 30 s, le menu d'entretien se ferme automatiquement.

8.11 Menu d'entretien 99 : fonctions spéciales

Ce menu permet l'affichage de la version du logiciel et de l'exécution de la motorisation / commande ainsi que la gestion d'autres fonctions d'entretien.

Etapes préliminaires :

1. **Si la commande ne se trouve pas encore en mode de menu d'entretien :**
   Appelez le menu d'entretien (voir chap. 8.4.3 à la page 70), puis basculez au menu d'entretien correspondant.
2. Sélectionnez le menu correspondant à l'aide de la touche **Ouvert** ou **Fermé** (voir chap. 8.4.3 à la page 70).
3. Appuyez 1 × sur la touche **Arrêt**.
   L'écran affiche le début de la série de chiffres en clignotant.

Interrogation de la version du logiciel et de l'exécution de la motorisation / commande (exemple : 01.04-02) :

1. A l'aide de la touche **Fermé**, appelez les deux premiers chiffres de la version du logiciel (exemple 01).
2. Appuyez une nouvelle fois sur la touche **Fermé** pour appeler les deux derniers chiffres de la version logiciel (exemple 04).
3. Appuyez une nouvelle fois sur la touche **Fermé** pour appeler le chiffre correspondant à l'exécution de motorisation / commande (exemple 02).

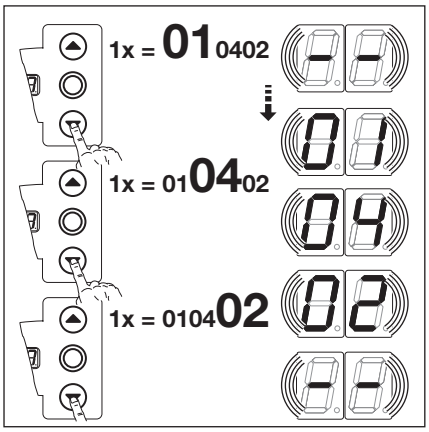

Ill. 8–13 : Interrogation de la version du logiciel et de l'exécution de la motorisation / commande

REMARQUE :

Numéro de fonction 02 :

00 est écrit dans la mémoire d'erreurs à des fins de diagnostic. Ce signe sert ainsi de repère initial pour les nouveaux messages d'erreur accumulés.

Tab. 8–1: Fonctions réglables

00[1]	Aucune modification
01	Réinitialisation de l'intervalle d'entretien
02	Insertion d'un repère dans la mémoire d'erreurs
03	Sortie de la version du logiciel et de l'exécution pour la motorisation
04	Sortie de la version du logiciel et de l'exécution pour la commande

1) Réglage d'usine

Basculer vers un autre numéro du menu d'entretien :

1. Appuyez 1 × sur la touche **Arrêt**.
2. Sélectionnez le nouveau numéro de menu d'entretien.

Quitter le menu d'entretien :

1. Sélectionnez le numéro de menu d'entretien **00**.
2. Appuyez 1 × sur la touche **Arrêt**.
   ou
   N'actionnez aucune touche pendant 30 s.

REMARQUE :

Si aucune pression sur une touche n'a lieu pendant 30 s, le menu d'entretien se ferme automatiquement.

8.12 Affichage des erreurs à l'écran

⚠ AVERTISSEMENT

Risque de blessure dû à un mouvement de porte incontrôlé

Lors de la résolution de la panne, la porte peut se déplacer et coincer des personnes ou des objets.

- ▶ Avant toute résolution de panne, mettez l'installation hors tension.
- ▶ Protégez l'installation de toute remise en marche intempestive.

Motorisation :

Les erreurs ne s'affichent pas sur l'écran.

Commande :

Les erreurs s'affichent à l'écran au moyen d'un numéro correspondant. Un point clignote également pour signaler qu'il s'agit d'une erreur.

8.12.1 Messages d'erreur / Résolution d'erreur

Numéro d'erreur	Description de l'erreur	Cause de l'erreur / Résolution de l'erreur
Circuit de veille (CV)		
01	• CV généralement ouvert.	**Boîtier de commande** ▶ Vérifiez les pontages sur les fiches de raccordement **X1** et **X3**.
02	CV de la sécurité de contact ouvert.	**Boîtier de raccordement de la SKS** LED jaune **allumée** : ▶ Vérifiez l'ordre des couleurs du câble spiralé sur **X30**. LED jaune **éteinte** : ▶ Toutes les douilles **X31** doivent être occupées. ▶ Vérifiez le contact de portillon incorporé et le verrou coulissant. ▶ En cas de raccordement d'un listel de contact de résistance 8k2 à **X33**, une prise pontée doit être enfichée dans **X34**.
03	• CV de la motorisation.	**CV de la motorisation** ▶ Vérifiez X30
04	CV ouvert à la douille **X50**.	**Boîtier de commande** La serrure miniature raccordée à **X4** est en position **0**.
05	CV ouvert à la prise mâle **X1** (broches 1-2). ▶ Aucun ordre de démarrage dans le sens *Fermé* ne peut être déclenché.	**Boîtier de commande** ▶ Vérifiez le pont aux broches 1-2 sur la prise mâle **X1**.
Eléments de sécurité actifs		
11	Echec du test de la SKS à la douille **X30** ou déclenchement de la SKS.	**Boîtier de raccordement de la SKS** LED rouge **allumée** : ▶ Vérifiez les optopalpeurs. ▶ Vérifiez le câble de connexion **X34**. ▶ Il est interdit d'affecter **X33**. LED rouge **éteinte** : ▶ Vérifiez l'ordre des couleurs du câble spiralé. La porte ne se ferme plus qu'en service homme mort : ▶ Pression sur la touche –> Tentative d'action maintenue –> Message d'erreur. ▶ Une nouvelle pression sur la touche ferme la porte en service homme mort. **VL** ▶ Eventuelle salissure du système optique de la cellule photoélectrique.
12A	Echec du test du dispositif de sécurité à la douille **X20** ou déclenchement du dispositif de sécurité.	▶ En cas d'utilisation de cellules photoélectriques, contrôlez leur alignement. ▶ En cas d'utilisation de cellules photoélectriques, la connexion entre l'émetteur et le récepteur doit être établie par un connecteur en Y, version P.
12b	Echec du test du dispositif de sécurité à la douille **X22** ou déclenchement du dispositif de sécurité.	▶ En cas d'utilisation de cellules photoélectriques, contrôlez leur alignement.
13	Echec du test du dispositif de sécurité à la douille **X21** ou déclenchement du dispositif de sécurité.	▶ En cas d'utilisation de cellules photoélectriques, contrôlez leur alignement. ▶ En cas d'utilisation de cellules photoélectriques, la connexion entre l'émetteur et le récepteur doit être établie par un connecteur en Y, version P.

Numéro d'erreur	Description de l'erreur	Cause de l'erreur / Résolution de l'erreur
14	Echec du test du dispositif de sécurité à la douille **X23** ou déclenchement du dispositif de sécurité.	▶ En cas d'utilisation de cellules photoélectriques, contrôlez leur alignement.
15	Echec du test du listel de contact de résistance 8k2 à la douille **X30** ou déclenchement de 8k2.	**Boîtier de raccordement de la SKS** LED rouge **allumée** : ▶ Vérifiez la connexion du listel de contact de résistance. LED rouge **éteinte** : ▶ Vérifiez l'ordre des couleurs du câble spiralé. ▶ Il est interdit d'affecter **X32**. La porte ne se ferme plus qu'en service homme mort : ▶ Pression sur la touche –> Tentative d'action maintenue –> Message d'erreur. ▶ Une nouvelle pression sur la touche ferme la porte en service homme mort.
16	Contact de portillon incorporé défectueux. Le test est négatif. La porte ne peut plus être manœuvrée.	**Portillon incorporé** • L'aimant de contact est tordu. • Le contact de portillon incorporé est défectueux.
17	Déclenchement du limiteur d'effort *Ouvert*.	**Porte** • Les ressorts se sont détendus. • Déplacement difficile de la porte **Numéro de fonction** Réglage trop sensible de l'effort. ▶ Vérifiez le réglage de l'effort au menu de programmation **05**.
18	Déclenchement du limiteur d'effort *Fermé*.	**Porte** Déplacement difficile de la porte **Numéro de fonction** Réglage trop sensible de l'effort. ▶ Vérifiez le réglage de l'effort au menu de programmation **06** (également après changement de ressorts).
19	Echec du contrôle de plausibilité de la limite d'inversion (divergences entre la limite d'inversion et la course autorisée)	**Porte** Le réglage de la limite d'inversion est trop élevé. ▶ Procédez à un nouvel apprentissage de la limite d'inversion (voir chap. 6.8).
Mouvements de porte		
21	Motorisation bloquée : Le moteur ne tourne pas.	**Porte** • Déplacement difficile de la porte • Mauvais système d'équilibrage • Rupture de câble • Rupture de ressort
23	Régime trop lent : Le moteur ne tourne pas ou est trop lent.	**Porte** • Déplacement difficile de la porte • Mauvais système d'équilibrage
Composant du matériel informatique		
31	Erreur système générale.	**Boîtier de commande** ▶ La platine de commande doit être remplacée.
32	Durée de validité : Le fonctionnement de porte dure trop longtemps.	**Porte** La hauteur et la transmission de la porte ne sont pas adaptées au type de motorisation.
35	Sous-tension 24 V.	**Boîtier de commande** Court-circuit ou surcharge de l'alimentation 24 V de la commande. ▶ Débranchez les autres consommateurs éventuellement raccordés et alimentez-les séparément.
Erreur du système / Problèmes de communication		
41	▶ Interface COM **X52**.	**Boîtier de motorisation / de commande** Le câble n'est pas raccordé correctement à la douille **X52**.
42	Interface COM **X50**.	**Boîtier de commande** Le câble (clavier du couvercle) n'est pas ou mal raccordé à la douille **X50**.

Numéro d'erreur	Description de l'erreur	Cause de l'erreur / Résolution de l'erreur
43	Interface COM **X51**.	**Boîtier de commande** ▶ Le câble (platines d'extension) n'est pas ou mal raccordé à la douille **X51**. ▶ Platines d'extension défectueuses. ▶ Procédez à une réinitialisation du menu de programmation **99**, fonction 03/ 04.
44	Les données de la commande intégrée ne correspondent pas à celles de la commande externe.	**Boîtier de commande** Sur le boîtier de commande (commande externe), procédez à une réinitialisation à la configuration usine dans le menu de programmation **99** / numéro de fonction 04.
45	Incompatibilité entre la motorisation et la commande.	Les versions du matériel et/ou du logiciel de la motorisation et de la commande externe ne sont pas compatibles. ▶ Remplacez la motorisation ou la commande externe 360.
46	Echec du test EEPROM.	**Fonctions** Les données permanentes sont effacées. Après rétablissement de la connexion au secteur, toutes les fonctions doivent être reprogrammées.
47	Echec du test RAM.	**Programme de commande** Les données temporaires sont effacées. Après rétablissement de la connexion au secteur, celles-ci sont reconstituées.
48	Echec du test ROM.	**Programme de commande** Si cette erreur se reproduit après remise en marche de la commande, la commande est défectueuse.

Affichage à l'écran	Description de l'erreur	Cause de l'erreur / Résolution de l'erreur
. allumé	Encore aucune communication avec la motorisation	Vérifiez le câble de connexion raccordé à la douille **X52**

9 Vue d'ensemble des menus de programmation

Numéro de menu	Réglages pour								Chapitre
	Numéro de fonction	Fonction							
01	**détermination du type de porte / apprentissage des positions finales / trajets d'apprentissage de l'effort**								6.4
02	**Position Trajet rapide Fermé**								6.5
05	**Limiteur d'effort dans le sens *Ouvert***					Réglage d'usine : 03			6.6
06	**Limiteur d'effort dans le sens *Fermé***					Réglage d'usine : 03			6.7
07	**Menu de programmation 07 : présélection manuelle de la limite d'inversion**								6.8
08	**Apprentissage de la position finale intermédiaire (½-Ouvert)**								6.9
09	**Durée d'avertissement de démarrage / d'avertissement (en secondes)**								6.10
	00[1]	—	05	5	10	10	15	30	
	01	1	06	6	11	12	16	40	
	02	2	07	7	12	15	17	15	
	03	3	08	8	13	20	18	60	
	04	4	09	9	14	25	19	70	
10	**Réglage du temps de maintien en position ouverte en cas de fermeture automatique (en secondes)**								6.11
	00[1]	–	05	25	10	60	15	300	
	01	5	06	30	11	90	16	360	
	02	10	07	35	12	120	17	420	
	03	15	08	40	13	180	18	480	
	04	20	09	50	14	240	–	–	
11	**réglage de la réaction de la motorisation après déclenchement des dispositifs de sécurité raccordés à la douille X30**								6.12
	SKS / VL								
	01[1]	Sans fonction							
	01	SKS : service homme mort avec SKS dans le sens *Fermé*							
	02	SKS : arrêt lorsque la porte rencontre un obstacle							
	03[2]	SKS : brève inversion lorsque la porte rencontre un obstacle							
	04	SKS : longue inversion lorsque la porte rencontre un obstacle							
	8k2								
	05	8k2 : service homme mort avec listel de contact à résistance (8k2) dans le sens *Fermé*							
	06	8k2 : arrêt lorsque la porte rencontre un obstacle							
	07[3]	8k2 : brève inversion lorsque la porte rencontre un obstacle							
	08	8k2 : longue inversion lorsque la porte rencontre un obstacle							
	ELG								
	07	Arrêt progressif et brève inversion en cas d'interruption de la barrière photoélectrique (ELG)							
	08	Arrêt progressif et inversion longue en cas d'interruption de la barrière photoélectrique (ELG)							

1) Réglage d'usine

Numéro de menu	Réglages pour		Chapitre
	Numéro de fonction	Fonction	
12	**réglage de la réaction de la motorisation après déclenchement du dispositif de sécurité raccordé aux douilles X20 / X22**		6.13 6.14
	00[1)]	Aucun élément de sécurité raccordé, douilles X20 / X22 désactivées.	
	01	Dispositif de sécurité dans le sens *Fermé*. Aucune inversion	
	02	Dispositif de sécurité dans le sens *Fermé*. Brève inversion	
	03	Dispositif de sécurité dans le sens *Fermé*. Longue inversion	
	04	Dispositif de sécurité dans le sens *Ouvert*. Aucune inversion	
	05	Dispositif de sécurité dans le sens *Ouvert*. Brève inversion	
	06	Elément de sécurité dans le sens *Fermé.* En cas de déclenchement de l'élément de sécurité : • Longue inversion • En cas de fermeture automatique, le temps de maintien en position ouverte restant est interrompu, tandis que le temps d'avertissement est amorcé dès que l'élément de sécurité est à nouveau libre.	
	07	Après déclenchement de l'élément de sécurité en cas de fermeture automatique, le temps de maintien en position ouverte restant est interrompu, tandis que le temps d'avertissement est amorcé dès que l'élément de sécurité est à nouveau libre.	
13 14	**réglage de la réaction de la motorisation après déclenchement du dispositif de sécurité raccordé aux douilles X21 / X23**		6.13 6.14
	00[1)]	Aucun élément de sécurité raccordé, douilles X20 / X22 désactivées.	
	01	Dispositif de sécurité dans le sens *Fermé*. Aucune inversion	
	02	Dispositif de sécurité dans le sens *Fermé*. Brève inversion	
	03	Dispositif de sécurité dans le sens *Fermé*. Longue inversion	
	04	Dispositif de sécurité dans le sens *Ouvert*. Aucune inversion	
	05	Dispositif de sécurité dans le sens *Ouvert*. Brève inversion	
	06	Elément de sécurité dans le sens *Fermé.* En cas de déclenchement de l'élément de sécurité : • Longue inversion • En cas de fermeture automatique, le temps de maintien en position ouverte restant est interrompu, tandis que le temps d'avertissement est amorcé dès que l'élément de sécurité est à nouveau libre.	
	07	Après déclenchement de l'élément de sécurité en cas de fermeture automatique, le temps de maintien en position ouverte restant est interrompu, tandis que le temps d'avertissement est amorcé dès que l'élément de sécurité est à nouveau libre.	

1) Réglage d'usine

Numéro de menu	Réglages pour		Chapitre
	Numéro de fonction	Fonction	
15	**réglage de la réaction de la motorisation après déclenchement des dispositifs de sécurité raccordés à la douille X2 (commande à impulsion)**		6.15
	00[1]	Fonction d'impulsion (commande séquentielle pour les éléments à commande manuelle tels que bouton-poussoir, émetteur, interrupteur à tirette) : *Ouvert – Arrêt – Fermé – Arrêt – Ouvert – Arrêt...* Si le numéro de fonction 01 (mode de service commande de fermeture) ou 02 (mode de service régulation du trafic) a été réglé dans le menu de programmation **20**, toute impulsion lors du temps de maintien en position ouverte prolonge ce dernier.	
	01	Fonction d'impulsion (pour éléments à commande électrique) : *Ouvert* (jusqu'à la position finale *Ouvert*) – *Fermé* (jusqu'à la position finale *Fermé*)	
	02	Fonction d'impulsion (pour éléments à commande électrique) : • Position de porte quelconque ou position finale *Fermé* : *Ouvert – Arrêt – Ouvert – Arrêt...* (jusqu'à la position finale *Ouvert*) • Porte en position finale *Ouvert* : *Fermé* (jusqu'à la position finale *Fermé*) – *Arrêt – Ouvert – Arrêt – Ouvert...* (jusqu'à la position finale *Ouvert*)	
	03	Fonction d'impulsion comme 00 Si le numéro de fonction 01 (mode de service commande de fermeture) ou 02 (mode de service régulation du trafic) a été réglé dans le menu de programmation **20**, toute impulsion lors du temps de maintien en position ouverte interrompt ce dernier.	
16	**réglage de la réaction de la motorisation après déclenchement des dispositifs de sécurité raccordés à la douille X3 (sélection de direction)**		6.16
	00[1]	Touches Ouvert et Fermé en alternance avec la touche Arrêt • Touche **Ouvert** : *Ouvert – Arrêt – Ouvert – Arrêt – Ouvert – Arrêt...* • Touche **Fermé** : *Fermé – Arrêt – Fermé – Arrêt – Fermé – Arrêt...*	
	01	Uniquement touches Ouvert et Fermé • Touche **Ouvert** : ouverture jusqu'à la position finale ; la touche **Fermé** immobilise la porte. • Touche **Fermé** : fermeture jusqu'à la position finale ; la touche **Ouvert** immobilise la porte.	
	02	Touches Ouvert et Fermé avec changement de direction via la touche Arrêt pendant un trajet de porte Fermé. La touche **Ouvert** immobilise la porte. L'ouverture s'effectue ensuite automatiquement.	
	03	Touches Ouvert et Fermé avec changement de direction pendant un trajet de porte Ouvert. La touche **Fermé** immobilise la porte. La fermeture s'effectue ensuite automatiquement.	
	04	Touches Ouvert et Fermé avec changement de direction via la touche Arrêt dans les deux sens. • La touche **Ouvert** immobilise le trajet de fermeture. L'ouverture s'effectue ensuite automatiquement. • La touche **Fermé** immobilise le trajet d'ouverture. La fermeture s'effectue ensuite automatiquement.	
17	**La serrure miniature modifie la réaction des éléments de commande**		6.17
	00[1]	Sans fonction	
	01	La serrure miniature en position **1** bloque les touches du couvercle du boîtier de commande (à l'exception de la touche **Arrêt**).	
	02	La serrure miniature en position **1** bloque tous les signaux de commande externes (à l'exception de la touche **Arrêt**).	
	03	La serrure miniature en position **1** bloque les touches du couvercle du boîtier de commande et tous les signaux de commande externes (à l'exception de la touche **Arrêt**).	
	07	• Serrure miniature sur **0** : avec la touche **½-Ouvert**, service à impulsion pour trajet de la position finale *Fermé* à la position finale *Ouvert* (mode été). • Serrure miniature sur **1** : avec la touche **½-Ouvert**, service à impulsion pour trajet de la position finale *Fermé* à la position finale *Position finale intermédiaire* (mode hiver).	

1) Réglage d'usine

Numéro de menu	Réglages pour			Chapitre
	Numéro de fonction	Fonction		
18 19	**Réglages des relais K1 / K2 sur la platine multifonction**			6.18
	00	Relais désactivé		
	01 1)	Message *Position finale Ouvert*	Réglage d'usine Menu 18 = K1	
	02 2)	Message *Position finale Fermé*	Réglage d'usine Menu 19 = K2	
	03	Message *Position finale intermédiaire (½-Ouvert)*		
	04	Signal d'effacement (1 s) en cas d'ordre *Ouvert* ou signal *Sollicitation d'entrée / de sortie* ainsi que prolongement du temps de maintien en position ouverte		
	05	Signal *Message d'erreur à l'écran*		
	06	Avertissement de démarrage / Avertissement avec signal continu (tenez compte du réglage de la durée au menu de programmation **09**)		
	07	Avertissement de démarrage / Avertissement clignotant (tenez compte du réglage de la durée dans le menu de programmation **09**)		
	08	Message *Motorisation en cours de fonctionnement*		
	09	Message *Inspection* (en cas d'affichage In)		
20	**Réglage des modes de service**			6.19
	00 1)	Service manuel		
	01	Commande de fermeture		
	02	Régulation du trafic		
21	**Surveillance du contact de portillon incorporé testé**			6.20
	00 1)	Surveillance du test coupée		
	01	Surveillance du test enclenchée. En cas de test négatif, le trajet de porte est annulé par l'envoi du message d'erreur 16.		
22	**Apprentissage de la position finale RWA** **Respectez la consigne de sécurité du menu de programmation 22.**			6.21
24	**Réglages du relais d'option sur la platine de commande**			6.22
	00	Relais désactivé		
	01 1)	Message *Position finale Ouvert*		
	02	Message *Position finale Fermé*		
	03	Message *Position finale intermédiaire (½-Ouvert)*		
	04	Signal d'effacement en cas d'ordre *Ouvert* ou signal *Sollicitation d'entrée*		
	05	Signal *Message d'erreur à l'écran* (dysfonctionnement)		
	06	Avertissement de démarrage / Avertissement avec signal continu (tenez compte du réglage de la durée au menu de programmation **09**)		
	07	Avertissement de démarrage / Avertissement clignotant (tenez compte du réglage de la durée dans le menu de programmation **09**)		
	08	Message *Motorisation en cours de fonctionnement*		
	09	Message *Inspection* (en cas d'affichage In)		
99	**Réinitialisation de données**			6.23
	00 1)	Aucune réinitialisation de données		
	01	• Réinitialisation du « Message d'inspection » • Remise à zéro des « Heures de service depuis la dernière maintenance »		
	02	Insertion d'un repère dans la mémoire d'erreurs		
	03	Réinitialisation des fonctions des menus de programmation **05 / 06 / 07 / 09** et numéros supérieurs ainsi que de l'erreur 43 à leur réglage d'usine		
	04	Réinitialisation des fonctions de tous les menus de programmation à leur réglage d'usine. En quittant le menu, l'écran affiche U		
	05	Suppression et/ou désactivation de la *Position finale intermédiaire (½-Ouvert)*		

1) Réglage d'usine

Toute transmission ou reproduction de ce document, toute exploitation ou communication de son contenu sont interdites, sauf autorisation expresse. Tout manquement à cette règle est illicite et expose son auteur au versement de dommages et intérêts. Tous droits réservés en cas de dépôt d'un brevet, d'un modèle d'utilité ou d'agrément. Sous réserve de modifications.

Commande 360 /
SupraMatic HT

HÖRMANN KG Verkaufsgesellschaft
Upheider Weg 94-98
33803 Steinhagen

Allemagne

TR25E733-A / 09.2018